ANKARA ÜNİVERSİTESİ
EĞİTİM BİLİMLERİ ENSTİTÜSÜ

EĞİTİM BİLİMLERİ ANABİLİM DALI
REHBERLİK VE PSİKOLOJİK DANIŞMANLIK
PROGRAMI

İLİŞKİLERE YÖNELİK AKILCI OLMAYAN İNANÇLARIN KÖK AİLE DENEYİMLERİNİN FONKSİYONELLİĞİ İLE ANNE BABAYA BAĞLANMANIN EVLİLİK DOYUMU İLE OLAN İLİŞKİSİNDE ARACI ROLÜ

YÜKSEK LİSANS TEZİ

FATMAGÜL GÜRBÜZ

ANKARA
HAZİRAN, 2021


ANKARA ÜNİVERSİTESİ
1946

ANKARA ÜNİVERSİTESİ
EĞİTİM BİLİMLERİ ENSTİTÜSÜ

EĞİTİM BİLİMLERİ ANABİLİM DALI
REHBERLİK VE PSİKOLOJİK DANIŞMANLIK
PROGRAMI

İLİŞKİLERE YÖNELİK AKILCI OLMAYAN İNANÇLARIN KÖK AİLE DENEYİMLERİNİN FONKSİYONELLİĞİ İLE ANNE BABAYA BAĞLANMANIN EVLİLİK DOYUMU İLE OLAN İLİŞKİSİNDE ARACI ROLÜ

YÜKSEK LİSANS TEZİ

FATMAGÜL GÜRBÜZ

DANIŞMAN: DOÇ. DR. GÖKHAN ATİK

ANKARA
HAZİRAN, 2021

Ankara Üniversitesi Eğitim Bilimleri Enstitüsü Müdürlüğüne,

Fatmagül GÜRBÜZ adlı öğrencinin hazırladığı "İlişkilere Yönelik Akılcı Olmayan İnançların Kök Aile Deneyimlerinin Fonksiyonelliği ile Anne Babaya Bağlanmanın Evlilik Doyumu ile Olan İlişkisinde Aracı Rolü" başlıklı bu çalışma Eğitim Bilimleri Anabilim Dalı / Rehberlik ve Psikolojik Danışmanlık Programı'nda jüri üyelerince oy birliği ile **Yüksek Lisans Tezi** olarak kabul edilmiştir.

	Jüri Üyeleri	İmza
Başkan	Prof. Dr. Şerife IŞIK	.....
Üye	Prof. Dr. İlhan YALÇIN	.....
Üye	Doç. Dr. Gökhan ATİK	.....

ONAY

Bu tez Ankara Üniversitesi Lisansüstü Eğitim Öğretim Yönetmeliği'nin ilgili maddeleri uyarınca, jüri üyeleri tarafından 29/06/2021 tarihinde, Enstitü Yönetim Kurulu tarafından ise …/…/20... tarihinde kabul edilmiştir.

……

Prof. Dr. Yasemin KEPENEKCİ

Eğitim Bilimleri Enstitüsü Müdürü

ETİK İLKELERE UYGUNLUK BİLDİRİMİ

Tez içindeki bütün bilgileri akademik yazım kurallarına uygun biçimde raporlaştırdığımı ve bunları etik ilkelere (atıfta bulunulan tüm yapıtlara kaynaklarda yer verilmesi, tezde kullanılan bilgi ve belgelere resmi yollarla ulaşılması ve bunların aslı bozulmadan kullanılması vb.) uygun olarak elde ettiğimi ve sunduğumu bildiririm.

Fatmagül GÜRBÜZ

ÖZET

İLİŞKİLERE YÖNELİK AKILCI OLMAYAN İNANÇLARIN KÖK AİLE DENEYİMLERİNİN FONKSİYONELLİĞİ İLE ANNE BABAYA BAĞLANMANIN EVLİLİK DOYUMU İLE OLAN İLİŞKİSİNDE ARACI ROLÜ

GÜRBÜZ, Fatmagül
Yüksek Lisans Tezi, Eğitim Bilimleri Anabilim Dalı
Tez Danışmanı: Doç. Dr. Gökhan ATİK
Haziran, 2021, xvi + 138 Sayfa

Bu araştırmada; evli bireylerin kök aile deneyimlerinin fonksiyonelliği ile anne babaya bağlanma ve evlilik doyumu değişkenleri arasındaki ilişkide, ilişkilere yönelik akılcı olmayan inançların aracı rolünün incelenmesi amaçlanmıştır. Araştırmanın katılımcı grubunu, en az altı aydır evli ve en az lise eğitimine sahip 357 evli birey oluşturmaktadır. Araştırmada veri toplama aracı olarak "Evlilik Yaşamı Ölçeği", "Kök Aile Ölçeği", "Ana Babaya Bağlanma Ölçeği", "İlişki İnançları Ölçeği" ve araştırmacı tarafından hazırlanan "Kişisel Bilgi Formu" uygulanmıştır. Araştırmadan elde edilen verilerin analizinde SPSS 22.0 ve LISREL 8.51 programları kullanılmıştır. Araştırma bulgularına göre, evlilik doyumu ile kök aile deneyimlerinin fonksiyonelliği ve anne babaya bağlanma arasında pozitif yönlü ve anlamlı ilişki bulunurken; ilişkilere yönelik akılcı olmayan inançlar ile evlilik doyumu, kök aile deneyimlerinin fonksiyonelliği ve anne babaya bağlanma arasında negatif yönlü ve anlamlı düzeyde ilişki bulunmuştur. Bununla birlikte, anne babaya bağlanma ve ilişkilere yönelik akılcı olmayan inançların evlilik doyumunu doğrudan ve anlamlı düzeyde; kök aile deneyimlerinin fonksiyonelliği ve ilişkilere yönelik akılcı olmayan inançların evlilik doyumunu doğrudan ve anlamlı düzeyde yordadığı gözlenmiştir. Çalışma kapsamında geliştilen ana modelde; kök aile deneyimlerinin fonksiyonelliği ile anne babaya bağlanma ve evlilik doyumu değişkenleri arasındaki ilişkide, ilişkilere yönelik akılcı olmayan inançların aracı rolü incelenmiş ancak yapılan analizler sonucunda ana model doğrulanmamıştır. Bu sebeple, iki alternatif model geliştirilmiş ve test edilmiştir. Geliştirilen alternatif modellerin analiz sonuçlarına

göre; Alternatif Model 1 için, anne babaya bağlanmanın ilişkilere yönelik akılcı olmayan inançlar yoluyla evlilik doyumu üzerindeki dolaylı etkisine ilişkin LISREL tahminleri, ilişkilere yönelik akılcı olmayan inançların bu ilişkiye aracılık ettiğini göstermektedir. Benzer şekilde, Alternatif Model 2 için, kök aile deneyimlerinin fonksiyonelliğinin ilişkilere yönelik akılcı olmayan inançlar yoluyla evlilik doyumu üzerindeki dolaylı etkisine ilişkin LISREL tahminleri, ilişkilere yönelik akılcı olmayan inançların bu ilişkiye aracılık ettiğini göstermektedir. Araştırmanın sonuçları ışığında, Alternatif Model 1 ve Alternatif Model 2'nin veriye uyumunun "iyi düzeyde" olduğu tespit edilmiştir. Araştırmanın sonuçları doğrultusunda, evlilik ve aile psikolojik danışmanlığı alanında çalışan uzmanlara ve araştırmacılara önerilerde bulunulmuştur.

Anahtar Sözcükler: Evlilik doyumu, anne babaya bağlanma, kök aile deneyimleri, ilişkilere yönelik akılcı olmayan inançlar, model testi.

ABSTRACT

THE MEDIATING ROLE OF IRRATIONAL RELATIONSHIP BELIEFS ON THE RELATIONS OF FUNCTIONALITY OF FAMILY OF ORIGIN EXPERIENCES AND PARENTAL BONDING WITH MARITAL SATISFACTION

GÜRBÜZ, Fatmagül

Master's Degree, Department of Educational Sciences

Supervisor: Assoc. Prof. Dr. Gökhan ATİK

June 2021, xvi + 138 Pages

In this study, it was aimed to examine the mediating role of irrational relationship beliefs on the relations between the functionality of family of origin experiences and parental bonding with marital satisfaction of married individuals. The participant group of the study was composed of 357 married individuals who had been married for at least six months and were graduated at least from high school. As data collection tools, the Marriage Life Scale, the Family of Origin Scale, The Parental Bonding Instrument, the Relationship Belief Inventory, and a Personal Information Form which was prepared within the scope of the research were used. SPSS 22 and LISREL 8.51 programs were used in the analyses of the data obtained from the research. According to the research findings, while there were positive significant relationships between marital satisfaction and functionality of family of origin experiences and parental bonding, negative significant relationships were found between irrational relationship beliefs and functionality of family of origin experiences, parental bonding, and marital satisfaction. Additionally, parental bonding and irrational relationship beliefs were directly and significantly; functionality of family of origin experiences and irrational relationship beliefs were directly and significantly predicted marital satisfaction. In the main model developed within the scope of the study; the mediating role of irrational relationship beliefs in the association between the functionality of family of origin experiences and parental bonding and marital satisfaction was examined, but the main model was not confirmed as a result of the analyses made. For this reason, two alternative models were

developed and tested. According to the analysis results of the developed alternative models; for Alternative Model 1, the LISREL estimates for the indirect effect of parental bonding on marital satisfaction through irrational relationship beliefs indicated that irrational relationship beliefs mediated this relationship. Likewise, for Alternative Model 2, the LISREL estimates for the indirect effect of the functionality of family of origin experiences on marital satisfaction through irrational relationship beliefs indicated that irrational relationship beliefs mediated this relationship. Results of the current study showed a "good fit" of the Alternative Model 1 and the Alternative Model 2 to the data. In line with the research results, recommendations were presented to the professionals working in the marriage and family psychological counseling field and researchers.

Key Words: Marital satisfaction, parental bonding, functionality of family of origin experiences, irrational relationship beliefs, model testing.

ÖNSÖZ

Lisans eğitimimin ilk yıllarından itibaren hayalini kurduğum yüksek lisans sürecini bitirdiğimi henüz idrak edememişken bu yazıyı yazmaya başlıyorum. Bugüne ulaşmamda bana fiziksel ya da duygusal olarak destek olan birçok kişi ve kurum bulunmakta ancak bu kısma yalnızca sığdırabildiğim kadarını yazmaya çalışacağım.

Her şeyden önce, "Bir psikolojik danışman eğitimcisi nasıl olmalı?" sorusunun yanında "Bir tez danışmanı nasıl olmalı?" sorusuna da cevap olan; tez sürecimde onlarca işinin arasında zaman yaratıp geri bildirimlerini sunan; etik prensiplere olan bağlılığını ve güler yüzlü olmasını örnek aldığım çok değerli tez danışmanım Sayın Doç. Dr. Gökhan ATİK'e teşekkür ederim. Hızlı geri bildirimleri olmasa bu tez çalışması çok daha sonra bitebilirdi.

Tez savunması sürecimde katkı ve önerileriyle, tezimin daha iyi olması konusunda yardımlarını sunan çok değerli jüri üyeleri Sayın Prof. Dr. İlhan YALÇIN ve Sayın Prof. Dr. Şerife IŞIK hocalarıma teşekkür ederim. Lisans eğitimini aldığımız zamanlarda beni ve diğer birçok öğrencisini derslerinde konuşturarak uykuda olan özgüvenimizi ortaya çıkardığı ve öğrenim hayatımın her aşamasında önerileri için kapısını aşındırdığımda hiçbir zaman desteğini esirgemediği için İlhan Hocama yeniden teşekkür ederim.

Ankara Üniversitesi PDR ve Eğitim Psikolojisi anabilim dallarında görev yapan, hem lisans hem de yüksek lisans sürecimde bilgileri ile beni besleyen, akademisyen olma yolumda yol gösterici olan hocalarıma teşekkür ederim. İyi ki bu üniversiteye gelip sizlerle karşılaşmışım. Canım hocam Dr. Gökçe ÇOKAMAZ YILMAZ'a lisans dönemimden bu yana verdiği destek ve güç için teşekkür ederim, İngiltere'ye sevgilerimi gönderiyorum.

Bana bilim insanı olma fırsatı tanıyan, beraber çalışmaktan mutluluk duyduğum Trakya Üniversitesi'nin çok değerli öğretim üyelerinden PDR Anabilim Dalı Başkanım Sayın Dr. Öğr. Üyesi Seda DONAT BACIOĞLU'na, Eğitim Bilimleri Bölüm Başkanım Sayın Prof. Dr. Tuncer BÜLBÜL'e ve Eğitim Fakültesi Dekanım Sayın Prof. Dr. Sevinç SAKARYA MADEN'e teşekkür ederim.

Yapısal Eşitlik Modellemesi Eğitimi ile tanışma fırsatı edindiğim ve sonrasında da tezimle ilgili sorularımı zaman ayırıp yanıtlayan, hem psikoloji hem de yapısal eşitlik

modellemesi konusunda ülkemizdeki seçkin bilim insanlarından olan Prof. Dr. Ömer Faruk ŞİMŞEK'e teşekkür ederim.

Tez yazma sürecini deneyimleyen herkesin anlayabileceği gibi benim de bazen hızlandığım bazen ilerleyemediğim; bazen cesaretlendiğim bazense ne yapacağımı bilemediğim zamanlar oldu. O zamanlarımda yanımda olamasalar da her aradığımda ulaşabildiğim, bilgileri ve önerileri ile yardımcı olan Yusuf BARBUROĞLU ve Büşra İlayda BAŞARAN'a teşekkür ederim. Lisans hayatımdan bu yana hem çalışma hem de eğlenme zamanlarımda en sevdiğim buddy'im olan Yusuf BARBUROĞLU'na yeniden teşekkür ederim. Dostum, ergenlikten bu yana beraber yol aldığım Dinemis KİP'e her zaman sunduğu kocaman sevgisi ve süreçteki desteği için teşekkür ederim. Edirne'de yoldaşım olan, tez sürecimin her aşamasında beni sabırla dinleyip destekleyen, bin kilometre uzakta da olsak memleketimde hissettiren Hatice Gül KILIÇ'a teşekkür ederim. Hayatımda yer aldığı günden itibaren tüm zorlukların daha çekilebilir, hayatın ise daha güzel olduğu Aydın AKÇAY'a teşekkür ederim.

Ve ailem… İyi bir öğretmen olmalarının yanında ellerinden gelenin en iyisini sunarak yaptıkları ebeveynlik için, çocukluğumdan bugüne kararlarıma gösterdikleri saygı için, sevgilerini hiçbir zaman gizlemedikleri için annem Nurgül GÜRBÜZ, babam Mustafa GÜRBÜZ'e çok teşekkür ederim. Sizlerin çocuğu olduğum için çok mutluyum. Bana abla olma duygusunu tattıran, çok sevmenin ne demek olduğunu öğreten, ikisini birbirinden ayıramadığım canımın parçası kardeşlerim Melike ve Mevlüt… Size olan sevgim kalbimin çok büyük bir kısmını kaplıyor. Anne yarım Özgül Teyzem, Yakup Amcam ve canım kuzenim Elif. Ailemden ayıramadığım ikinci ailem, birlikte zaman geçirdiğimizde hissettiğim duyguyu ve sizi çok seviyorum. Ve anneannem, yeri benim için çok ayrı olan bu güçlü ve sevgi dolu kadın için ne yapsam yetersiz kalır. Ama ben gücümün yettiğince bir şey sunmak istedim ve tezimi ona ithaf ettim. Canım anneannem, iyi ki hayatımızdasın.



Anneanneme…

İÇİNDEKİLER

Sayfa

ETİK İLKELERE UYGUNLUK BİLDİRİMİ ... iii
ÖZET ... iv
ABSTRACT ... vi
ÖNSÖZ ... viii
İÇİNDEKİLER ... xi
TABLOLAR DİZİNİ ... xiv
ŞEKİLLER DİZİNİ ... xv
KISALTMALAR ... xvi
BÖLÜM 1 ... 1
GİRİŞ ... 1
Problem ... 1
Amaç ... 7
Önem ... 7
Sayıltılar ... 10
Sınırlılıklar ... 10
Tanımlar ... 10
BÖLÜM 2 ... 12
KURAMSAL ÇERÇEVE VE İLGİLİ ARAŞTIRMALAR ... 12
Evlilik Doyumu ... 12
Anne Babalık Stilleri Modeli ... 13
Sosyal Mübadele Kuramı ... 14
Yükleme Kuramı ... 16
Dinamik Hedef Kuramı ... 18
Bağlanma ... 20
Bebeklik ve Çocuklukta Bağlanma ... 21
Yetişkinlikte Bağlanma ... 23
Bağlanma ve Evlilik Doyumu ile İlgili Araştırmalar ... 26
Kök Aile ... 29
Özerklik, Yakınlık ve Benliğin Farklılaşması ... 29
Kök Aile Deneyimlerinin Evlilik İlişkisine Yansımaları ... 31
Kök Aile ve Evlilik Doyumu ile İlgili Araştırmalar ... 32
Akılcı Olmayan İnançlar ... 34
ABC ve ABCDE Modeli ... 36
Çocukluk Deneyimlerinin Akılcı Olmayan İnançlar Geliştirmedeki Rolü ... 38
Akılcı Olmayan İnançların Evlilik İlişkisine Yansımaları ... 39
Akılcı Olmayan İnançlar ve Evlilik Doyumu ile İlgili Araştırmalar ... 40
Çalışmada Kurgulanan Modele İlişkin Açıklama ... 42
BÖLÜM 3 ... 44
YÖNTEM ... 44

Araştırmanın Modeli 44
Katılımcılar 44
Verilerin Toplanması 46
Kişisel Bilgi Formu 46
Evlilik Yaşamı Ölçeği (EYÖ) 46
Kök Aile Ölçeği (KAÖ) 47
Ana Babaya Bağlanma Ölçeği (ABBÖ) 50
İlişki İnançları Ölçeği (İİÖ) 56
Verilerin Çözümlenmesi 60
Verilerin YEM Analizine Hazırlanması 63
YEM Varsayımlarının Sınanması 63
Kayıp Değerler. 64
Uç değerler. 64
Normallik 64
Doğrusallık 65
Çoklu Doğrusallık 65
Madde Parselleme 66
Modelin Tanıtılması 69
BÖLÜM 4 71
BULGULAR VE YORUMLAR 71
BULGULAR 71
Değişkenler Arasındaki İlişkilerin İncelenmesi 71
Model Testi 73
Dört Değişkenli Ölçme Modeli 73
Dört Değişkenli Yapısal Model 75
Alternatif Model 1'in Ölçme Modeli 81
Alternatif Model 1'in Yapısal Modeli 82
Alternatif Model 2'nin Ölçme Modeli 85
Alternatif Model 2'nin Yapısal Modeli 87
YORUMLAR 95
Ana Model ve Alternatif Modellere İlişkin Yorumlar 95
Ana Modele Ait Bulgulara İlişkin Yorumlar 95
Alternatif Model 1'e Ait Bulgulara İlişkin Yorumlar 96
Alternatif Model 2'ye Ait Bulgulara İlişkin Yorumlar 99
BÖLÜM 5 104
SONUÇLAR VE ÖNERİLER 104
Sonuçlar 104
Alternatif Model 1'in Model Testine İlişkin Sonuçlar 104
Alternatif Model 2'nin Model Testine İlişkin Sonuçlar 105
Öneriler 105
Evlilik ve Aile Psikolojik Danışmanlığı Alanında Çalışan Uzmanlara Yönelik Öneriler 105
Araştırmacılara Yönelik Öneriler 106
KAYNAKLAR 107

EKLER 127
EK 1. Ölçeklerin Kullanım İzinleri 128
EK 2. Kişisel Bilgi Formu 130
EK 3. Evlilik Yaşamı Ölçeği 131
EK 4. Ana Babaya Bağlanma Ölçeği 132
EK 5. Kök Aile Ölçeği 133
EK 6. İlişki İnançları Ölçeği 134
EK 7. Etik Kurul Onayı 135
BENZERLİK BİLDİRİMİ 136
ÖZGEÇMİŞ 137

TABLOLAR DİZİNİ

Tablo **Sayfa**

Tablo 1 Katılımcı Grubunun Demografik Bilgileri 45
Tablo 2 KAÖ'nün Tek Faktörlü Yapısına İlişkin Faktör Yük Değerleri 49
Tablo 3 ABBÖ Anne Formu – Üç Faktörlü Yapıya İlişkin Faktör Yük Değerleri 54
Tablo 4 ABBÖ Baba Formu – Üç Faktörlü Yapıya İlişkin Faktör Yük Değerleri 56
Tablo 5 İİÖ'nün Toplam Puanı ve Alt Boyutları Arasındaki İlişkiler 59
Tablo 6 İİÖ'nün Dört Faktörlü Yapısına İlişkin Faktör Yük Değerleri 60
Tablo 7 Uyum İyiliği İndeksleri 62
Tablo 8 Modelde Yer Alan Değişkenler İçin Normallik Testi Bulguları 65
Tablo 9 Değişkenler Arasındaki Korelasyon Katsayıları 66
Tablo 10 Madde Parselleme için Yapıların Tek Boyutluluğun Kanıtları ve Cronbach Alfa Değerleri 67
Tablo 11 Parselleme, Parsellerin Adı ve Toplanan Maddeler 68
Tablo 12 Parsellerin Ortalama, Standart Sapma, Çarpıklık - Basıklık ve Cronbach α Değerleri 68
Tablo 13 Modelde Kullanılan Gizil ve Gözlenen Değişkenler 69
Tablo 14 Ölçme Modeline İlişkin Uyum İyiliği Katsayıları 75
Tablo 15 Alternatif Model 1'in Ölçme Modeline İlişkin Uyum İyiliği Katsayıları 82
Tablo 16 Alternatif Model 1'in Yapısal Modelindeki Aracılığa İlişkin Uyum İyiliği Katsayıları 84
Tablo 17 Alternatif Model 2'nin Ölçme Modeline İlişkin Uyum İyiliği Katsayıları 87
Tablo 18 Alternatif Model 2'nin Yapısal Modelindeki Aracılığa İlişkin Uyum İyiliği Katsayıları 90

ŞEKİLLER DİZİNİ

Şekil **Sayfa**

Şekil 1. Araştırmanın Hipotetik Modeli 6
Şekil 2. Ana Modeldeki Aracı Değişken ve Bağımsız Değişkenler ile Evlilik Doyumu Arasındaki Yordayıcı İlişkiler (Standart Değerler) 72
Şekil 3. Ana Modelin Ölçme Modeline İlişkin Şekilsel Gösterim (Standart Değerler) . 74
Şekil 4. Ana Modelin Yapısal Modeline İlişkin Şekilsel Gösterim (Standart Değerler) 76
Şekil 5. Ana Modelin Yapısal Modeline İlişkin Şekilsel Gösterim (t Değerleri) 77
Şekil 6. Ana Modelin Gizil Değişkenlerine İlişkin Yapısal Model (Standart Değerler) 77
Şekil 7. Alternatif Model 1 ve Alternatif Model 2'ye İlişkin Şekilsel Gösterim 79
Şekil 8. Alternatif Model 1'in Ölçme Modeline İlişkin Şekilsel Gösterim (Standart Değerler)..... 81
Şekil 9. Aracı Değişken ve Bağımsız Değişken ile Evlilik Doyumu Arasındaki Yordayıcı İlişkiler (Standart Değerler)..... 82
Şekil 10. Alternatif Model 1'in Yapısal Modeline İlişkin Şekilsel Gösterim (Standart Değerler)..... 83
Şekil 11. Alternatif Model 1'in Yapısal Modeline İlişkin Şekilsel Gösterim (t Değerleri) 84
Şekil 12. Alternatif Model 2'nin Ölçme Modeline İlişkin Şekilsel Gösterim (Standart Değerler)..... 86
Şekil 13. Aracı Değişken ve Bağımsız Değişkenler ile Evlilik Doyumu Arasındaki Yordayıcı İlişkiler (Standart Değerler)..... 88
Şekil 14. Alternatif Model 2'nin Yapısal Modeline İlişkin Şekilsel Gösterim (Standart Değerler)..... 89
Şekil 15. Alternatif Model 2'nin Yapısal Modeline İlişkin Şekilsel Gösterim (t Değerleri) 90
Şekil 16. Alteratif Model 1'e İlişkin Doğrulanan Aracılık Modeli..... 91
Şekil 17. Alteratif Model 2'ye İlişkin Doğrulanan Aracılık Modeli..... 92

KISALTMALAR

ADDT	Akılcı Duygusal Davranışçı Terapi
YEM	Yapısal Eşitlik Modellemesi
EYO	Evlilik Yaşamı Ölçeği
ABBÖ	Ana Babaya Bağlanma Ölçeği
KAÖ	Kök Aile Ölçeği
İİÖ	İlişki İnançları Ölçeği
AFA	Açımlayıcı Faktör Analizi
DFA	Doğrulayıcı Faktör Analizi
KMO	Kaiser-Meyer-Olkin

BÖLÜM 1

GİRİŞ

Bu bölümde problem, araştırmanın amacı ve önemi, sayıltılar, sınırlılıklar ve tanımlar yer almaktadır.

Problem

Toplumun en küçük birimi olan aile, evlilik veya kan bağı ile kurulan; eş, çocuklar ve kardeşler arasındaki ilişkiler ağından oluşan sosyal bir yaşam alanıdır (Türk Dil Kurumu, 2020). Eskin'e (2012) göre aile kurmak, yetişkin iki bireyin evlilik adı verilen hukuki bir gönül sözleşmesiyle başlamaktadır. Pek çok insanın hayatını etkileyen evlilik, bireyin önemli yaşam deneyimlerinden biridir (Karadayı-Kaynak, 2020). Evlilik ilişkisi, eşlerin ihtiyaçlarını karşılayabildikleri en doğal ilişki biçimidir (Cihan-Güngör, 2007). İhtiyaçlar yeteri kadar karşılanmadığında evlilik birliği bozulabilmekte ve boşanma gerçekleşebilmektedir.

2020 yılı için Türkiye İstatistik Kurumu (2021) tarafından hazırlanan evlenme ve boşanma istatistiklerine göre; evlenen çiftlerin sayısı 2010 yılında 582.715 iken, 2020 yılında bu sayının 487.270'e düştüğü görülmektedir. Boşanan çiftlerin sayısı ise; 2010 yılında 118.568 iken, 2020 yılına gelindiğinde 135.022'ye yükselmiştir. Veriler değerlendirildiğinde; bireylerin evlilik kararı alma ve evlilik birliğinin sürdürülmesi konularında eskiye kıyasla daha çok zorlandıkları gözlenmektedir. Bu durum, evlilik sorunlarını çözmek için yardım talebinde bulunan evli çiftlerin sayısını artırmıştır (Erus, 2013). Bu sebeple, son yıllarda evlilikte yaşanan sorunlar ve evliliğin kalitesini artıracak durumlar; ruh sağlığı uzmanları ve sosyal bilimciler tarafından sıklıkla araştırılmaktadır.

Evlilik; kişinin psikolojik, biyolojik, sosyal, kültürel ve ekonomik amaçlarla partneri ile birlikte yaşaması ve kanunla belirlenen kurallar çerçevesinde gönüllü olarak faaliyet göstermeleri olarak tanımlanabilmektedir (Maden, 1991). İki birey evlilik adı verilen sözleşme ile aile kurmaktadır. Erus'a (2013) göre, aile yaşamının temelini çiftler arasındaki iletişim oluşturur. Canel (2007) de bu görüşü destekleyecek şekilde, ailenin sağlıklı ve işlevsel olmasına katkı sağlayan en önemli unsurun çiftler arasındaki sağlıklı

evlilik ilişkisi olduğunu belirtmiştir. Bir ailenin nasıl sağlıklı bir biçimde işlev göreceğine ilişkin birçok araştırma yapılmıştır. Greff'e (2000) göre, sağlıklı aile işlevinin en önemli belirleyicilerinden biri evlilik doyumudur. Evlilik doyumunun, evlilik ilişkisinin sürmesini ve çiftler arasındaki sağlıklı iletişimi sağlayan önemli unsurlardan biri olduğu düşünülmektedir.

Evlilik doyumu ruh sağlığı uzmanları tarafından birçok kez tanımlanmıştır. Hawkins'e (1968) göre evlilik doyumu, bireyin; evliliğinin tüm güncel yönlerini göz önüne aldığında yaşadığı öznel mutluluk, memnuniyet ve zevk duygularıdır. Evlilik doyumu, bireyin içinde bulunduğu evlilik ilişkisinde ihtiyaçlarının karşılanıp karşılanmadığına ilişkin algısı olarak da tanımlanmaktadır (Tezer, 1996). Evlilikten alınan doyumu ya da doyumsuzluğu etkileyen değişkenleri tespit etmek için günümüze kadar birçok çalışma yürütülmüştür. Evli bireylerin evlilik doyumu ile ilgili yapılan çalışmalar incelendiğinde, kök aile deneyimlerinin fonksiyonelliği, cinsel doyum, iletişim ve anne babaya bağlanma gibi evli bireylerin evlilik doyumunu pozitif yönde, nevrotizm ve akılcı olmayan inanç düzeyleriyle ise negatif yönde etkileyen ilişkili kavramlar ortaya koyulmuştur (Cao, Yuan, Fine, Zhou ve Fang, 2018; Dennison, Koerner ve Segrin, 2014; Esmaeilpour, Khajeh ve Mahdavi, 2013; Huang, Sirikantraporn, Pichayayothin ve Turner-Cobb, 2020; Litzinger ve Gordon, 2005). Bu değişkenlerden kök aile deneyimlerinin fonksiyonelliği, bu kısımda evlilik doyumu ile ilişkisi ele alınan değişkendir. Kök aile deneyimlerinin evlilik doyumu ile ilişkisi; Virginia Satir'in Dönüşümsel Sistemik Aile Terapisi ve Murray Bowen'ın Aile Sistemleri Terapisi kuramları çerçevesinde ele alınmaktadır.

Satir'in terapi yaklaşımına göre kök aile, bireyin şimdiki tutum ve davranışları üzerinde önemli bir yere sahiptir. Ebeveynler, çocuklarının gelecekteki ailelerinin mimarlarıdır. Birey; bir zamanlar ebeveynlerinden öğrendiği örüntüleri, yeni bir aile kurduğunda bilinçli ya da farkında olmayarak yeni ailesine yansıtabilmektedir (Gülyüksel-Akdağ ve Cihangir-Çankaya, 2015). Bowen'ın terapi yaklaşımı da kök ailede edinilen öğrenmeleri önemsemektedir. Bowen'a (1981) göre, iletişim kalıpları öğrenilmiştir ve kuşaktan kuşağa aktarılır. Kişilerin bireysel hayatlarında ve aile içindeki davranışları bu kalıpların sonucudur.

Bireylerin kök ailelerinde algıladıkları özerklik ve yakınlık düzeyine göre onların kök aile deneyimlerinin fonksiyonel olup olmadığı çıkarsanmaktadır (Hovestadt, Anderson, Piercy, Cochran ve Fine, 1985). Kök ailelerinde özerkliği deneyimleyen bireyler kendileri ile ilgili karar verirken kendi niyetlerini, hedeflerini ve tercihlerini

gözetebilmektedirler (Sachs, 2016). Kök ailelerinde yakınlığı deneyimleyen bireyler de duygularını ifade etme konusunda özgüvenli, insan doğasının iyi olduğunu düşünen, evhamdan uzak kişilerdir (Hovestadt vd., 1985). Kök ailesinde hem özerkliği hem de yakınlığı deneyimleyen bireylerin kök aile deneyimlerinin fonksiyonel olduğu ve bu bireylerin benliğinin farklılaştığı düşünülmektedir (Skowron ve Friedlander, 1998). Benliğin farklılaşması, olgunlaşmanın önemli değişkenlerinden biri olmasının yanında evlilik gibi romantik ilişkilerinde terk edilme veya dışlanma korkusu hissetmeden benliğini yaşayabilmeyle de ilişkilidir (Schweer-Collins, Mintz ve Skowron, 2017; Skowron ve Friedlander, 1998).

Alanyazındaki geniş kanıtlar, kök aile deneyimlerinin fonksiyonelliğinin bireylerin yetişkinlikteki evlilik ilişkilerini etkilediği fikrini desteklemektedir. Yapılan araştırmalar, ebeveynleri boşanan bireylerin yetişkinlikteki evliliklerini daha yüksek oranda boşanma ile sonlandırdıklarını göstermektedir (Amato, 1996). Bir diğer araştırma evlilik uyumsuzluğu ile ilgilidir. Ebeveynlerin yaşadığı evlilik uyumsuzluğu, çocukların ilerdeki evliliklerinde yaşadıkları evlilik uyumlarını negatif yönde yordamaktadır (Amato ve Booth, 2001). Ebeveynlerin boşanmasını tecrübe etmek evlilik kalitesi ile de ilişkilidir. (Feng, Giarrusso, Bengtson ve Frye, 1999). Bu konuda yapılan çalışmalar incelendiğinde, evlilikten doyum alma gibi evliliğin sürdürülmesi ile ilgili değişkenler ile kök aile deneyimlerinin fonksiyonelliğinin ilişkili olduğu görülmektedir (Botha, Berg ve Venter, 2009).

Evlilik doyumu ile ilişkilendirilen bir diğer değişken de anne babaya bağlanmadır. Bireyin erken yaşlarda anne babası ile kurduğu ilişki onun bağlanma biçimine etki etmektedir (Ainsworth, 1969; Seifer ve Schiller, 1995). Bunun yanında çocukluk dönemindeki anne babaya bağlanma ile yetişkin bağlanması arasında da önemli bir ilişki bulunmaktadır (Ainsworth, 1989; Marsa, O'Reilly, Carr, Murphy, O'Sullivan, Cotter ve Hevey, 2004; Reti, Samuels, Eaton, Bienvenuu, Costa ve Nestadt, 2002; Riskind, Williams, Altman, Black, Balaban ve Gessner, 2004). Erken çocukluk dönemindeki anne baba-çocuk ilişkileri; kişilik gelişimi ve diğer insanlarla ilişkileri de belirleyen önemli etkenlerin başında gelmektedir. Örneğin Girgin ve Şık'ın (2018) çalışması, bireylerin anne babalarına bağlanma tarzına göre evlilik doyumu ve kıskançlık düzeylerinin farklılaştığını göstermektedir. Öztahtacı'nın (2017) çalışmasında da bir önceki çalışma ile benzer şekilde, bireylerin evlilik doyumu düzeylerinin bağlanma stillerine göre anlamlı farklılık gösterdiği görülmüştür. Bu çalışmaların da gösterdiği gibi bireylerin yetişkinlik dönemindeki ilişkilerini anlamlandırabilmek için onların çocuklukta anne

babaları ile arasındaki ilişkiyi, bir diğer ifade ile çocukluk bağlanmalarını anlamak önemlidir.

Çocukluk yaşantılarının önemine ilk vurgu yapan kişi Freud'dur. Bakım veren-bebek arasındaki ilişkileri inceleyen ilk ve en önemli araştırmacılardan biri de John Bowlby'dir. Bowlby, Freud'un yetişkin-yetişkin ve bakım veren-bebek ilişkilerinin benzer olduğu ve erken ilişki deneyimlerinin daha sonraki aşk ilişkileri için bir prototip (ilk örnek) sağladığı görüşüne ilgi duymuş ve bağlanma kuramını geliştirmiştir (Waters ve Beauchaine, 2003). Bağlanma kuramına göre, insanların yakın duygusal bağlar kurma ihtiyacı bulunmaktadır. Bakım verenle kurulan bağlanma ilişkisi, bireyin psikolojik gelişimi ile önemli düzeyde ilişkilidir. Kurama göre bebekler; anne babalarının kendi gereksinimlerini karşılayıp karşılanmadığını değerlendirerek temel güven ya da güvensizlik duygusu; anne babalarından gördükleri ilginin düzeyini değerlendirerek ise yakınlık kurabilme becerisi geliştirmektelerdir (Akbay, 2015).

Bowlby (1969) kuramında yetersiz ya da patolojik olarak tanımlanan ebeveynliği, ilgi ve kontrol/koruma boyutları ile ilişkilendirmektedir. İlgi boyutu; anne babanın bebeğe yeterli olmayan düzeyde bakım sunmasını, bebeğin ihtiyaçlarını karşılamamasını, bebeği küçümsemesini, reddetmesini ve eleştirmesini kapsamaktadır. Kontrol boyutu ise; anne babanın bebeği aşırı düzeyde kontrol etmesi, bebeğin özerkliğini desteklememesi ve bebeği aşırı koruması ile açıklanmaktadır. Bowlby'nin anne baba-bebek bağlanmasını açıklarken kullandığı ilgi ve kontrol/koruma boyutlarını içeren Ana Babaya Bağlanma Ölçeği (PBI; The Parental Bonding Instrument) Parker, Tupling ve Brown (1979) tarafından geliştirilmiştir. Ölçekte ilgi ve kontrol/koruma boyutları birlikte ele alınmakta ve bireyin algıladığı anne baba davranış örüntüsü dörtlü bir modelde incelenebilmektedir. Bahsedilen dörtlü model incelendiğinde, yeterli ilgi ve aşırı korumama sunan anne babaların çocuklarının anne babalarına optimal düzeyde bağlandığı; yetersiz ilgi ve aşırı korumama sunan anne babaların çocuklarının bağlanmama ya da zayıf bağlanma gösterdiği; yeterli ilgi ve aşırı koruma sağlayan anne baba davranışların duyarlı kontrol sınıfında yer aldığı ve son olarak, yetersiz ilgi ve aşırı koruyucu davranışlar gösteren anne baba davranışlarının ise duyarsız kontrol başlığında yer aldığı söylenebilmektedir (Kapçı ve Küçüker, 2006).

Hem kök aile deneyimlerinin hem de anne-babaya bağlanmanın bireyin evlilik hayatını etkilediği araştırmalarla desteklenmektedir ancak bu örüntülerin nesiller arası aktarımını yöneten mekanizmaları keşfetmek için yapılan araştırmalar devam etmektedir. Kök aile deneyimleri dikkate alındığında, bazı araştırmalar boşanma gibi bir durumun

nesiller arası aktarımını; öfke sorunları, iletişim sorunları, sadakatsizlik gibi "sorunlu kişilerarası davranışlarla" (Amato, 1996) ya da ebeveynlerinin boşandığını gözlemledikleri için "evliliğe karşı zayıf bir bağlılık" ile açıklamışlardır (Amato ve Deboer, 2001). Chen ve Busby de (2018) kök aile deneyimleri ve ilişki tatmini arasındaki ilişkiyi geçmiş ilişkilerin etkisi ve nevrotiklik ile açıklanmaktadır. Anne babaya bağlanma değişkeni incelendiğinde ise, Amani ve Khosroshahi'nin (2020) çalışması dikkat çekicidir. Bu çalışmaya göre güvenli bağlanma stili evlilik kalitesini; öz-şefkat, yılmazlık ve perspektif alma değişkenleri aracılığı ile açıklamaktadır. Bir başka çalışma ise, bağlanma stilleri ve evlilik kalitesi arasındaki ilişkiyi dindarlık aracılığı ile açıklamaktadır (Cirhinlioğlu, Cirhinlioğlu ve Kindap-Tepe, 2016). Bu gibi çalışmaların yapılması önemlidir çünkü günümüzde iki değişken arası ilişkilerin direkt olarak gerçekleşmediği, farklı değişkenlerin olumlu ya da olumsuz yönde bu ilişkiyi etkilediği bilinmektedir.

Bu çalışmada, evli çiftlerde kök aile deneyimlerinin fonksiyonelliği ve anne babaya bağlanma düzeylerinin evlilik doyumu ile ilişkisinin ilişkilere yönelik akılcı olmayan inançlar aracılığı ile gerçekleştiği düşünülmektedir. ADDT'ye göre bireyler, akılcı ve akılcı olmayan inançlara sahiptirler (Ellis, 1962). Akılcı inançlar genel olarak mantıklı ve deneysel kanıta sahip inançlardır (Ellis, David ve Lynn, 2010). Akılcı olmayan inançlar ise esneklikten uzak, mantık dışı ve değişime açık olmayan inançlar olarak tanımlanmaktadır. Kök aile deneyimleri ve anne babaya bağlanıp bağlanmama durumu bireyin çocukluk döneminde yaşadığı ve üzerinde çok fazla etkisinin olmadığı durumlardır. Kişinin anne babasını ve dolayısıyla çocukluk döneminde yaşadıklarını seçemediği olgusunun gerçekliğine karşın; kişi bu deneyimleriyle ilgili inançları üzerinde çalışabilmekte ve isterse bu inançları değiştirebilmektedir. ADDT temel olarak olayları iyi ya da kötü olarak algılamanın sebebinin olayın kendisinden değil, olayla ilgili bakış açısından kaynaklandığını savunmaktadır (Ellis vd., 2010). Bu kapsamda, kişinin kök aile deneyimlerini ve anne babaya bağlanma durumlarını yetişkinlik yaşamındaki evlilik ilişkisine yansıtmasını, bu durumlara yönelik algıları ve düşünceleri yani inançları yoluyla gerçekleştirdiği düşünülmektedir.

Günümüzde, evli çiftlerle yapılan danışmalarda bilişsel davranışçı yaklaşımlara sıklıkla başvurulması ile birlikte, evlilikteki sorunların ortaya çıkmasında ve sürmesinde ilişkilerle ilgili inançların rolü üzerinde durulmaktadır (Hamamcı, Kapçı ve Türkçapar, 2010). Akılcı olmayan inançlarla ilgili yapılan çalışmalara bakıldığında, bu inançlara sahip olan bireylerin evliliklerindeki uyum düzeyinin azaldığı (Addis ve Bernard, 2002),

partneri ile yaşadığı çatışmaların ise arttığı görülmektedir (Epstein, Finnegan ve Bythell, 1979).

Bu çalışmada kök aile deneyimlerinin fonksiyonelliği ve anne babaya bağlanma değişkenlerinin her ikisi de bağımsız değişken olarak ele alınmıştır. Hem anne babaya bağlanma hem de kök aile deneyimleri, bireyin bebeklik ve çocukluk dönemindeki yaşantıları sonucunda şekillenen ve bireyin diğer yaşam dönemlerini de etkileyen değişkenlerdir (Allison ve Sabatelli, 1988; Rosenstein ve Horowitz, 1996). Bu değişkenlerin birlikte kullanılmasının sebebi, birbiri ile benzer olan iki değişkenin ilişkilere yönelik akılcı olmayan inançlar aracılığıyla evlilik doyumuna etkilerinin ne derece benzerlik ya da ayrışma gösterdiğini incelemektir.

Tüm bu açıklamalar sonucunda araştırmanın hipotetik modeli oluşturulmuştur. Bu kapsamda ilişkilere yönelik akılcı olmayan inançların aracılığı ile kök aile deneyimlerinin fonksiyonelliği ve anne babaya bağlanmanın evlilik doyumu üzerindeki dolaylı etkisi incelenmektedir. İlgili alanyazın çerçevesinde önerilen hipotetik model Şekil 1'de sunulmaktadır.

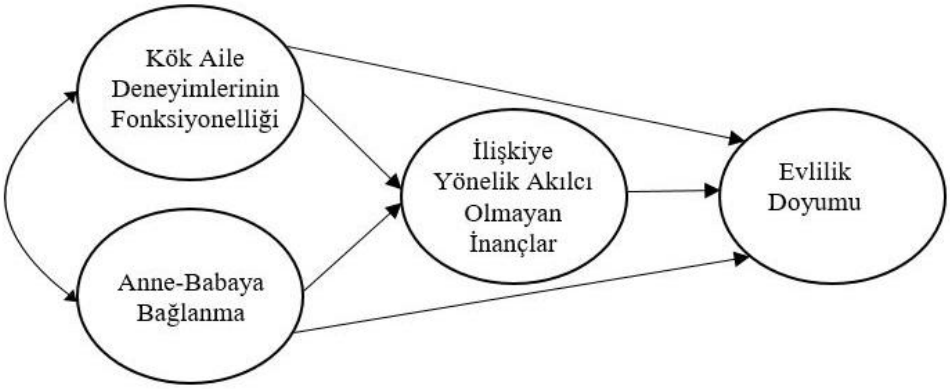

Şekil 1. Araştırmanın Hipotetik Modeli

Şekil 1'de sunulan hipotetik modeli test etmek amacıyla hazırlanan hipotezler aşağıda ifade edilmektedir:

Ana hipotez:

1. Kök aile deneyimlerinin fonksiyonelliği ve anne babaya bağlanma ile evlilik doyumu arasındaki ilişkide ilişkilere yönelik akılcı olmayan inançların aracılık rolü vardır.

Alt hipotezler:

1.1: Kök aile deneyimlerinin fonksiyonelliği ve evlilik doyumu arasında anlamlı ve pozitif bir ilişki vardır.

1.2: Kök aile deneyimlerinin fonksiyonelliği ve ilişkilere yönelik akılcı olmayan inançlar arasında anlamlı ve negatif bir ilişki vardır.

1.3: Kök aile deneyimlerinin fonksiyonelliği ve anne babaya bağlanma arasında anlamlı ve pozitif bir ilişki vardır.

1.4: Anne babaya bağlanma ve evlilik doyumu arasında anlamlı ve pozitif bir ilişki vardır.

1.5: Anne babaya bağlanma ve ilişkilere yönelik akılcı olmayan inançlar arasında anlamlı ve negatif bir ilişki vardır.

1.6: İlişkilere yönelik akılcı olmayan inançlar ve evlilik doyumu arasında anlamlı ve negatif bir ilişki vardır.

1.7: Kök aile deneyimlerinin fonksiyonelliği, anne babaya bağlanma ve ilişkilere yönelik akılcı olmayan inançlar değişkenleri birlikte evlilik doyumunu anlamlı düzeyde yordamaktadır.

Amaç

Bu araştırmanın temel amacı, evli çiftlerde kök aile deneyimlerinin fonksiyonelliği ve anne babaya bağlanma düzeylerinin evlilik doyumu ile ilişkisi incelenirken akılcı olmayan inançların aracı rolünü incelemektir.

Önem

Bebeklik ve erken çocukluk döneminde bakım veren ile yaşanan deneyimlerin bireyin yetişkinlik dönemindeki duygu, düşünce, tutum ve davranışlarında etkisi olduğu bilinmektedir. Doğumu ile birlikte birey, ilk deneyimlerini temel bakım veren kişi ile yaşamaktadır. Çocuğun bakım vereni ile kurduğu ilişkinin kalitesi, bireyin yetişkinlik döneminde kuracağı ilişkilerindeki doyum düzeyini etkilemektedir. Bireyin özellikle evlilik ilişkisindeki doyum düzeyi o ilişkinin sağlıklı sürmesinde önemli bir etkiye sahiptir. Kişinin çoğunlukla anne babası ile yaşadığı kök aile deneyimlerinin fonksiyonel olması ve anne baba-çocuk arasındaki bağlanma ilişkisinin güvenli olması; yetişkinliğindeki evlilik ilişkisinde doyuma sahip olmasına katkı sunmaktadır.

0-6 yaş arasında anne baba ile yaşanan deneyimlerin bireyin yetişkinlik dönemindeki birçok davranış ve tutumunu etkilediği yapılan araştırmalar sonucunda açıkça görülmektedir. Bu deneyimlerin kişinin evlilik doyumu ile ilişkili olduğu kabul

edilmekle beraber, aradaki ilişkinin hangi değişkenler aracılığı ile gerçekleştiğini ortaya koymak için ileri düzeyde istatistik gerektiren çalışmaların yapılması önemlidir. Kök ailede yaşanan deneyimler ve anne babaya bağlanıp bağlanmama durumu tek başına ele alındığında çocukluk anısı olarak kabul edilebilmektedir. Bireyin bu anılarına yönelik geliştirdiği düşünceleri ise gelecekteki yakın ilişkilerinde izleyeceği yolları belirmektedir.

Kök ailede yaşanan deneyimler ve anne babaya bağlanma durumu bireyde bir arka plan oluşturmakta ve deneyimlenen olaylarla ilgili düşünceleri etkilemektedir. Bu çalışmada bireyin bebeklik ve çocukluk dönemindeki yaşantıları sonucunda şekillenen ve bireyin diğer yaşam dönemlerini etkileyen kök aile deneyimlerinin fonksiyonelliği ve anne babaya bağlanma değişkenleri birlikte ele alınmıştır. Mevcut çalışmada, birçok çalışma sonucunda birbiri ile ilişkili olduğu bulunan bu iki değişkenin ilişkilere yönelik akılcı olmayan inançlar aracılığıyla evlilik doyumuna etkilerinin ne derece benzerlik ya da ayrışma gösterdiği ortaya koyulmaktadır. Bu kapsamda, çalışma sonucunda bu benzer iki değişken arasındaki küçük farklılıkların olup olmadığı incelenmekte ve çalışmanın bu bulgu ile alanyazına önemli bir katkı sunduğu düşünülmektedir.

Aile ve evlilikle ilgili anayasa maddeleri incelendiğinde, Türkiye Cumhuriyeti Anayasası'nın 41. maddesinde (Türkiye Cumhuriyeti Anayasası, 1982, 41) ailenin Türk toplumunun temeli olduğu belirtilmekte ve devlete ailenin korunması için gerekli düzenlemeleri yapması ve teşkilatları kurması konusunda ödevler yüklenmektedir. Bu çalışmada da evlilik birliğinin sağlıklı bir şekilde sürmesi ve ailenin korunması ile ilgili en fazla karşılaşılan kavramlardan biri olan evlilik doyumunu doğrudan ve dolaylı olarak etkileyen üç değişkenin değerlendirmesi ve bulgular çerçevesinde yorumlanması gerçekleştirilmiştir. Gerçekleştirilen çalışma ile evli bireyler, kök aile deneyimleri fonksiyonelliği ya da anne babalarına bağlanma düzeylerinden dolayı sıkıntı yaşasalar dahi ilişkilere yönelik akılcı olmayan inançları üzerinde çalışarak evlilik doyumlarını yeniden düzenleyebildiklerini fark edebilmektedirler. Bu kapsamda bu çalışmanın ailenin korunması ile ilişkili olan birçok değişkenden dördünü sunarak evli bireyler için önemli noktalara ışık tutabildiği düşünülmektedir.

Bu çalışmanın evlilik doyumuna ve dolayısıyla bireylerin sağlıklı bir evlilik ilişkisine sahip olmasına katkı sağladığı düşünülmektedir. Toplum içindeki en küçük birlik olan aile evlilikle oluşmakta ve ailede nesiller arası aktarım yapılmaktadır. Dolayısıyla bireyler sadece kendi evlilik ilişkilerini değil nesiller arası aktarım yaptıkları bireylerin (çocuklarının) ilişkilerini de etkiledikleri için evli bireylerle yapılan çalışmaların toplumsal bir katkısının da olduğu düşünülmektedir.

Bu çalışmanın evlilik ve aile psikolojik danışmanlarına, bireyin anne babaya bağlanma durumu ve kök aile deneyimlerinin akılcı ya da akılcı olmayan ilişki inançları geliştirmesine sebep olabileceği; bu inançların da evlilik ilişkisinden elde edilen doyum düzeyini etkileyebileceği konusunda nedensel bir bakış açısı sunduğu düşünülmektedir. Elde edilen bulgular ile ilişkilere yönelik akılcı olmayan inançların erken çocukluktan gelen deneyimleri evliliğe aktaran mekanizmalardan biri olduğu doğrulandığı için bu mekanizma üzerinde yani bilişlerle çalışmanın önemini evlilik ve aile psikolojik danışmanlarına hatırlattığı düşünülmektedir. Ek olarak, evlilik ve aile psikolojik danışmanları, kullandıkları psikolojik danışma teknikleri içerisinde akılcı inançları artırmaya yönelik tekniklere önem vermeleri ile çiftlerin evlilik ilişkilerine olumlu yansımalarının olacağını çıkarabilmektelerdir.

Bu çalışma kapsamında, veri toplama araçlarından Kök Aile Ölçeği, İlişki İnançları Ölçeği ve Ana Babaya Bağlanma Ölçeği'nin maddeleri ile yeniden Açımlayıcı Faktör Analizi gerçekleştirilmiş ve bu ölçeklerin güncel bir zamanda toplanan veri seti ile faktör yapılarının yeniden incelenmesi sağlanmıştır. Gerçekleştirilen bu analizler ve bulguları, ölçekleri kullanmayı planlayan araştırmacılara ölçeklerin orijinal yapısı dışında yapılarda da görünebileceği ile ilgili fikir vermesi açısından önemlidir.

Alanyazına bakıldığında evlilik doyumunu açıklamaya yönelik model önerilerinin olduğu görülmektedir. Evlilik doyumu ile doğrudan ya da dolaylı olarak ilişkileri incelenen başlıca değişkenler şunlardır: erken dönem uyumsuz şemalar ve pozitif-negatif duygulanım (Aksoy-Bolat, 2016), evlilik çatışması ve affetme (Çıtışlı-Turgut, 2018), depresyon, mutluluk, psikolojik iyi oluş ve evlilik süresi (Öz, 2019), çekirdek ailelerindeki duygusal süreçler ve benlik kurguları (Kurşuncu, 2020). Bu çalışmalar arasında anne babaya bağlanma ve kök aile deneyimlerinin fonksiyonelliğinin, evlilik doyumu ile ilişkisinde ilişkilere yönelik akılcı olmayan inançların aracılık rolünün test edildiği bir çalışmaya henüz rastlanmamıştır. Bu çalışmanın alanda ilk olması nedeniyle evlilik ve aile danışmanlığı alanında çalışan uzmanlara ve araştırmacılara katkı sağlayacağı düşünülmektedir.

Sayıltılar

Araştırmanın sayıltıları şu şekildedir:

1. Araştırmaya katılan bireylerin belli düzeyde evlilik doyumları olduğu varsayılmaktadır.
2. Araştırmaya katılan bireylerin kök ailelerinde belli düzeyde algıladıkları özerklik ve yakınlığın olduğu varsayılmaktadır.
3. Araştırmaya katılan bireylerin belli düzeyde anne babalarına bağlandıkları varsayılmaktadır.
4. Araştırmaya katılan bireylerin belli düzeyde ilişkilere yönelik akılcı olmayan inançları olduğu varsayılmaktadır.
5. Araştırmaya katılan bireylerin evlilik doyumları üzerinde modelde yer almayan başka faktörlerin de etkisinin olabileceği varsayılmaktadır.
6. Araştırmaya katılan bireylerin akılcı olmayan inançları üzerinde modelde yer almayan başka faktörlerin de etkisinin olabileceği varsayılmaktadır.

Sınırlılıklar

Bu araştırmanın belli sınırlılıkları bulunmaktadır. Öncelikle, araştırma kapsamında uygun örnekleme yöntemi kullanıldığı için, elde edilen bulguların genellebilirliği, bu araştırma kapsamındaki katılımcılar ve bu katılımcılarla benzer özelliklere sahip kişilerle sınırlıdır. Bu çalışmada, Covid-19 pandemisinin etkilerini kontrol etmeye yönelik herhangi bir değişkene yer verilmemiştir. Bu açıdan, pandemi döneminin araştırma değişkenlerine olası psikolojik yansımaları söz konusu olmuş olabilir.

Tanımlar

Evlilik Doyumu: Bireyin içinde bulunduğu evlilik ilişkisine yönelik öznel değerlendirmesi ve kişisel duyguları olarak tanımlanmaktadır (Thompson, 1988).

Akılcı Olmayan İnançlar: Abartılmış, katı, mantıksız ve mutlakçı inançlardır (Ellis, 2003).

Bağlanma: Kişinin hayatındaki önemli insanlarla, özellikle stres altında iken, yakınlık araması ve bu yakınlığı sürdürmesiyle karakterize edilen duygusal ve görünmeyen bir bağdır (Ainsworth ve Bowlby, 1991).

Kök Aile: Bireyin ilk fizyolojik ve duygusal ihtiyaçlarının karşılandığı ve çocukluk yıllarının çoğunu içinde geçirdiği toplumsal bir birim olarak tanımlanmaktadır (Botha vd., 2009; Hovestadt vd., 1985).

BÖLÜM 2

KURAMSAL ÇERÇEVE VE İLGİLİ ARAŞTIRMALAR

Bu bölümde sırasıyla evlilik doyumu, bağlanma, kök aile ve akılcı olmayan inançlar ile ilgili kuramsal bilgilere yer verilmiştir. Her bir değişkenin açıklamasından sonra, evlilik doyumu ile ilgili değişkenin beraber araştırıldığı yurt dışında ve yurt içinde yürütülen başlıca çalışmalar özetlenmiştir. Son olarak, mevcut çalışmada kurgulanan modele ilişkin açıklama sunulmuştur.

Evlilik Doyumu

Yakın ilişkilerin önemli evrelerinden biri olan evlilik, çoğu birey için anlamlı bir deneyimdir. Evlilik; yaşam süresince arkadaşlık, aşk, destek, cinsel tatmin, bağlılık gibi kavramları barındıran bir kurumdur (Fincham ve Beach, 2006). Yıldırım (2007) evliliği; bireyin toplumdaki yaşantısını ve geleceğini etkileyen bir ilişki olarak tanımlamaktadır. Evlilik ile birey yeni bir sosyal rol ve statü sağlamaktadır (Kızıldağ, 2019). Evlenen birey eş rolünü edinmekte ve eşinin ailesi ile birlikte sahip olduğu akrabalık ilişkilerini artırmaktadır. Farklı ailelerin bir araya gelmesiyle toplumsal dayanışmayı da artıran bir kurum olan evlilik, zamanla değişime uğrasa da yüzyıllardır toplumun temel birliği olma niteliğini korumaktadır (Erişti, 2010; Cihan-Güngör, 2007).

İlişki içinde olan bireyler bulundukları ülkenin hukukuna göre ilişkilerine resmiyet kazandırmak için evlenebilmektelerdir. Evliliğin önemi, yasalar çerçevesinde güvence altına alınmaktadır. Türk Medeni Kanunu'nda yer alan 185. maddeye göre (2001); "Evlenmeyle eşler arasında evlilik birliği kurulmuş olur. Eşler, bu birliğin mutluluğunu elbirliğiyle sağlamak ve çocukların bakımına, eğitim ve gözetimine beraberce özen göstermekle yükümlüdürler. Eşler birlikte yaşamak, birbirine sadık kalmak ve yardımcı olmak zorundadırlar." Evlilik birliğinin sürdürülmesi ile ilişkili olan birçok değişken bulunmaktadır. Bu değişkenlerin neler olduğu ve evlilikle ilişkileri alanyazında sıklıkla ele alınan bir konudur. Evlilik birliğinin sağlıklı bir şekilde sürmesi konusunda sıklıkla ele alınan değişkenlerden biri evlilik doyumudur. Evlilik doyumu;

bireyin içinde bulunduğu evlilik ilişkisine yönelik tatmin olma derecesini tanımladığı için evlilik birliğinin sürdürülmesi konusunda önemli bir kavramdır (Cihan-Güngör, 2007).

Evlilik doyumu, modern toplumda giderek artan bir ilgi ile araştırılırken, bu kavramı açıklayan kuram ve modelleri incelemek önemlidir. Baumrind (1971), bireyin sosyalleşme sürecini ve evlilikten aldığı doyumu, anne babalık stilleri ile açıklamıştır.

Anne Babalık Stilleri Modeli

Diana Baumrind (1966), çocuk yetiştirme davranışlarını anne babalık stilleri modeli (parenting style model) ile açıklamıştır. Bu modele göre anne babalar çocuklarına toplumsal kuralları öğreten, onları sosyalleştiren temel kaynaklardır. Ebeveynlerin çocukları sosyalleştirmek için kullandıkları yöntemler arasında farklılıklar bulunmaktadır. Ruh sağlığı uzmanları, çocuk yetiştirirken benimsenen stiller arasındaki farklılıkların; çocukların psikososyal ve duygusal gelişimi açısından farklılıklar yaratacağını belirtmektelerdir (Yılmaz, 1999). Baumrind (1966), başlangıçta üç anne baba stili önermiş, sonrasında Maccoby ve Martin (1983), ilgisiz/ihmalkâr anne baba stilini de eklemiştir. Günümüzde farklı anne babalık tutumlarını ifade eden anne babalık stilleri dört farklı özellik göstermektedir (Çokamay-Yılmaz, 2018):

1. Otoriter/Yetkeci
2. İzin Verici
3. İlgisiz/İhmalkâr
4. Yetkin/Demokratik

Otoriter/Yetkeci Anne Babalık. Bu stildeki ebeveyn, disiplinli bir tutum sergilemektedir. Anne baba, kuralların uygulanması ve başarılı olunması konusunda hassastır ancak aynı hassasiyeti çocukları ile sıcak bir iletişim kurma konusunda göstermemektedir.

İzin Verici Anne Babalık: İzin verici ebeveyn edilgendir ve genellikle çocuğuna çok fazla özgürlük alanı sunar. Bu stilde yetişen çocuklar eylemlerini kendi istekleri doğrultusunda gerçekleştirirler. Anne baba çocuğunu kontrol etmezken ona karşı sıcak ve sevecendir. Çocuğundan herhangi bir alanda başarılı olması gibi bir beklentisi de yoktur.

İlgisiz/İhmalkâr Anne Babalık: Bu stildeki ebeveyn, çocuğuna karşı ne sıcak ne de kontrolcüdür. Çocuktan herhangi bir şey beklemeyen anne baba çocuğun isteklerine karşı da duyarsızdır. Anne babanın çocuk hakkında bildiği şeyler sınırlıdır. Çocuğu ihmal etme söz konusudur.

Yetkin/Demokratik Anne Babalık: Yetkin anne baba, çocuğundan olgun davranışlar beklemekte ve çocuğuna gelişim dönemine uygun olarak disiplin sağlayıcı kurallar koymaktadır. Aile içi iletişim önemlidir ve anne baba-çocuk arasında sıcak bir ilişki vardır. Kontrol, bakım, iletişim, beklenti gibi boyutlar yeteri kadar vardır.

Anne babalık stilleri modeline göre, farklı ebeveyn stilleri ile büyüyen çocuklarda farklı psikolojik sonuçlar görülmektedir. Otoriter anne babalık stili ile büyüyen çocuklar, yetişkinliğin çağına geldiklerinde yakın ilişkilerde yetersizlik hissetmekte ve düşük öz denetim algısına sahip olmaktadırlar (Maccoby ve Martin, 1983). Bu bulgulara dayanarak, evlilik doyumunun da otoriter anne babalık stilinden olumsuz etkilendiği söylenmektedir. Ayrıca, yetkin anne baba ile büyüyen çocukların – otoriter ve ihmalkâr anne baba stili ile büyüyen çocuklara göre – yeterlik, sosyal gelişim, kendilik algısı ve akıl sağlığı düzeyleri daha yüksek bulunmuştur (Maccoby ve Martin, 1983). Bu durum yetişkinlikte evlilik ilişkisine yansımakta ve alınan doyumu etkilemektedir. Yetkin anne baba stili ile büyüyen birey, yüksek kişisel kontrole sahip olmakta ve yakın ilişkisinde eşitlikçi davranışlar sergilemektedir (Gökmen, 2001). Evlilik doyumunu açıklayan bir diğer kuram; evlilikten alınan doyumu, ilişkinin sağladığı yarar üzerine temellendiren Sosyal Mübadele Kuramıdır.

Sosyal Mübadele Kuramı

Thibaut ve Kelley tarafından 1959'da geliştiriştirilen bu kuram; alanyazında sosyal mübadele, yatırım, karşılıklı bağımlılık ve etkileşim sonuçları başlıkları ile ele alınmaktadır (Koyuncu, 2019). Sosyal mübadele kuramı; ilişkilerin kurulması, sürdürülmesi ve sonlandırmasını açıklayan bir kuramdır. Temel kavramları; ilişkilerde ödül-bedel, karşılaştırma düzeyi ve seçenekler için karşılaştırma düzeyidir (Hovardaoğlu, 1996).

Ödül ve bedel, kuramın anahtar kavramlarındandır. En eski sosyal davranış kuramlarına dayanan bu kuram, insanların gerçekleştirdikleri sosyal ilişkileri kaynak değiş tokuşuna benzetmektedir (Bolat, Bolat ve Aytemiz-Seymen, 2009). Bu değiş tokuş, mal değeri olan birimlerin değişiminden farklıdır. Sosyal mübadele kuramı, somut olmayan faydaların değiş tokuşu ile ilgilenmektedir (Gefen ve Ridings, 2002). Birey; ödülü yüksek, bedeli düşük ilişkileri tercih etmektedir. Ödül; ilişkiden elde edilmesi beklenen, arzu edilen durumlardır. İlişki ile arkadaşlıkların genişlemesi, sevme-sevilme gereksinimlerinin karşılanması, dikkate alınma, güvende hissetme ödüllere örnek olarak

verilmektedir. Bedel ise, ödüllere ulaşmak için yapılan davranışlardır. Maddi-manevi çaba göstermek, para harcamak, vakit ayırmak da bedellere örnek olarak gösterilmektedir. Eşler mevcut ilişkilerinde ödediklerine inandıkları bedelin karşılığında ödül alamazlarsa ilişkide sorunlar yaşamakta, bağımlı değillerse, bu ilişkiyi sonlandırabilmektelerdir (Hovardaoğlu, 1996).

İlişkiden elde edilen doyum ile ilişkiye bağlı olmanın farklı durumlar olduğunu vurgulayan bu kuram, doyum ve bağlı olmanın değerlendirilmesinde kullanılan ölçütlerin de farklı olduğunu belirtmektedir. Thibaut ve Kelley (1959), bu kavramların değerlendirmesinde kullanılan kişiye özel ölçütleri karşılaştırma düzeyi ve seçenekler için karşılaştırma düzeyi olarak isimlendirmişlerdir.

Karşılaştırma düzeyi. Birey, ilişkisinden elde ettiği doyumu değerlendirirken bu ölçütü kullanmaktadır. Karşılaştırma düzeyi, bir ilişki için doyumdan doyumsuzluğa uzanan skalada sıfır noktasını göstermektedir. İlişkiden elde edilen çıktılar bu düzeyin üzerinde ise ilişki doyum vericidir ve birey ilişkiyi devam ettirme yönelimindedir. Sonuçların karşılaştırma düzeyinin altında olması, kişinin ilişkiden doyum almadığı anlamına gelmektedir (Türkmen, 2019).

Seçenekler için karşılaştırma düzeyi. Birey ilişkiyi sürdürme ile ilgili kararını değerlendirirken bu ölçütü kullanmaktadır. Seçenekler için karşılaştırma düzeyi; bireyin şu anda içinde bulunduğu ilişkiyi, alternatif başka bir bireyle yaşadığını düşündüğünde ulaşabileceği doyum düzeyine ilişkin tahminlerinin orta noktasıdır. Bireyin mevcut ilişkisinin sonuçları karşılaştırma düzeyi ile birlikte seçenekler için karşılaştırma düzeyinin de altında kalırsa bu ilişkinin bir süre sonra sonlanacağını tahmin etmek mümkündür (Kaplan, 2016). Bazı durumlarda kişinin içinde olduğu ilişkiden aldığı sonuçlar, karşılaştırma düzeyinin altında olurken seçenekler için karşılaştırma düzeyinin üstünde olabilmektedir. Bu tür ilişkide kişi doyum almamasına rağmen alternatif seçeneklerden elde edeceği sonuçların daha kötü olacağını düşündüğü için ilişkiyi devam ettirme kararını verir. Kurama göre bu durumdaki kişi ilişkisine patalojik olarak bağımlıdır (Hovardaoğlu, 1996).

Bu kuramla ilgili son zamanlarda yapılan bir çalışmanın bulguları dikkat çekicidir. Lan ve diğerleri (2017), Sosyal Mübadele Kuramı ışığında, ilişkide fedakârlıkta bulunmanın (bedel ödemenin) ilişki kalitesi üzerindeki etkilerini açıklamak amacıyla evli, genç çiftlerle çalışma yürütmüşlerdir. Bulgular; kadınlar, eşlerinin fedakârlıklarını kendilerinden daha fazla algıladıklarında hem kadınların hem de erkeklerin daha yüksek evlilik doyumuna sahip olduğu göstermektedir. Kadınların eşitsizlik algısı, hem erkeğin

hem de kadının evlilik doyumunu etkilemektedir. Bu bulgu çiftlerle, özellikle de genç çiftlerle çalışırken cinsiyet farklılıklarına odaklanmanın önemini belirtmektedir.

Sosyal mübadele kuramı; evlilik gibi ikili ilişkilerin ödül, bedel, karşılaştırma düzeyi ve seçenekler için karşılaştırma düzeyi kavramları üzerine kurulu olduğunu savunmaktadır. Aktarılan bilgilerden de anlaşıldığı üzere evlilikten elde edilen doyum ve evliliğin sürdürülmesi ile ilgili kararlar kuramın temel kavramlarındaki değişikliklerle yakından ilişkilidir. Evlilik doyumuna açıklama sunan bir diğer kuram, insanların karşılaştıkları olayları nasıl açıkladıkları üzerinde duran Yükleme Kuramıdır.

Yükleme Kuramı

Alanyazında yükleme kuramı (atıf teorisi) tarandığında; Heider (1958), Kelley (1973) ve Weiner'in (1986) kuramın öncü isimleri olduğu görülmektedir. Yükleme kuramının kökenleri Fritz Heider'a (1958) dayanmaktadır. Heider yüklemeleri; "insanların sorunlarını çözme konusunda daha etkili olabilmeleri için neden sonuç bulmalarını sağlayan temel bilişsel süreçlerin sonucu" olarak tanımlamıştır (Martinko, Harvey ve Douglas, 2007). Daha açık bir ifade ile yükleme; olumlu veya olumsuz bir sonucun nedenine yönelik bireyin açıklaması olarak tanımlanabilmektedir.

Heider'ın ilk çalışmasının ardından, yükleme kuramının en önemli modelleri Kelley ve Weiner tarafından geliştirilmiştir (Eberly, Holley, Johnson ve Mitchell, 2011). Kelley, insanların yüklemede bulunurken kullandıkları bilgi türlerini belirlemiş ve yükleme sürecinin ilk kısmına açıklamada bulunmuştur (Martinko vd., 2007). Kelley (1973), üç tip bilgi türünden bahsetmektedir. Bunlar; fikir birliği, tutarlılık ve ayırt ediciliktir. Birey; bir olayın veya davranışın nedenselliğini bulmak için, istemsiz bir şekilde, kendini ve başkalarını içerebilecek boyutları araştırmaktadır. Örneğin, eşinden kırıcı bir söz duyan kişi, "Eşim herkese karşı böyle mi?" diye sorabilir, bu soru davranışın ayırt ediciliğini ölçmek içindir. Davranışın benzer bağlamlarda tutarlılığı incelemek için "Önceki konuşmalarımızda da kırıcı hissettiğim oldu mu?" sorusu kullanılabilmektedir. Kişi son olarak "Gözlemleyen diğer kişiler de durumu kırıcı buldular mı?" sorusunu sorarak fikir birliği boyutunu araştırmaktadır. Davranışla ilgili toplanan bilgiler sonucunda kişi, "kırıcı bir söz duyma" durumun nedenini içsel olarak kendine (örneğin, değersizim) ve/veya dışsal olarak eşine (örneğin, eşim bugün stresli bir gün yaşamış) yüklemektedir.

Weiner (1986), yükleme sürecinin son kısmına açıklamada bulunmuş, yüklemelerin sonuçlarına odaklanmıştır. Weiner yüklemeleri, "başarıların ve başarısızlıkların nedenlerine ilişkin bireylerin açıklamaları" olarak tanımlanmaktadır (Weiner, Frieze, Kukla, Reed, Rest ve Rosenbaum, 1971). Yüklemeyle ilgili açıklamaların boyutlarının duygu ve davranışları etkilediğini dile getirmiştir (Martinko vd., 2007). Bireyler, bir yüklemeye tipik olarak dört çeşit açıklama getirmektedir. Bunlar; yetenek, çaba, şans ve görevin güçlüğü/kolaylığıdır. Birey, davranışın/olayın gerçekleşme nedenini bu dört açıklama ile anlamlandırmaktadır. Bu açıklamalar üç boyutta görülebilmektedir. Bunlar; nedensellik odağı, değişmezlik/istikrar ve kontrol edilebilirliktir. Nedensellik odağı, davranışın/olayın içsel ya da dışsal etmenlerle ilişkilendirilmesi ile ilgilidir. Örneğin, çalışmak içsel; işin güç ya da kolay olması dışsal etmenlerdir. Ek olarak; yetenek değişmez etmenlerden, şans değişebilen etmenlerdendir. Kontrol edilebilirlik boyutu ise bireyin başarı/başarısızlık olmasına sebep olduğunu düşündüğü etmenleri ne kadar kontrol edebildiğini göstermektedir (Işınsu-Halat, 2009).

Evlilik ilişkisinde yükleme kuramı, evlilik doyumunun değerlendirilmesine ışık tutmaktadır. Bu değerlendirme, kuramı benimseyen evlilik ilişkisi kuramcıları tarafından bireylerin mevcut evliliklerine yönelik yüklemeleri incelenerek yapılmaktadır. Bu kuramcılardan Thompson ve Synder'in (1986) varsayımı şu şekilde özetlenebilmektedir: Evlilikte yaşanan sıkıntıların doğasını ve nasıl tedavisi edileceğini anlamak için, çiftlerin hem kendilerine hem de eşlerinin davranışlarına getirdikleri nedenleri ve yükleme türlerini incelemek gerekmektedir. Bradbury ve Fincham (1990), bireylerin evliliklerini değerlendirirken kullanılan nedensellik ve sorumluluk yüklemeleri isminde iki yükleme türünü kullanmaktadırlar.

Nedensellik yüklemeleri. Bir olay ya da davranışın nedenine yönelik yüklemeleri içermektedir. Durumu ortaya çıkaran faktörlerin neler olduğu ile ilgilidir. Nedensellik yüklemelerinin boyutları; odak, istikrar ve genelliktir.

Sorumluluk yüklemeleri. Bir olay ya da davranışın sorumlusuna yönelik yüklemeleri içermektedir. Olaydan kimin sorumlu olduğu ile ilgilidir. Sorumluluk yüklemelerinin boyutları; kasıtlı tutumu da barındıran niyet, bencil tutumu da barındıran güdü ve suçlamadır.

İlişkiye yönelik yüklemeler ile evlilik doyumu arasındaki ilişki; uygulamacılar ve araştırmacılar tarafından ortaya konmaktadır. Evlilik doyumu yüksek olan bireyler, olumlu davranışları eşinin karakterinin (içsel etmenler) sonucu olarak görürken, olumsuz davranışları duruma özgü sebeplerin (dışsal etmenler) sonucu olarak yükleme

eğilimindedirler (Fincham ve Bradbury, 1992). Aksine, evlilik doyumu düşük olan bireyler; olumlu davranışların duruma özgü sebepler gibi dışsal etmenler (örneğin, iyi davranıyor, ne isteyecek acaba?), olumsuz davranışların ise karakter gibi içsel etmenler (örneğin, sinirlilik genlerinde var zaten) sonucunda oluştuğunu düşünmektedirler. Eşler tarafından sergilenen olumsuz davranışlar uyumsuz yüklemelere yol açmakta ve her ikisi de evlilik doyumunu negatif yönde etkilemektedir (Johnson, Karney, Rogge ve Bradbury, 2001).

Kuramsal bilgiler ve araştırmalar ile açıklandığı gibi, yüklemeler genel olarak hayatta, özel olarak da evlilikte önemli bir rol oynamaktadır. Bu kısımda açıklanan bir diğer kuram, evlilik doyumunu öncelikli evlilik hedeflerine ulaşıp ulaşmama durumu ile açıklayan Dinamik Hedef Kuramıdır.

Dinamik Hedef Kuramı

Li ve Fung (2011) tarafından önerilen bu kuram, evlilik doyumu ile ilgili önceki bulguların yaşam boyu gelişim perspektifinden ele alınması ile oluşturulmuştur. Dinamik hedef kuramı; evlilik hedeflerinin, yani kişinin evliliğinde ulaşmak istediği hedeflerin, evlilik doyumunu etkileyen anahtar değişken olduğunu ileri sürmektedir (Li, Tsang, Fung, Qiu ve Wang, 2020). Dinamik hedef kuramı; arkadaşlık hedefleri, araçsal hedefler ve kişisel gelişim hedefleri olmak üzere üç tür evlilik hedefi belirlemiştir (Li ve Fung, 2011).

Arkadaşlık hedefleri. Bireylerin evlilikteki sevgi ve aidiyet ihtiyaçlarına hitap eden, iki eş arasındaki sevgi ve samimiyetle ilgilidir (Li vd., 2020). Üçgen aşk kuramında (Sternberg, 1986); yakınlık ve bağlılık aşkın üç bileşeninden ikisidir ve her ikisi de arkadaşlık hedefleri ile ilişkilidir.

Araçsal hedefler. Evliliğin uygulamalı kısmı ile ilgilidir. Eşler ev işi, ev ekonomisi, çocuk yetiştirme gibi konularda sorumluluklarını birbirleriyle paylaşması gerekmektedir (Li ve Fung, 2011). Eşler, bu sorumluluklarda birbirlerini desteklemek için tamamlayıcı rollerde işbirliği yapmaktadırlar (Li vd., 2020). Mickelson, Claffey ve Williams'ın çalışması (2006), araçsal eş desteğin yüksek evlilik doyumunu yordadığını göstermektedir. Öte yandan, hane halkı işbölümünde algılanan eşitsizliğin (eşlerden birinin diğerinden araçsal destek alamaması durumunun) hem kadınların hem de erkeklerin evlilik mutluluğu ile negatif ilişkili olduğu ve kadınların boşanma olasılığı ile pozitif ilişkili olduğu görülmektedir (Frisco ve Williams, 2003).

Kişisel gelişim hedefleri. Kişisel gelişim hedefleri, bireylerin kişisel gelişimi için evlilik desteğine odaklanmaktadır (Li vd., 2020). Diğer insanlarla kurulan sosyal ilişkiler bireylerin kişisel hedeflerine ulaşmaları için önemli kaynaklardır (Li ve Fung, 2011). Murray, Holmes ve Griffin'in (1996a) çalışmasına göre, bireyler eşlerini idealize ettiklerine ve eşleri de onları idealleştirdiklerinde ilişkilerinden daha fazla doyum sağladıkları görülmektedir. Daha açık bir ifade ile bireylerin eşleri hakkındaki düşünceleri, eşlerin kendilerinin bildirdiği niteliklerinin bir yansımasından çok kendi imajlarının ve ideallerinin bir yansıması olduğunda evlilikten alınan memnuniyetin daha fazla olduğu görülmüştür. Ek olarak, Murray, Holmes ve Griffin'in (1996b) aynı yıl yayımladığı diğer bir çalışmada, bireylerin eşlerine yönelik idealleştirmelerinin zaman içinde kendi kendini gerçekleştirdiği görülmüştür. Birbirlerini idealleştiren eşlerin ileri görüşlü oldukları, evlilik ilerledikçe diledikleri ilişkiyi yarattıkları görülmüştür. Evlilik hedefleri sadece ilişki ile ilgili değildir, kişisel gelişim hedeflerinde olduğu gibi, bireyin kişisel gelişimi için destekleyici bir ortam sağlamak için de vardır (Li ve Fung, 2011).

Brandtstädter ve Renner (2002), genç yetişkinlerin gerçekliği kendi hedeflerine uyacak şekilde değiştirmek anlamına gelen asimile edici hedeflere daha çok odaklanırken, ileri yetişkinlerin daha çok kişinin kendi beklentilerini gerçeğe göre uyarlamak anlamına gelen uyumlu hedeflere odaklandığını öne sürmektedirler. Bu bulguyu destekler şekilde, evlilik hedefleri, yetişkinliğin farklı dönemlerinde farklı şekilde önceliklendirilmektedir (Burke, Rauer ve Sabey, 2018).

Arkadaşlık hedeflerinin önceliği genç yetişkinlikte düşüktür ve insanlar yaşlandıkça giderek artmaktadır (Li ve Fung, 2011). İleri yaştaki yetişkinlerin, sınırlı gelecek zaman perspektiflerinden dolayı eşleri ya da yakın ilişkide oldukları partnerleri ile geçirdikleri zamana özellikle değer verdikleri görülmektedir (Fredrickson ve Carstensen, 1990). Araçsal hedeflerin önceliğinin ise, orta yetişkinlik döneminde en yüksek olduğu, genç ve ileri yetişkinlikte nispeten daha düşük olduğu bilinmektedir (Li ve Fung, 2011). Genç yetişkinlikte bireyler henüz çocuk yetiştirme, aile büyüklerine bakma gibi sıkıntılarla karşılaşmamışlardır. İleri yetişkinlik dönemindeki bireylerde ise, çocuklar evden ayrılmışlardır ve aile büyüklerinin kaybının yaşanmış olma olasılığı yüksektir. Orta yetişkinlikteki bireylerin ise sorumlulukları fazladır. Hem ev içi sorumluluklar hem de işle ilgili sorumlulukları yerine getirmeye çalışan orta yetişkinlik dönemindeki bireylerin diğer eşten destek almaya ciddi anlamda ihtiyaçları vardır. Bu nedenle, kişisel gelişim hedeflerinin önceliği ise genç yetişkinlik döneminde en yüksek düzeydedir (Li ve Fung, 2011). Kişisel gelişim hedefleri, eşin yardımıyla kişinin kendini

geliştirmesi ve genişletmesi ile ilgilidir. Bu hedeflerin başarılması, insanların gelecekteki zorluklar için daha yetkin olmalarına yardımcı olabilir. Genç yetişkinlikte öncelikli olan kişisel gelişim hedefleri, insanlar yaşlandıkça kademeli olarak azalmaktadır.

Evlilik hedeflerinin sınıflandırılması, yetişkinlik boyunca evlilik hedeflerinin değişen önceliği gibi noktalara değinen Dinamik Hedef Kuramı, evlilik doyumunun açıklanmasına katkıda bulunan kuramlardandır. Bir sonraki kısımda; insanların duygu, düşünce, tutum ve davranışlarına açıklama getirdiği araştırmalarca desteklenen ve erken dönem yaşantıları ile oluştuğu bilinen bağlanma kavramı açıklanmaktadır.

Bağlanma

Evlilik doyumu ile ilişkili olan çok sayıda değişken arasında bağlanma, üzerinde en çok durulan ve araştırmalara sıkça konu olan değişkenlerden biridir. Bireyin çocukluk döneminde deneyimlediği anne-baba-çocuk ilişkilerinin, sonraki gelişim dönemleri üzerindeki etkisi; yüzyıllardır ebeveynler, filozoflar, oyun yazarları ve son elli yıldır ruh sağlığı uzmanları tarafından incelenmektedir (Thompson, 2013). Bağlanma kuramı, bakım veren-çocuk arasında oluşan bağların gelişim sürecinde ne denli önemli olduğuna ilişkin kanıta dayalı sonuçlar sunmaktadır.

Bağlanma kuramı, John Bowlby ve Mary Ainsworth'un çalışmaları ile oluşmuş bir kuramdır (Ainsworth ve Bowlby, 1991). Bowlby'nin temellerini attığı bağlanma kuramı, Darwin'nin evrim kuramı, etiyoloji, gelişimsel psikoloji, sibernetik, bilgi işleme ve psikanalitik yaklaşımlar üzerine kurulmuş bir kişilik gelişim kuramıdır (Morsünbül ve Çok, 2011). Bowlby ile içsel çalışan modeller kavramı psikolojiye girmiştir. Ainsworth da hem Bowlby'nin düşüncelerini deneysel olarak test etmiş hem de bağlanma kuramına günümüzde de sıklıkla kullanılan bağlanma biçimlerini kazandırmıştır (Erişti, 2010).

Buist, Deković, Meeus ve Aken (2004), bağlanma çalışmalarının gelişimsel döneme odaklanan ve bağlanma figürüne odaklanan çalışmalar olarak iki ayrı düzlem içerisinde değerlendirilmesini önermektedir. Gelişimsel döneme odaklanan çalışmalar incelendiğinde; bebeklerle ve çocuklarla yapılan çalışmalarda bağlanmanın ölçümünün davranışsal boyutun incelenmesi amacıyla gözlemlerle yapıldığı görülmektedir (Morsünbül ve Çok, 2011). Aimsworth'un yabancı durum deneyi (the strange situation), Uganda ve Baltimore'da bebeklerle yaptığı çalışmalar davranışsal boyutun gözlenmesi ile yapılan çalışmalara örnek olarak verilebilmektedir. Bu boyut, bakım verenin çocuğuna ne kadar destek-yakınlık sunduğunu ve bebeğin de bakım verene tepkilerini içermektedir

(Buist vd., 2004). Bağlanmanın duygusal olarak tonlanan ve bilişsel beklentileri yansıtan duyuşsal-bilişsel boyutu da bulunmaktadır (Bretherton, 1985). Duyuşsal-bilişsel boyut; geçmiş deneyimlerle şekillenmekte ve yeni ilişkilerle ilgili beklentilerin temellerini oluşturmaktadır (McCormick ve Kennedy, 1994). Olgunlaşan bireylerde duyuşsal-bilişsel boyut davranışsal boyuta göre daha kararlıdır (Bretherton, 1985). Bu sebeple ergen ve yetişkinlerin bağlanmaları da duyuşsal-bilişsel boyutun ölçülmesi ile incelenmektedir (Paterson, Pryor ve Field, 1995). Armsden ve Greenberg'e göre (1987), bağlanmanın duyuşsal-bilişsel boyutu bireylerin kendisi ile ilgili bilgi verdiği öz bildirim ölçekleri ile ölçülebilmektedir. Bağlanma figürüne odaklanan çalışmalar ise bağlanmanın birden çok kişi ile kurulabileceğini ve bu bağlanmaların niteliğinin kişiye özgü olduğunu belirtmektedir (Buist vd., 2004). Çocuklar ergenliğe ve sonrasında yetişkinlik dönemine doğru büyüdükçe, ebeveynlerinin yanı sıra arkadaşlar ve romantik partnerler gibi diğer bağlanma figürleri ile de etkileşim kurmaktalardır (Ainsworth, 1989). Bağlanma figürüne odaklanan çalışmalar Sosyal İlişkiler Modelini (Buist vd., 2004) temel alarak bağlanmayı incelemektelerdir. Mevcut çalışmada bağlanma açıklanırken gelişimsel dönemlere odaklanılmış; bebeklik, çocukluk ve yetişkinlikte bağlanma ile ilgili alanyazın ele alınmıştır.

Bebeklik ve Çocuklukta Bağlanma

Bağlanma; bakım veren ve çocuk arasında gelişen ilişkide çocuğun bakım verenine karşı geliştirdiği, tutarlı ve sürekli olduğu düşünülen, güçlü duygusal bağdır (Thompson, 2013). Bu bağ, yeni doğanların yaşamlarını sürdürmeleri için gerekli ve gelişimsel olarak da işlevseldir (Morsünbül ve Çok, 2011). Bağlanma, keşfetme ve araştırma ile iki taraflı bir ilişki içindedir (Bowlby, 1969). Bakım veren kişi, diğer adı ile bağlanma figürü, çocuğa rahatlık duygusunu sunmakta ve güvenli üs işlevi görmektedir. Bağlanma figürünün yokluğunda ise çocukta gerginlik ve huzursuzluk görülmektedir. Çocuğun tehlike durumunda geri dönüp güvende hissedebileceği bir sığınağının olması, çocuğa çevreyi araştırma rahatlığı vermektedir (Doğan, 2016). Çocuk keşiften geri döndüğünde güvenli sığınağını bulması, bulamaması ya da bazen bulması bazen bulamaması çocuğun bağlanma örüntülerini etkilemektedir.

Çocukların keşfetme-araştırma davranışını inceleyerek bağlanma stillerini belirlemek amacıyla Ainsworth ve arkadaşları tarafından Yabancı Durum Deneyi ismi ile bilinen çalışma yapılmıştır (Ainsworth ve Bell, 1970). Bu deneyde 49-51 haftalık

bebekler, anneleri ve bir yabancı bulunmaktadır. Deney, bebeğin davranışlarını gizlice gözlemlemek için araştırmacıların tek taraflı aynalı camın arkasında bulunduğu küçük bir odada düzenlenmiştir. Yabancı durum olarak adlandırılan deney, her biri yaklaşık üç dakika süren sekiz aşamalık bir seride bebeğin davranışlarının gözlemlenmesi ile gerçekleştirilmiştir. Aşağıda bu aşamalar açıklanmaktadır (Ainsworth ve Bell, 1970):

1. Anne, bebek ve yabancı odaya girerler, sonrasında yabancı odadan çıkar (süre: bir dakikadan az).

2. Anne bebeği belirtilen yere koyar ve sandalyeye oturur. Bebek annenin dikkatini çekerse anne bebekle ilgilenir.

3. Yabancı odaya girer, bir dakika sessizce oturur, ardından anne ile bir dakika konuşur ve sonra bebeğin yanına gelir. 3. dakikada anne, bebeğin dikkatini çekmeden odadan ayrılır.

4. Bebek mutlu bir şekilde oyun oynuyorsa yabancı ona katılmaz. Hareketsiz duruyorsa, yabancı bebeğin ilgisini oyuncaklara çekmeye çalışır. Sıkıntılı görünüyorsa yabancı onu rahatlatmaya çalışır. Rahatsızlığı azalmıyorsa bu aşama üç dakika dolmadan sonlandırılır.

5. Anne içeri girer. Annenin gelişi karşısında bebeğin yapacağı davranışa izin vermek için anne hareketsizce kapı eşiğinde durur. Bu sırada yabancı odadan ayrılır. Anne bebeğini oyuncakların yanına bırakır ve güle güle diyerek tekrar odadan çıkar.

6. Bebek üç dakika yalnız bırakılır (bebek bölümün kısaltılmasını gerektirecek kadar rahatsız olmadıkça bu aşamanın da süresi üç dakikadır).

7. Yabancı odaya girer ve bebeğe 4. aşamadaki gibi davranır.

8. Anne geri döner, yabancı odadan ayrılır. Anne ve çocuğun yeniden birleştikleri gözlemlendikten sonra deney sona erer.

Bu deneysel prosedürle yapılan araştırma sonrası Ainsworth, Blehar, Waters ve Wall (1978), bağlanma biçimlerini "güvenli", "kaygılı-ikircikli" ve "kaçınan" olmak üzere üç tanım altında sınıflandırmışlardır.

Güvenli bağlanma: Güvenli bağlanma gösteren çocuklar, Ainsworth'un örnekleminin çoğunluğunu oluşturmaktadır (Ainsworth, Bell ve Stayton, 1971). Bu tür çocuklar, annelerinin (bağlanma figürünün) her zaman yanında olup, stres durumunda yardımcı olacağından emindirler (Nakash-Eisikovits, Dutra, Westen, 2002). Bağlanma figürünü çevreyi keşfetmek ve sıkıntı zamanlarında geri dönebilecekleri güvenli bir sığınak olarak kullanmaktadırlar (Main ve Cassidy, 1988). Güvenli bağlanan bir çocuk, yabancı ile odada bırakıldığında annesi gelinceye kadar huzursuz davranmaktadır.

Annenin dönmesi ve kısa bir süre onunla vakit geçirmesi ile yeniden oyuna ve çevre keşfine devam etmektedir. Kesinti olmaksızın tutarlı tepkiler sunan ve mümkün olduğunca ulaşılabilir bir bağlanma figürü, çocukta güvenli bağlanma örüntüsünün gelişebilmesi için önemli ve gereklidir (Kesebir, Özdoğan-Kavzoğlu ve Üstündağ, 2011).

Kaygılı-ikircikli bağlanma: Bu bebekler bağlanma figürüne karşı ikircikli bir davranış tarzı benimsemektedirler. Bebekler annenin yokluğunda kaygılanmalarına rağmen dönüşü ile kısa sürede yatışmazlar. Anneye yönelik temas ve yakınlık isteğine eşlik eden kızgınlık ve direnç içeren ikilemli davranışları bulunmaktadır (Morsünbül ve Çok, 2011). Kaygılı-ikircikli bağlanan çocuk, bağlanma figürünü güvenli bir üs olarak görmediği için çevreyi keşfetme amaçlı yapacağı uzaklaşma davranışlarında güçlük yaşamaktadır (Doğan, 2016). Bebeğin bu bağlanma örüntüsü, bakım verenin bebeğin ihtiyaçlarına tutarsız bir yanıtlar vermesinden kaynaklanmaktadır.

Kaçınan bağlanma: Kaçınan bağlanma örüntüsü olan çocuklar, fiziksel ve duygusal olarak bağlanma figüründen bağımsız tutum ve davranışlar sergilemektedirler (Behrens, Hesse ve Main, 2007). Annenin odadan çıkması ile nadiren ağlayan çocukta, anne döndükten sonra güvenli bağlanan bebeklerde gözlendiği gibi büyük kutlama tepkileri gözlenmemektedir (Durak, 2020). Bu çocuklar anneleri ile bir araya geldiklerinde, annelerinden uzaklaşıp dikkatlerini keşfetme davranışlarına yöneltmektedirler (Bretherton, 1992). Sıkıntılı hissettiklerinde bakım vereni ile temas kurmayan çocukların duyarsız ve ihtiyaçlarını reddeden bir bakım verene sahip olmaları muhtemeldir (Ainsworth, 1979).

Yukarıda tanımlanan ve yaşamın ilk yıllarında kristalize olmaya başlayan bağlanma örüntüleri, bireyin diğer yaşam dönemlerinde de etkilerini sürdürmektedir (Rosenstein ve Horowitz, 1996). Yetişkinlikte, özellikle de romantik ilişkilerde, bağlanma örüntülerinin benzer dinamiklerle işlediğini gösteren birçok çalışma bulunmaktadır. Yetişkinlikte bağlanma; çocuklukta ve ergenlikte gösterilen bağlanma örüntülerinin bir devamı olarak düşünülmektedir. Bağlanma örüntüsünün değişemez ya da sabit olduğu söylenmese de, bir kez oluştuktan sonra örüntülerin değişiklik gösterme olasılığı düşmektedir (Kesebir vd., 2011).

Yetişkinlikte Bağlanma

Bağlanma süreçlerinin yetişkinliğe nasıl aktarıldığını anlamak için içsel çalışan modeller, temel bir kavramdır (Pietromonaco ve Barrett, 2000). Bowlby'ye (1969) göre,

bakım veren ile yaşanan tekrarlı deneyimler çocuğun bağlanma figürüne yönelik bilişsel şemalarını şekillendirmektedir. Çocuğun yakınlık isteğine bakım verenin verdiği tepkiler; çocuğun bakıma ve ilgiye layıp olup olmadığı ve çevresindeki insanlara güvenip güvenemeyeceği konusunda şemalar geliştirmesine neden olmaktadır. İçsel çalışan modeller çocukluk ve ergenlik döneminde diğerleri tarafından pekiştirilmektedir. Başlangıçta yeni deneyimlerle yeniden düzenlenen içsel çalışan modeller, ergenliğin sonunda daha değişime dirençli ve daha sürekli hale gelmektedir. Yetişkinler oluşturdukları içsel çalışan modelleri, kendileri için önemli kişilerle ilişkilerinde kullanmaktadırlar (Doğan, 2016; Morsünbül ve Çok, 2011).

Yetişkinlikte bağlanma örüntüleri ile ilgili ilk çalışmalar Main, Kaplan ve Cassidy (1985) tarafından yapılmıştır. Main ve diğerleri (1985), 'Yetişkin Bağlanma Görüşmesi' adı altında ebeveynlere görüşmeler gerçekleştirmişlerdir (Yıldız, 2012). Bu görüşmede yarı yapılandırılmış bir görüşme tarzı kullanılmıştır. Bireylerden; kendi ebeveynleri ile ilişkilerini, bu ilişkilerin zaman içerisinde nasıl değiştiği ve bunların yetişkinlikteki kişiliklerine nasıl etkilerinin olduğunu anlatmaları istenmiştir (Morsünbül ve Çok, 2011). Görüşmeler sonucunda, Ainsworth'ün yabancı durum deneyi sonrası ileri sürdüğü üç bağlanma stilinin (güvenli, kaygılı-ikircikli ve kaçınan bağlanma) yetişkinlik için de geçerli olabileceği ortaya koyulmuştur (Subaşı ve Kazan, 2020).

Yetişkinlik dönemi bağlanma stillerini araştırırken Main ve diğerlerinin (1985) odağı çocukluk dönemi bağlanmalarıdır. Hazan ve Shaver'in (1987) çalışmasında ise, romantik ilişkinin kendisi bağlanma süreci olarak belirlenmiştir. Bu araştırmalarında, romantik ilişki sürecini, tıpkı bebek ile bakım veren arasında sevgi bağlarının oluşması gibi, birbirini seven yetişkinler arasında sevgi bağlarının kurulduğu biyososyal bir süreç olarak tanımlamışlardır. Hazan ve Shaver'in (1987) yürüttükleri çalışmanın bulgularına göre, Ainsworth'un çocukluk bağlanmaları için önerdiği üç bağlanma stili; bireyin kendine ve diğerlerine yönelik şemaları ile oluşturduğu içsel çalışan modeller ile yetişkinlikte de kısmen devam etmektedir. Üç bağlanma stilinin yetişkinlerde görülme sıklığının çocuklardaki görülme sıklığı ile benzer olması ve üç farklı bağlanma stiline sahip yetişkinlerin ilişkiyi yaşama biçimlerinin de farklı olması gibi bulgular da bu araştırmanın alanayzına katkı sunduğu diğer noktalardır.

Yukarıda aktarılan iki araştırma, Ainsworth'un bağlanma stillerini destekleyecek şekilde üçlü yetişkin bağlanma stilleri önermiştir. Bu araştırmalardan farklı olarak, Bartholomew ve Horowitz (1991), kişinin benliğine ve başkalarına yönelik bilişsel şemalarından oluşan içsel çalışan modeller yapısını temel almış ve yetişkinlik döneminde

bağlanmayı değerlendirmek için dört gruplu bağlanma stilleri modelini geliştirmişlerdir (Çalışır, 2009). Griffin ve Barthmelow (1994), çalışmalarında benlik ve başkalarına yönelik olumlu-olumsuz imajları şu şekilde tanımlamaktadır: Olumlu benlik modelindeki bireyler; kendi öz değerlerini içselleştirmekte ve bu nedenle başkalarının onları bu halleri ile kabul etmelerini beklemektedirler. Benlik modelinin niteliği romantik ilişkilerdeki kaygı ve bağımlılığın derecesi ile ilişkilendirilmektedir. Diğer bir ifade ile olumsuz benlik modeline sahip bireyler kendileri ile barışık olmadıkları için partnerleri ile olan ilişkilerinde kaygı ve ilişkiye bağımlılık yaşayabilmektedirler. Başkalarına yönelik olumlu imajları olan bireyler, diğer insanları genel olarak ulaşılabilir ve destekleyici olarak görmektedirler. Başkalarına yönelik modelin niteliği ise diğerlerinden yakınlık arama ya da diğerlerinden kaçma durumlarını tetiklemektedir. Başka bir ifade ile diğerlerine yönelik olumlu imajları olan bireyler insanlarla yakınlık kurmak için adım atarlarken, olumsuz imajlara sahip olan bireyler yakınlık durumunda kaçmak için harekete geçmektedirler. Yetişkin bireylerin bağlanma stilleri kişinin benliğine ve başkalarına yönelik olumlu ya da olumsuz temsillerinden oluşmaktadır. Yetişkinlerdeki dört tür bağlanma stili aşağıda tanımlanmaktadır (Griffin ve Barthmelow, 1994; Kaya-Balkan, 2009; Kesebir vd., 2011):

Güvenli bağlanma: Olumlu benlik-olumlu başkaları imajına sahip bireyleri tanımlamaktadır. Güvenli örüntü geliştiren bireyler kendilerini sevmekte ve desteğe layık olarak görmektedirler. Diğerlerine yönelik imajları da olumlu olduğu için ihtiyaç halinde yardımına gelecek, destek verecek iyi niyetli kişilerin olduğu düşüncesine sahiplerdir (Kaya-Balkan, 2009). Bu özellikleri sayesinde güvenli örüntü geliştiren bireyler özerkliklerini korurken diğerleri ile samimi ilişkiler geliştirme konusunda da rahattırlar (Bartholomew ve Horowitz, 1991).

Saplantılı/kaygılı bağlanma: Olumsuz benlik-olumlu başkaları imajına sahip bireyler bu örüntünün altında sınıflandırılmaktadır. Bu örüntüdeki bir kişi kendini değersiz ve sevilemez bulurken başkalarını güvenilir olarak görmektedir. Saplantılı bağlanma stiline sahip insanlar, bağımlı kişiler arası bir tarzın yanı sıra ciddi bir öz-değer eksikliği ile karakterizelerdir (Conrad vd., 2021). Bu örüntü, kişinin başkalarının kabulünü kazanarak kendini kabul etmeye çabalaması şeklinde görülmektedir (Bartholomew ve Horowitz, 1991). Main ve diğerlerinin (1985), yetişkinlik dönemine uyarladıkları kaygılı-ikircikli bağlanma sınıflamasına karşılık gelmektedir.

Bartholomew ve Horowitz'in (1991) dört gruplu bağlanma stilleri modeli daha önceki yetişkinlikte bağlanma modellerinden farklı olarak iki tür kaçınan bağlanma stili

önermektedir (Sümer ve Güngör, 1999). Bunlar; korkulu/kaçınan bağlanma ve kayıtsız/kaçınan bağlanmadır.

Korkulu/kaçınan bağlanma: Olumsuz benlik-olumsuz başkaları imajına sahip bireyleri tanımlamaktadır. Başkalarının güvenilmez ve reddedici olduğu inancının yanında kendilerinin değersiz ve sevimsiz olduklarına yönelik imajları da bulunmaktadır (Bartholomew ve Horowitz, 1991). Korkulu bir bağlanmaya sahip yetişkinler, sosyal bağlara can atmaktadırlar, ancak reddedilme korkularından dolayı bu isteklerine engel olmakta ve ilişkilerden kaçmaktadırlar (Williams, Ospina, Jalilianhasanpour, Fricchione ve Perez, 2018). Bu bağlanma stili yetişkin bağlanması konusundaki önceki çalışmalarda net bir şekilde ele alınmasa da, kısmen Hazan ve Shaver (1987) tarafından tanımlanan kaçınan stile karşılık geldiği düşünülmektedir (Bartholomew ve Horowitz, 1991).

Kayıtsız/kaçınan bağlanma: Olumlu benlik-olumsuz başkaları imajına sahip bireyler bu örüntü altında yer almaktadır. Kayıtsız bağlanmaya sahip yetişkinler yakın ilişki ihtiyacını ve başkalarına duyulan gereksinimi reddetmekte ve özerkliğe aşırı derecede önem vermektedirler (Kaya-Balkan, 2009). İlişkilere karşı duruşları "bağımlılık karşıtı" ve "yakınlığa karşı kayıtsız" olarak tanımlanabilmektedir (Bartholomew ve Horowitz, 1991). Kayıtsız kişiler, olumsuz beklentiler nedeniyle başkalarıyla yakınlaşmaktan kaçınmaktadırlar. Bunun yanında yakın ilişkilerin değerini savunmacı bir şekilde reddettikleri ve bağımsızlığın önemini vurguladıkları için yüksek öz-değer duygusunu sürdürmektedirler (Griffin ve Barthmelow, 1994). Kayıtsız/kaçınan bireylerin varlığı, tüm insanların ait olma ihtiyacı ve arzusuna sahip olduğu hipotezini desteklemeyen bir durumdur (Carvallo ve Gabriel, 2006).

Bağlanma bu kısma kadar çocukluk yaşantıları ile oluşan ve zamanla şekillenen içsel çalışan modellerin, kişinin diğer ilişkilerine karşı tutumlarını ve beklentilerini etkilediği hipotezinden hareketle gelişimsel dönemlere göre incelenmiştir. Bir sonraki kısımda bağlanma ve evlilik doyumu ile ilgili araştırmalara yer verilmiştir.

Bağlanma ve Evlilik Doyumu ile İlgili Araştırmalar

Bu kısımda ilgili araştırmalar kronolojik olarak sıralanmış olup, benzer örneklem grubunda yürütülen ve 2016 yılı sonrasında yayımlanan başlıca çalışmalar dâhil edilmiştir. Mohammadi, Samavi ve Ghazavi (2016) bağlanma stilleri, yaşam tarzı ile evlilik doyumu arasındaki ilişkileri incelemek amacıyla çok aşamalı rastgele örnekleme yöntemi ile seçilen 292 kişi (146 çift) ile çalışma gerçekleştirmişlerdir. Çalışmanın

bulgularına göre bağlanma stili ve yaşam tarzının evlilik doyumunu yordayabildiği görülmektedir. Ek olarak, kaygılı bağlanma ve kaçınan bağlanma stilleriyle evlilik doyumu arasında anlamlı ve negatif ilişki bulunmuştur. Sonuçlar, erken yaşlardaki aile ilişkilerinin bireyin bağlanma stilini şekillendirdiğini; kaçınan ve kaygılı bağlanma stillerin yetişkinlikte çiftlerin ilişkilerini etkilediğini göstermektedir. Çalışmada, bağlanma stillerinin çiftlerin ilişkileri üzerindeki etkisinin yaşam tarzının etkisinden çok daha fazla olduğu da belirtilmektedir.

Kamel Abbasi, Tabatabaei, Aghamohammadiyan Sharbaf ve Karshki (2016) yürütmüş oldukları bir çalışmada; bağlanma stilleri, duygusal zekâ ve evlilik doyumu arasındaki ilişkilerin araştırılmasını amaçlamışlardır. Bu amaçla İran'ın Meşhed kentinde yaşanan ve çok aşamalı örnekleme yoluyla seçilen 450 evli bireyle (226 erkek, 224 kadın) çalışmışlardır. Çalışma sonucunda evlilik doyumunun güvenli bağlanma stili arasındaki ilişkinin anlamlı pozitif; evlilik doyumunun kaçınan ve kaygılı bağlanma stilleri ile ilişkisinin ise anlamlı negatif olduğu bulunmuştur. Ek olarak, bağlanma stillerinin evlilik doyumunu anlamlı bir şekilde yordadığı görülmüştür. Duygusal zekâ ile ilgili bulgular incelendiğinde, duygusal zekâ toplam puanı ve alt boyutlarının evlilik doyumu ile anlamlı pozitif ilişkileri olduğu görülmektedir. Duygusal zekâ toplam puanı ve içedönüklük, adapte olabilirlik, genel duygudurum alt boyutlarının evlilik doyumunu anlamlı olarak yordadığı bulunmuştur. Elde edilen bulgulara göre bağlanma stilleri ve duygusal zekâ, evlilik içi uyuşmazlığı azaltan ve çiftlerin olumlu etkileşimlerini artıran evlilik doyumunu açıklayan anahtar faktörlerdendir.

Yapılan bir diğer çalışmada Girgin ve Şık (2018), Çatalca'da ikamet eden evli bireylerin romantik kıskançlık düzeyleri, bağlanma türleri ve evlilik doyumları arasında anlamlı düzeyde bir ilişki olup olmadığını ve bu değişkenlerin cinsiyet, yaş, eğitim düzeyi, evlilik süresi, evlenme biçimi ve çocuk sayısı açısından farklılaşıp farklılaşmadığını araştırmışlardır. Bu amaçla araştırmacılar 200 evli bireye (104 kadın ve 96 erkek) ulaşmışlardır. Araştırmada veri toplama araçları olarak Yakın İlişkilerde Yaşantılar Envanteri II, Romantik Kıskançlık Ölçeği ve Evlilik Doyumu Ölçeği kullanılmıştır. Yapılan çeşitli analizler sonucunda, bireylerin bağlanma stillerine göre evlilik doyumu ve kıskançlık düzeylerinin değiştiği görülmüştür. Çalışmada maddi durum ve eşin eğitim durumu ile evlilik doyumu ve kaçınan bağlanma stili arasında anlamlı ilişkiler bulunmuştur. Yapılan regresyon analizleri sonucunda, evlilikten alınan doyumu kaçınan bağlanma ve maddi durumun yordadığı görülürken; kıskançlığı ise kaygılı bağlanma, kaçınan bağlanma ve evlilik doyumunun yordadığı görülmektedir.

Araştırma sonucunda romantik kıskançlık, bağlanma stilleri ve evlilik doyumu arasında ilişkilerin olduğu ve birtakım sosyo demografik değişkenlerin de bu değişkenlerle ilişkili olduğu bulgusuna ulaşılmıştır.

Huang ve diğerleri (2020) çalışmalarında, evli heteroseksüel çiftlerin eşe bağlanma ve anne babaya bağlanmaları ile evlilik doyumu arasındaki ilişkileri kültür ve cinsiyet farklılıklarına göre incelemişlerdir. Araştırma 100 Taylandlı, 73 Tayvanlı çift ile yürütülmüştür. Araştırma bulgularına göre, Tayvanlı çiftlerde eşe kaygılı bağlanma ile evlilik doyumu arasında anlamlı negatif bir ilişki bulunmaktadır. Taylandlı çiftlerde ise hem eşe kaygılı bağlanma hem de eşe kaçınan bağlanma evlilik doyumu ile ilişkili değildir. Tayvanlı erkekler eşlerine göre daha yüksek eşe kaygılı bağlanma bildirirken bu durum Taylandlı erkeklerde görülmemiştir. Tayvanlı kadınlar eşlerine göre daha yüksek anne babaya kaçınan bağlanma bildirmiş, Taylandlı çiftlerde ise tam tersi eğilim gözlenmiştir. Bu bulgular; hem eşe hem de anne babaya bağlanmanın kültür ve cinsiyete göre evlilik doyumuna farklı etkilerinin olabileceğini vurgulamaktadır.

Kaynak-Malatyalı ve Büyükşahin-Sunal (2020) yürütmüş oldukları çalışmada, bağlanma boyutlarıyla evlilik doyumu arasındaki ilişkide evlilik gücü değişkeninin aracılık etkisini incelemeyi amaçlamışlardır. 162 evli çift ile yürütülen araştırmada Yakın İlişkilerde Yaşantılar Envanteri-II, İlişki İstikrarı Ölçeği ve Çift Güç Ölçeği veri toplama araçları olarak kullanılmıştır. Araştırmanın bulgularına göre, her iki cinsiyette de bağlanma kaygısı evlilik doyumunu evlilik gücü aracılığıyla yordamaktadır. Başka bir ifadeyle, bağlanma kaygısı yükseldikçe eşe yönelik algılanan güç düşmekte, eşe yönelik algılanan güç düştükçe de evlilikten elde edilen doyum azalmaktadır. Ek olarak, bağlanma kaçınmasının kişinin kendi evlilik doyumunu kadınlarda doğrudan, erkeklerde ise doğrudan ve de evlilik gücü aracılığıyla olumsuz yönde yordadığı bulgusuna ulaşılmıştır. Kadınlardaki bağlanma kaygısının eşin evlilik doyumunu olumsuz yönde yordadığı da araştırmanın önemli bulgularındandır. Sonuç olarak bu çalışma ile evlilik gücü değişkeninin bağlanma boyutlarıyla evlilik doyumu arasındaki ilişkide manidar bir role sahip olduğu bulunmuştur.

Bireyin erken çocukluk döneminde geliştirdiği anne babaya bağlanmayla benzer biçimde kök ailesiyle yaşadığı deneyimlerin fonksiyonel olup olmaması da evlilik ilişkisinin niteliği ile ilişkilidir (Botha vd., 2009; Rajabi, Mohammadi ve Taghipoor, 2017). Bireyin büyüdüğü ailede edindiği deneyimlerin önemini vurgulayan kök aile kavramı ve bu kavramın evlilik gibi romantik ilişkilere etkileri bir sonraki bölümde açıklanmaktadır.

Kök Aile

Kök aile; bireyin ilk fizyolojik ve duygusal ihtiyaçlarının karşılandığı ve çocukluk yıllarının çoğunu içinde geçirdiği toplumsal bir birim olarak tanımlanmaktadır (Botha vd., 2009; Hovestadt vd., 1985). İnsanların en önemli sosyal bağlamlarından olan kök aile, yaşam üzerinde benzersiz etkilere sahiptir (Akar, 2019). Bireylerin kişiliğinin; kök ailede yaşanan deneyimlerle şekillendiği düşüncesi alanyazında yaygın olarak kabul görmektedir (Conger, Cui, Bryant ve Elder, 2000).

Aile ile ilgili ilk dikkat çekici çalışmaları yapan kişi Sigmund Freud'tur. Ancak Freud ailelerle çalışmamış, bunun yerine, bireyin kişiliğinin oluşması ve gelişiminde 0-6 yaş arası anne-çocuk ilişkilerinin önemini vurgulamıştır (Fenell ve Weinhold, 1989; Akt. Nazlı, 2014). Çalışmalarını ailelerle gerçekleştiren Murray Bowen, aile danışmanlığı alanının önemli isimlerindendir. Aileyi duygusal bir birim olarak kavramsallaştıran Bowen, bireylerin bu birim içerisinde karşılıklı etkileşim içerisinde olduklarını belirtmektedir (Kerr ve Bowen, 1988). Bu nedenle aile sistemindeki parçalardan birinde olan değişiklik sistemin tümünü etkilemektedir.

Bowen, bireylerin davranışlarını kök ailede öğrenilen iletişim kalıpları ile açıklamaktadır (Nazlı, 2014). Kök aile ilişkilerindeki özerklik ve yakınlık arasındaki denge, yetişkinlikteki benliğin farklılaşması ile yakından ilişkilidir (Bowen, 1978). Bir sonraki bölümde detaylı bir şekilde ele alınan özerklik, yakınlık ve bu iki boyutun dengesi ile oluşan benliğin farklılaşması; mevcut çalışmada kök aile deneyimlerinin fonksiyonelliğinin temellerini oluşturmaktadır.

Özerklik, Yakınlık ve Benliğin Farklılaşması

Her bebek, insanların özel biyolojik durumu nedeniyle, diğer türlerin yavrularına kıyasla çok daha uzun süre ebeveynlerinin bakımına ihtiyaç duymaktadır (Soysal, Bodur, İşeri ve Şenol, 2005). Bu gereksinimlerin karşılanması gerekliliği, bebeğin bakım verenine karşı bağımlılık geliştirmesine neden olmaktadır (Karakaş ve Şahin-Dağlı, 2019). Yıllar geçtikçe, gelişmekte olan çocuğun kendisinden ve davranışlarından sorumlu olma kapasitesi artmakta ve kendi başına bir birey olma görevi ortaya çıkmaktadır. Ek olarak, ebeveynler de çocuktaki bu bireyselliğin gelişmesine izin verecek şekilde davranma sorumluluğunu taşımaktalardır (Kerr ve Bowen, 1988).

Özerklik; kişinin düşünceleri, duyguları, eylemleri ve bunların sonuçları için sorumluluk alıp karar verirken kendi niyetlerini, hedeflerini ve tercihlerini göz önünde bulundurması anlamına gelmektedir (Sachs, 2016). Sağlıklı, yani fonksiyonel aileler, çocukları ile olan ilişkilerinde kişisel sorumluluğa, ifadelerinin netliğine, ailedeki diğerler üyelere karşı açık olmaya, aile üyelerine saygı göstermeye ve kayıp ve ayrılıkları açıkça konuşmaya vurgu yaparak aile üyelerin özerklik geliştirmelerine yardımcı olmaktadırlar (Hovestadt vd., 1985). Özerk bireyler diğerlerine daha az bağımlı ve diğerleri tarafından daha az yönetilmektedirler (Kerr ve Bowen, 1988). Özerkliği engellenen bir kişi ise, ya kendisine koyulan kurallara sorgulamadan uymakta ya da başkalarının beklentilerine katı bir şekilde karşıt gelme davranışları sergilemektedir (Sachs, 2016).

Fonksiyonel ailelerin bir diğer özelliği; çok çeşitli duyguların ifade edilmesini teşvik ederek, evde sıcak bir ortam yaratarak, aile içi çatışmaları aşırı stres olmadan aşarak, insan doğasının iyi olduğu bilincini aşılayarak ve duyarlılığı destekleyerek aile üyelerinin yakınlık geliştirmesine yardımcı olmalarıdır (Hovestadt vd., 1985). Bowen'ın teorisine göre sağlıklı bir kök ailelede büyüyen yani kök ailesinde yakınlık ve özerklik geliştirebilmiş bireylerin benliğinin farklılaştığı görülmektedir (Skowron ve Friedlander, 1998). Benliği farklılaşmış bireylerde özerkliğin yanında aileye duygusal olarak bağlı kalmaya iten içgüdüsel olarak köklenmiş bir yaşam gücünün (yakınlığın) varlığına inanılmaktadır (Kerr ve Bowen, 1988). Bu yakınlık gücü, kişinin özerkliğini olumsuz anlamda etkilememekten ziyade onu desteklemektedir. Kişi ailesine ne kadar yakın hissederse özerk olma konusunda da o kadar rahat hissetmekte ve başkalarıyla kaliteli ilişkiler kurabilmektedir (Sachs, 2016). Benliğin farklılaşması, olgunlaşma ve psikolojik olarak sağlıklı olmak için en kritik kişilik değişkenlerinden biri olarak kabul edilmektedir (Skowron ve Friedlander, 1998).

McGoldrick, Carter ve Garcia-Petro'nun (2014) benliğin farklılaşmasının iki boyutunun (özerklik ve yakınlık) cinsiyetlere göre incelenmesi ile ilgili takip eden cümlelerdeki açıklamaları dikkat çekicidir. Yirminci yüzyılın sonuna kadar, erkek gelişimi için ayrışma ve özerklik; kadın gelişimi için ise yardımseverlik, bağımlılık, yakınlık ve bağlama dikkat değerleri öncelikli kazanılması gereken değerler olarak kabul edilmiştir. Gelişim teorileri yakın zamana kadar bu iki boyutun karşılıklı dengesinin benliğin farklılaşmasına sağladığı önemi kavramada başarısız olmuşlardır. Hem kadınların hem de erkeklerin özerkliğe ve başkaları ile ilişki kurmaya aksi iddia edilemeyecek şekilde ihtiyaçları vardır. Yalnızca özerkliğin birey için yeterli olacağı

inancı bir yanılsamadır. İnsanların tek başına var olamadığı gibi insan deneyimlerinin en anlamlı olanlarının da ilişkisel yakınlığa dayandığı su götürmez bir gerçekliktir.

Bu kısma kadar, özerklik, yakınlık ve benliğin farklılaşması kavramları açıklanmıştır. Bir sonraki bölümde kök aile deneyimlerinin evlilik ilişkisine yansımaları ele alınmaktadır.

Kök Aile Deneyimlerinin Evlilik İlişkisine Yansımaları

Framo'ya (1976) göre, evli bireylerin eşleri ve çocukları ile yaşadıkları ilişki sorunları, kök aileden gelen çatışma örüntülerinin yeniden yapılandırılması ve detaylandırılmasıdır. Yaşanan sıkıntıların tek kaynağının kök aile deneyimlerini söylemek doğru değildir çünkü sosyal bilimlerde bir değişkeni etkileyen sayısız etmen bulunmaktadır. Ancak, birey ve aile gelişimini kuşaklararası olarak inceleyen birçok araştırmacı, kök aile deneyimlerinin kişinin hem bireysel hem de ilişkisel özelliklerini etkileyen bir miras oluşturduğunu varsaymaktadır (Allison ve Sabatelli, 1988; Bowen, 1978; Farley, 1979).

Bowen (1978), fonksiyonel aileleri birbirlerinden iyi bir şekilde farklılaşan bireyler kümesi olarak tanımlamaktadır. Daha önce de belirtildiği gibi, fonksiyonel ailedeki bireyler özerklik ve yakınlık arasındaki dengeyi kurabilmeleri ile bilinmektelerdir (Sabatelli ve Bartle-Haring, 2003). Birey, kök ailesinde özerklik ve yakınlık arasındaki dengeyi kurduğunda (benliği farklılaştığında); evlilik gibi romantik ilişkilerinde terk edilme veya dışlanma korkusu hissetmeden benliğini yaşayabilmektedir. Yani, fonksiyonel kök aile deneyimlerine sahip birey, ilişkilerinde yakın temasa izin verirken aynı zamanda bağımsız kararlar da alabilmektedir (Schweer-Collins vd., 2017).

Birbirlerinden daha az farklılaşmış aileler, özerklik ve yakınlık ihtiyaçlarını etkili bir şekilde dengeleme konusunda başarısızlık yaşamaktalardır (Sabatelli ve Bartle-Haring, 2003). Bu ailelerde büyüyen bireyler, eşi ile ilişkilerindeki sınırları ele almada güçlük çekebilmekte ve yakın ilişkileri sürdürme yetenekleri ile ilgili kolayca kaygılanabilmektedirler (Bartle ve Rosen, 1994). Bireylerin bu kaygıları, özellikle eş ile tartışma anında karşı tarafa empatik bir şekilde tepki verebilmelerini engellemektedir. Bu çatışma anlarında birey ya eşinin ihtiyaçlarına aşırı duyarlı, bağımlı ve talepkar hale gelmekte ya da kendini incinmekten korumak için eşinden uzaklaşmaktadır (Sabatelli ve Bartle-Haring, 2003).

Bu açıklamalar, kök aile deneyimlerinin bireyin evlilik ilişkisine etkileri olduğunu belirtmektedir. Aşağıda, evli bireylerin kök aile deneyimleri ve evlilik doyumları arasındaki ilişkinin incelendiği araştırmalar özetlenmiştir. Bu araştırmalar, iletişim kalıplarının kuşaklararası bir şekilde bireyin ilk ailesinden (kök ailesinden) ikinci ailesine (evlenme ile kurduğu aile) taşınması hipotezini test eden çalışmalardır.

Kök Aile ve Evlilik Doyumu ile İlgili Araştırmalar

Bu kısımda ilgili araştırmalar kronolojik olarak sıralanmış olup, benzer örneklem grubunda yürütülen ve 2009 yılı sonrasında yayımlanan başlıca çalışmalar dâhil edilmiştir. Botha ve diğerleri (2009) tarafından 47 evli çift ile yürütülen çalışmada, çiftler arasındaki evlilik doyumu ile kök aile deneyimleri arasındaki ilişkiyi incelemek amaçlanmıştır. Araştırmada kök aile deneyimleri, McMaster Aile İşleyişi Modeli'ne (McMaster Model of Family Functioning) göre tanımlanmaktadır. Bu model, kök aile deneyimleri yapısının alt boyutlarını problem çözme, iletişim, roller, duygusal duyarlılık ve davranışsal kontrol olarak belirlemiştir. Araştırma bulgularının ilkine göre; kök aile deneyimlerinin roller alt boyutu ile evlilik doyumu arasında anlamlı bir ilişki vardır. Yani, bireyin kök ailesindeki roller ne kadar net olursa, evlilik doyumu da o kadar yüksek olmaktadır. İkinci bulgu ise, kök aile deneyimlerinin duygusal duyarlılık alt boyutu ile evlilik doyumu arasında bir ilişki olduğunu göstermektedir. Bu bulguya göre, kök ailesinde olumlu-olumsuz tüm duyguları uygun bir şekilde ifade etmeyi öğrenen bireyin evlilik doyumu da yüksek olmaktadır. Araştırma sonuçları cinsiyete göre incelendiğinde ise şu bulgulara erişilmiştir: Kadınların kök ailelerindeki roller ile evlilik doyumu arasında bir ilişki olduğu ortaya çıkmıştır. Ek olarak, hem roller hem de duygusal katılım, bir kadının evlilik doyumundaki varyansın önemli bir yüzdesini oluşturmaktadır. Erkeklerin evlilik doyumu ile ilişkili bulunan değişken ise kadının kök ailesindeki rollerdir. Kadının kendi kök ailesinin fonksiyonelliği, erkeğin evlilik doyumunun artması ya da azalması ile ilişkili bulunmuştur. Bulgular, evlilik doyumunun potansiyel bir belirleyicisi olarak kök aile deneyimlerinin fonksiyonelliğinin önemini vurgulamaktadır.

Dennison (2010) 190 evli çiftle yürüttüğü doktora tez çalışmasında, kök aile özelliklerinin bireylerin evlilik doyumu üzerindeki etkisini incelenmiştir. Bu süreci araştırmak için kullandığı verileri nicel ve nitel olmak üzere iki aşamada toplanmıştır. Araştırmanın nicel kısmının bulgularına göre, kadınlar ve erkeklerin kök aile özellikleri hem kendilerinin hem de eşlerinin evlilik doyumunu etkilemektedir. Diğer bir ifade ile

kadının kök aile deneyimleri hem kendi evlilik doyumu hem de eşinin evlilik doyumu ile ilişkilidir. Erkekte de bu durum benzer şekilde görülmüştür. Test edilen YEM sonuçlarına göre ise, hem erkek hem de kadınlarda kök aile özellikleri ile evlilik doyumu arasındaki ilişkiye çatışma çözme tarzının kısmi aracılık ettiği bulunmuştur. Araştırmanın nitel kısmında, verilerin tematik kodlamasının sonuçları şunları ortaya çıkarmıştır: a) kök aileler, karmaşık ve çok yönlü şekillerde bireylere evlilik rol modeli olarak hizmet etmektedir; b) kök ailenin yanı sıra, evlilik doyumunu etkileyen başka önemli değişkenler de vardır; c) çiftler, evliliğe ilişkin fikirlerini ve evlilik doyumlarını; farklı evlilik rol modellerini inceleyerek ve bunların bir kombinasyonunu kullanarak oluşturmaları muhtemeldir ve d) bazı durumlarda kök ailenin bireye evlilik rol modeli olmaması da mümkündür.

Dennison ve diğerleri (2014) yürütmüş oldukları bir başka çalışmada evli heteroseksüel bireylerin kök aile özellikleri ve evlilik doyumu arasındaki ilişkide çatışma çözme stilinin aracılık rolünü incelemeyi amaçlamışlardır. Bulgular, Aktör-Partner Karşılıklı Bağımlılık Modeline [Actor-Partner Interdependence Model (APIM)] dayalı olarak; ebeveyn boşanması, ebeveyneler arası çatışma gibi kök aile özelliklerinin özellikle kadınlar için daha düşük evlilik doyumu ile ilişkili olduğunu ortaya koymuştur. Ek olarak, evli heteroseksüel bireylerin kök aile özellikleri ve evlilik doyumu arasındaki ilişkide çatışma çözme tarzının kısmi aracılık etkisi olduğu bulunmuştur. Elde edilen sonuçlar, mevcut alanyazında bulunan evlilik doyumunun kuşaklar arası aktarımı olgusunu desteklemek için kanıt sağlamaktadır.

Rajabi ve diğerleri (2017) yürütmüş oldukları bir çalışmada hemşirelerde kök aile deneyimleri ile evlilik doyumu arasındaki ilişkide güvensiz bağlanma boyutlarının aracı rolünü incelemişlerdir. Toplamda 198 evli kadın hemşire ile yapılan çalışmanın bulgularına göre; kök aile deneyimleri ile evlilik doyumu arasında anlamlı ve pozitif; güvensiz bağlanma boyutları (kaygılı ve kaçınan) ile evlilik doyumu arasında anlamlı ve negatif bir ilişki olduğu görülmektedir. Ayrıca, Baron ve Kenny yöntemi ve Sobel testi ile yapılan hiyerarşik regresyon analizinin çıktılara göre, güvensiz bağlanma boyutları (kaygılı ve kaçınan), kök aile deneyimleri ile evlilik doyumu arasındaki ilişkiyi etkileyen negatif aracı değişkenlerdir.

Yapılan çalışmalar incelendiğinde, genellikle kök aile ve evlilik doyumu arasındaki ilişkinin varlığına yönelik kanıtlar sunulmuştur. Evli bireylerin kök ailelerini inceleyen bu çalışmaların çoğunlukla yurt dışında yapılan çalışmalar olduğu görülmektedir. Türkiye'de bu kapsamda yürütülen bir çalışma olarak Akar'ın (2019)

yüksek lisans tezi örnek verilebilmektedir. Bu çalışmada Türkiye'deki evli bireylerin kök aile fonksiyonelliği ile ilişki kalitesi arasındaki ilişkiler incelenmiştir. Araştırma bulgularına göre, kök aile işlevselliğinin ilişki kalitesi ve benliğin farklılaşması ile anlamlı ve pozitif; kaygılı bağlanma ile anlamlı ve negatif ilişkisinin olduğu görülmektedir. Kök aile fonksiyonelliği ve ilişki kalitesi arasındaki ilişki üzerinde benliğin farklılaşması ve kaygılı bağlanmanın anlamlı dolaylı etkilere sahip olduğu bulunmuştur. Bu çalışmanın Türkiye'deki evli bireylerde kök aileyi incelemesinin yanında, yurt içindeki çalışmalarda kök aile deneyimlerinin evli bireylerin evlilik doyumuna olan katkıları hakkında halen bir eksiklik bulunmaktadır. Bu anlamda mevcut çalışmanın alanyazına katkı sunduğu düşünülmektedir.

Kök ailede yaşanan deneyimler, bireylerin evlilik doyumları ile ilişkili olduğu gibi akılcı olmayan inançlarıyla da ilişkilidir. Akılcı olmayan inançlar, erken çocukluk döneminde ve birey için önemli olan kişiler ile gerçekleştirilen ilişkiler aracılığı ile meydana gelmektedir (Ellis, 1962). Birey için önemli olan kişiler, genellikle ona ilk yuva olan kök ailesidir. Sağlıklı iletişiminin olduğu bir ailede büyüyen çocuklar bunu duygu, düşünce ve davranışlarına yansıtmaktalardır (Sezer ve Oğuz, 2010). Sezer ve Oğuz'un (2010) yürüttükleri çalışmanın bulgularına göre, çocuğun kendine yönelik inançlarının niteliğini anne babanın tutumları belirlemektedir. Ebeveynlerinin tutumlarını orta ve yüksek düzeyde demokratik olarak algılayan bireylerin kendine yönelik inançlarının, ebeveynlerini düşük düzeyde demokratik olarak algılayan bireylerin inançlarına göre daha olumlu olduğu görülmektedir. Bu açıklamaların da gösterdiği gibi kök aile deneyimlerinin, bireyin akılcı olmayan inançlar geliştirip geliştirmemesinde etkili olduğu söylenebilmektedir.

Akılcı Olmayan İnançlar

Akılcı olmayan inançlar, Akılcı Duygusal Davranışçı Terapinin (ADDT) psikoloji alanyazınına kazandırdığı temel kavramlarındandır. ADDT'ye göre otomatik düşünceler bireyin alışılmış düşünme biçimleri olup olumlu ve olumsuz şekillerde ve genellikle kendiliğinden ortaya çıkmaktadır (Cook, 2000). Olumsuz otomatik düşünceler bilişsel çarpıtmaları barındırmakta ve bu bilişsel çarpıtmalar akılcı olmayan inançlar şeklinde gün yüzüne çıkmaktadır. Bu anlamda, bilişsel çarpıtmaların akılcı olmayan inançların diğer bir ifadesi olduğu söylenebilmektedir (Bilge ve Arslan, 2001).

Akılcı olmayan inançlar üzerine ilk çalışmaları yapan araştırmacı, klinik psikolog Albert Ellis'tir. Ellis, psikanaliz geleneğine karşı duyduğu memnuniyetsizliğin bir ürünü olarak 1955'te (otuz yıl sonra ADDT'ye dönüştürdüğü) Akılcı Terapiyi geliştirmiştir (Watter, 1988; Sharf, 2014; Ellis, 1995). Bu kurama göre, bireylerin düşünce sisteminde akılcı ve akılcı olmayan inançlar yer almaktadır (Ellis, 1962). Ellis ve diğerleri (2010), genel anlamda akılcı inançların mantıklı ve/veya deneysel kanıta sahip ve/veya faydacı olan inançlar olduğunu ileri sürmektedir. Bu açıklamadan da anlaşıldığı gibi, bir inancın akılcı olması için üç kriterden en az birini ya da bu kriterlerin kombinasyonunu karşılaması gerekmektedir. Akılcı bir inanç sistemine sahip bireylerin duygusal olarak sağlıklı, tutarlı ve esnek oldukları görülürken; akılcı olmayan bir inanç sistemine sahip bireylerin ise duygusal rahatsızlığı olan ve katı bireyler oldukları bilinmektedir (Gençtanırım ve Voltan-Acar, 2007).

Ellis (1962), akılcı olmayan inançlar ile ilgili çalışmalarının başlangıcında bireylerde 11 tür akılcı olmayan inanç olduğundan söz etmiş ancak sonrasında akılcı olmayan inançları dört kategoride tanımlamıştır (Bridges ve Harnish, 2010; Ellis, 2011). Bu kategoriler; talepkarlık, felaketleştirme, hayal kırıklığına karşı düşük tolerans ve küresel değerlendirme olarak tanımlanmıştır.

Talepkarlık: ADDT'deki temel akılcı olmayan inanç talepkarlıktır (Bernard ve Cronan, 1999). Bireylerin bir şeyi isteme ya da istememe durumlarını içeren, mutlaka olmak zorunda olarak ifade ettikleri, katı istek ve inançları ifade etmektedir (Bridges ve Harnish, 2010; Durak, 2020). Ellis (2011) ise, bazı bireylerin hayatta istediklerini elde etmeleri gerektiğine ve bu gerçekleşmezse korkunç bir trajedi olacağına dair inancı olarak tanımlanmaktadır.

Felaketleştirme: Kişinin kötü bir durumu, sahip olduğu akılcı olmayan inançları sebebi ile olduğundan çok daha kötü olarak değerlendirilmesi ve karşılaşabileceği sonuçları abartması anlamına gelmektedir (Bridges ve Harnish, 2010; Çivitçi, 2014). Rahatsız edici ya da uygunsuz bir durumu bireyin korkunç, iğrenç ya da berbat olarak görmesini içermektedir (Ellis, 2011).

Hayal kırıklığına karşı düşük tolerans: Bireyin olmasını istemediği bazı koşulların gerçekleşmesi durumunda bu şartlara dayanmasının mümkün olmadığına inanmasıdır (Bridges ve Harnish, 2010; Çivitçi, 2014).

Küresel değerlendirme: Bireyin dünya ve kendisi hakkında olumsuz derecelendirmelerini tanımlamaktadır (Bridges ve Harnish, 2010). Birey, kendini ve diğerlerini tek biri yönü ile değerlendirmekte ve genelleme yapmaktadır (Durak, 2020).

Bireyin kendisi ya da diğerleri yapılması gereken bir işi yapamadığında ya da yapılmaması gereken bir şeyi yaptığında, kendisine ve diğerlerine yönelik eleştirilerini ve içinde yaşadığı evreni çok kötü ve yaşanılmaz olarak yorumlamasını içermektedir (Çivitçi, 2014; Dryden ve Ellis, 1988).

Yukarıda tanımlanan kategoriler; bireyin kendisi ("yetenekli, yeterli ve başarılı olmalıyım ve yaşamımdaki tüm önemli insanların takdirini kazanmalıyım"), diğerleri ("diğer insanlar bana karşı nazik, dürüst ve uygun bir biçimde davranmalılar; böyle davranmazlarsa bu korkunç bir durumdur") ve dünya hakkındaki ("yaşadığım şartlar oldukça düzenli ve olumlu olmalı") katı/mutlak düşüncelerini temel alan akılcı olmayan inançları içermektedir (Çivitçi, 2014). Bu taleplerini de öncelikle talepkarlık yaparak, sonrasında da yaşadıkları durumu felaketleştirerek, hayal kırıklığına karşı düşük tolerans göstererek ya da küresel değerlendirmeler yaparak sergilemektedirler (Dryden ve Ellis, 1988).

ADDT'nin arkasındaki ana fikir, Stoacı filozof Epiktetos'un (M.S. 55-135) şu sözlerine dayanmaktadır: "Sizi üzen başınıza gelen talihsizlikler değil, onlara bakış açınızdır (It is not the misfortunes that happen to you that upset you, but your view of them)" (Ellis vd., 2010). Bu ifade, ADDT'ye temel oluşturan ilk ifadelerinden biridir (Gençtanırım ve Voltan-Acar, 2007). Karen Horney'in "zorunlulukların zorbalığı" kavramı da, Ellis'in mutlak ve katı düşünmenin ruhsal bozuklukların (emotional disturbances) oluşumu üzerindeki etkisine ilişkin görüşlerini etkilemiştir (Dryden ve Ellis, 1988; Ellis, 1979). ADDT'nin temel varsayımı, bireylerin yaşadıkları olayları yorumlama biçimlerinin psikolojik sağlık üzerinde etkili olduğudur. Bir diğer ifade ile uygunsuz davranışların en önemli nedeninin olaylar değil, olaylarla ilgili inançlar olduğu düşünülmektedir (Bridges ve Harnish, 2010). Duygu, düşünce ve davranışlar birbirlerini karşılıklı olarak etkilemekte ve bunlardan herhangi birinde olan değişim diğerlerinin de değişmesine neden olmaktadır (Ellis, 1962). ADDT, ruhsal bozuklukların temelinde bireylerin akılcı olmayan inançlarının yattığını iddia etmekte ve bu yaklaşımı önce ABC, daha sonra ABCDE modeli ile kuramsallaştırmaktadır. Bir sonraki kısımda bu modellere ilişkin açıklamalara yer verilmektedir.

ABC ve ABCDE Modeli

ABC modeli, ADDT'nin teori ve uygulama kısmının özünü oluşturmaktadır (Ellis, 1962). Ellis, ABC modeli ile ruhsal bozukluklarda düşünme sürecinin rolünü

göstermeyi amaçlamaktadır. Bu modelde, A, bireyin dışındaki bir olayın, kişinin, davranışın ya da tutumun varlığını ifade etmektedir. A'lar harekete geçirici olay ya da deneyim (activating event or experience) olarak adlandırılmakta ve genellikle bu olay ve deneyimler kişi tarafından kötü ya da talihsiz olarak algılanmaktadır. C, bu olayla ilişkili olarak bireyde oluşan tepki ya da duygusal sonuçlardır. Ruhsal bozukluk ile danışmanın ofisine gelen bireylerde C'ler sağlıklı, uyum sağlayıcı değil; sağlıksız ve işlevsizlerdir. Bireyi danışmanın ofisine getiren de bu rahatsız edici davranışlar ya da duygulardır. B ise kişinin A'ya yönelik tepkisi ve kişinin inanç sistemidir. Bireyler genellikle yaşadıkları duygusal çöküş durumu ya da fiziksel belirtilerinden (C) yaşadıkları olayı (A) sorumlu tutmaktadırlar. Kişi böyle yaparak bilişlerinin, tutumlarının, hayat felsefelerinin ve inançlarının; duyguları ve davranışları üzerindeki etkisini görmezden gelmektedir. ADDT'ye göre danışmanlar, danışanın inanç sistemindeki akılcı olmayan inançlara odaklanmalıdırlar. Ek olarak, danışanlara yaşadıkları psikolojik sorunlarının akılcı olmayan düşüncelerinden kaynaklandığını öğretmek danışmanların öncelikli görevidir (DiGiuseppe, Doyle, Dryden ve Backx, 2014; Doğan, 1995).

New York'taki Akılcı-Duygusal Terapi Enstitüsü 1968'de psikoloji kliniğini kurduğu zamanlarda, orijinal ABC'lere D ve E de eklenmiştir. D, akılcı olmayan inançları tartışma (disputing irrational beliefs) ve onları tespit etme (detecting them) anlamına gelmektedir. D aşamasında danışan, danışmanıyla beraber akıl dışı inançlarını akılcı inançlarından ayırt etmekte ve onları sorgulamaktadır. Danışan akılcı olmayan inançları ile bilişsel ve davranışsal olarak mücadele etmeyi ve tartışmayı öğrendiği zaman bu aşama tamamlanmakta ve E'ye geçilmektedir. E ise, bireylerin akılcı olmayan inançlarının yerini alacak etkili akılcı inançlar (effective rational beliefs); rahatsız edici duygularının yerini alacak etkili yerinde duygular (effective appropriate emotions) ve işlevsiz davranışlarının yerini alacak etkili işlevsel davranışlar (effective functional behaviors) geliştirmelerini ifade etmektedir (Ellis, 1984). Yeni öğrenilen inançlar duygular ve davranışlar etkili problem çözme ile uyumlu, farklı durumlara sağlıklı bir şekilde uyarlanabilir daha rasyonel durumlardır (DiGiuseppe vd., 2014).

Akılcı olmayan inançların, çocukluk döneminde öğrenildiği ya da öğretildiği düşüncesi alanyazında kabul gören bir yaklaşımdır (Ellis, 2011; Bilge ve Arslan, 2001). Bireyler aile ortamını sevgisiz, ilgisiz, desteksiz algıladıklarında ya da aile üyeleri arasında problem çözmede sıkıntı ve iletişim eksikliği olduğunda; bireyler kendilerine, diğerlerine ve yaşadıkları dünyaya ilişkin akılcı olmayan inançlar geliştirebilmektedirler

(Kapçı ve Hamamcı, 2010). Bir sonraki kısımda çocukluk deneyimlerinin akılcı olmayan inançlar geliştirmedeki rolü ele alınmaktadır.

Çocukluk Deneyimlerinin Akılcı Olmayan İnançlar Geliştirmedeki Rolü

Birey, çocukluk döneminde çevresel etkilere açık olduğundan dolayı içinde yetiştiği aile ve sosyal çevresinden fazlasıyla etkilenmektedir (Can, 2009). Ebeveynler, kardeşler, öğretmenler, akranlar, hatta politik ve dini liderler gibi çevrede bulunan insanların kuralları, davranış standartları ve amaçları birey tarafından emilerek içe alınmaktadır. Elbette kişiler bunları içselleştirmek zorunda değillerdir ancak insan doğası gereği bireylerin içselleştirme eğilimleri bulunmaktadır (Murdock, 2018).

İnsanların akılcı olmayan inançlarla değerlendirme yapmaya biyolojik olarak eğilimli bir şekilde dünyaya geldikleri bilinmektedir (Ellis, 2011). Bununla beraber, bireylerin akılcı olmayan inanç geliştirme eğilimleri, kendine zarar verme alışkanlıkları, ayrıntıcılıkları ve hoşgörüsüzlükleri; kültür ve genellikle aile tarafından beslenmektedir (Elçin-Boyacıoğlu ve Küçük, 2011). Çocukluk döneminde akılcı olmayan inançların gelişmesinin dört nedeni aşağıda açıklanmaktadır (Ellis ve Harper, 1961; Akt. Nelson-Jones, 1982).

1. Çocuk şimdiki doyumunu gelecekteki doyumundan daha çok önemsediği için rasyonel düşünememektedir.
2. Doğası gereği çocuk, diğer insanların planlarına ve inançlarına bağımlıdır.
3. Ebeveynlerin ve diğer aile üyelerinin uzun süre önce geliştirdikleri akıl dışı inançları, önyargıları ve batıl inançları bulunmaktadır. Çocuk, zaman içinde bu düşünce ve uygulamalara şahit olmaktadır.
4. Tüm bu süreç medyanın öğretileri ile yoğunlaştırılmaktadır.

Öğrenme kuramından büyük ölçüde etkilenen bilişsel, davranışçı ve bilişsel-davranışçı terapiler gibi ADDT'de de, geçmiş deneyimler işlevsiz duygu, düşünce ve davranışların doğrudan öncüllerini anlamak açısından önemlidir (Luborsky, O'Reilly-Landry ve Arlow, 2011). Birey, çocukluk döneminde akılcı olmayan inançlarını geliştirmeye başlamakta ve bu inançlarını sıklıkla yetişkinlik dönemindeki hayatına da aktarmaktadır (Ellis, 1993). Doğası gereği genellemelerle dolu ve değişime dirençli olan akılcı olmayan inançlara birçok yaşam döneminde olduğu gibi yetişkinlikte de rastlanmaktadır (Stackert ve Bursik, 2003). Araştırmalar, akılcı olmayan inançların yetişkin bir bireyin hem bireysel uyumunu hem de evlilik gibi yakın ilişkilerindeki

başarısı için olumsuz sonuçları olduğunu belirtmektedir (Esmaeilpour vd., 2013; Slavinskienė ve Žardeckaitė-Matulaitienė, 2013). Bir sonraki bölümde akılcı olmayan inançların evlilik ilişkisine yansımaları ele alınmaktadır.

Akılcı Olmayan İnançların Evlilik İlişkisine Yansımaları

Son yıllarda bilişsel-davranışçı yaklaşımı benimseyen birçok araştırmacı, evliliklerini doyum alarak ya da çatışmalı bir şekilde yaşayan çiftlerdeki ilişkilere yönelik bilişlerin rolünü incelemektedirler. Bilişsel-davranışçı yaklaşım içinde yer alan her bir yaklaşım ilişkilere yönelik inançları kendi kuramsal temellerine göre ele almasıyla beraber, ADDT'ye göre, evlilikte yaşanan sorunların başlıca nedeni eşlerden birinin ya da her ikisinin ilişki ve partnerleri ile ilgili sahip oldukları katı ve akılcı olmayan inançlarıdır (Ellis, 1986; Hamamcı vd., 2010). Yurt içi ve yurt dışında ilişkilere yönelik akılcı olmayan inançların yapısını incelemiş birçok çalışma bulunmaktadır (Hamamcı ve Büyüköztürk, 2003; Kalkan, 2012; Romans ve Debord, 1995). Mevcut çalışmada, Eidelson ve Epstein'in (1982) ilişkilere yönelik akılcı olmayan inanç türlerini tanımladıkları çalışma ayrıntıları ile açıklanmıştır.

Eidelson ve Epstein (1982), yakın ilişkilere yönelik akılcı olmayan/işlevsiz inançları "anlaşmazlık zarar verir", "zihin okuma beklenmelidir", "eşler değişemez", "cinsel mükemmeliyetçilik" ve "cinsiyetler farklıdır" olarak adlandırdıkları beş alt boyutta incelemektedirler. Aşağıda bu boyutlara ilişkin açıklamalara yer verilmektedir.

Anlaşmazlık zarar verir: Bu tür inanca sahip bireyler eşleri ile yaşadıkları değerler, tutumlar, hedefler veya tercihlerle ilgili anlaşmazlık durumunda güvenli ve sevgi dolu ilişkilerinde sıkıntılar olduğunu düşünmektelerdir. Satir'e (1967) göre bu kişiler anlaşmazlığı karşı tarafın artık kendisini sevmemesi veya ilişki için yaklaşan bir felaket (örneğin, boşanma) olarak yorumlamaktalardır. Gerçeğe bakıldığında, anlaşmazlıklar genellikle çiftlerin tartışma yoluyla aralarındaki farklılıkların çözümünün ya da bağlarını güçlendirmenin bir yolu olabilmektedir. Ancak bu kişiler çoğunlukla düşmanca ve ebeveynliği reddeden bir ailede yetiştirildikleri için basit şeyler üzerindeki anlaşmazlıklar sonucunda ağır yaptırımlara uğramışlardır. Bu sebeple bu kişiler tarafından yaşanan her türlü anlaşmazlık zarar verici olarak algılanmaktadır (Sutton, 2010).

Zihin okuma beklenmelidir: Bu inancı taşıyan bireyler, duygularını ve düşüncelerini açıkça ifade etmek zorunda kalmadan eşinin anlamasını beklemektelerdir.

Hiç kimse bir diğerinin tavırlarından onun ne demek istediğini her seferinde hatasız anlayamayacağı için, yüksek zihin okuma yapması beklenen eş, kendinden gerçekçi olmayan bir şekilde zihin okuma bekleyen eşini yanlış anlamaya mahkûmdur (MacLean, 2016). Nihayetinde de, bu beklenti genellikle hayal kırıklığı, yanlış algılama ve çatışmanın artmasıyla sonuçlanmaktadır (Gottman, Notarius, Gonso ve Markman, 1976).

Eşler değişemez: Ne eşin ne de ilişkinin kalitesinin değişebileceğine yönelik inançlardır. Bu tür bir inanç, ilişkiyi geliştirme ve davranışı değiştirme ümidini ortadan kaldırması nedeniyle işlevsizdir. Ek olarak, birey ilişkinin gidişatının kendi davranışlarına göre değil; şansa, duruma veya koşullara göre şekillendiğini belirttiğinde dışsal bir kontrol odağına atıfta bulunmaktadır (Aušraitė ve Žardeckaitė-Matulaitienė, 2019). Araştırmalar, dışsal bir kontrol odağına sahip kişilerin anlaşmazlıklardan kaçınarak pasif bir şekilde davranma eğiliminde olduklarını belirtmektedir (Aušraitė ve Žardeckaitė-Matulaitienė, 2019).

Cinsel mükemmeliyetçilik: Bireyin, eşinin gözünde mükemmel bir cinsel partner olması gerektiği inancına ve cinselliğin her zaman problemsiz ve tamamen tatmin edici olduğu beklentisine sahip olması ile karaktarize inançtır. Bu inanca sahip bireyin ilişkisinde cinsel sorunlar veya zorluklar ortaya çıktığında, bunlar hem kişisel bir başarısızlık hem de kötü bir ilişkinin işareti olarak algılanmaktadır (Vangeel, Vandenbosch, Eggermont ve Wright, 2019).

Cinsiyetler farklıdır: Bu inanca sahip bireyler, erkeklerin ve kadınların kişilikleri ve ilişki ihtiyaçları açısından büyük farklılıklar gösterdiklerini düşünmektelerdir. Ek olarak, bu inanç kişinin eşine yönelik basmakalıp inançlarını teşvik etmekte ve çatışmaların çözülebileceğine dair beklentilerini düşürmektedir. Haferkamp (1999) bir çalışmasında pembe dizi izlemenin bireylerdeki cinsiyetler farklıdır türündeki akılcı olmayan inançları artırdığını belirtmektedir.

Yukarıda türleri tanımlanan ilişkiye yönelik akılcı olmayan inançlar ile evlilik ilişkisinden alınan doyum arasındaki ilişkiyi inceleyen çalışmalara son yıllarda sıklıkla rastlanmaktadır. Bir sonraki kısımda, evlilik doyumu ve ilişkiye yönelik akılcı olmayan inançlar ile ilgili yürütülen başlıca çalışmalar özetlenmektedir.

Akılcı Olmayan İnançlar ve Evlilik Doyumu ile İlgili Araştırmalar

Bu kısımda ilgili araştırmalar kronolojik olarak sıralanmış olup, benzer örneklem grubunda yürütülen ve 2013 yılı sonrasında yayımlanan başlıca çalışmalar dâhil

edilmiştir. Slavinskienė ve Žardeckaitė-Matulaitienė (2013) tarafından 22 ile 53 yaşları arasında 85 evli çift ile yürütülen çalışmada, bireylerin evlilik ilişkilerine yönelik akılcı olmayan inançları ile evlilik doyumları arasındaki ilişkiyi incelemek amaçlanmaktadır. Bireylerin evlilik ilişkilerine yönelik akılcı olmayan inançlarını ölçmek için mevcut çalışmada da kullanılan İlişki İnançları Ölçeği'nin (Eidelson ve Epstein, 1982) Litvanya versiyonu kullanılmıştır. Araştırma bulgularına göre evli bireylerde cinsiyetin, evlilik ilişkilerine yönelik akılcı olmayan inançlarla yalnızca kısmen ilişkili olduğu; yaşın ise evlilik ilişkilerine yönelik akılcı olmayan inançlarla ve evlilikten alınan doyum ile ilişkili olmadığı görülmüştür. Bir diğer bulgu, 3-4 yıldan daha kısa süredir evli ve çocuk sahibi olmayan çiftlerin, 3-4 yıldan uzun süredir evli ve çocuk sahibi olan çiftlere göre daha yüksek evlilik doyumuna sahip olduklarını göstermektedir. Araştırmaya katılan evli bireylerin ilişkilere yönelik akılcı olmayan inanç türlerinden "anlaşmazlık zarar verir", "zihin okuma beklenmelidir", "cinsel mükemmeliyetçilik" ve "cinsiyetler farklıdır" türünde irrasyonel inançları olduğu tespit edilmiştir. Bu inanç türlerinin bireylerin evlilik doyumunu öngörmede önemli faktörler olduğu belirtilmiştir.

Esmaeilpour ve diğerleri (2013) yaptıkları bir çalışmada, bilişsel-davranış yaklaşımı temel alarak çiftlerin evlilik doyumunda ilişki inançlarının ve ilişki becerilerinin rolünü incelemeyi amaçlamışlardır. Bu araştırma için Tebriz'de yaşayan 160 kişiye (80 çift) ulaşılmıştır. Yaptıkları çalışmanın sonuçlarına göre, ilişki becerileri ve evlilik süresinin erkekler için evlilik doyumunun anlamlı yordayıcıları olduğu ortaya koyulmuştur. Kadınlarda ise, ilişki becerileri ve "aramızdaki şeyler her zaman mükemmel olmalı", "her şeyi birlikte yapmalıyız" ve "romantizm" gibi bazı ilişkiye yönelik akılcı olmayan inanç türlerinin evlilik doyumunun anlamlı yordayıcıları olduğu görülmüştür. Bulgular, evlilik doyumunda ilişkiye yönelik inançların ve ilişki becerilerinin rolünü açıklığa kavuşturmaktadır. Aile psikolojik danışmanlığında, bireylerin ilişkiye yönelik irrasyonel inançlarını değiştirmeye yönelik terapötik müdahalelerde bulunmanın evlilik sorunlarının çözümünde etkili olacağı görüşünü desteklemektedir.

Janjani, Momeni, Rai ve Saidi (2017) yaptıkları bir çalışmada, aile iletişiminin kalitesi ile evlilik doyumu arasındaki ilişkide akılcı olmayan inançların aracılık rolünü incelemişlerdir. Bu çalışmada, Kermanshah Tıp Bilimleri Üniversitesi'nde çalışan 250 evli kadına ulaşılmıştır. Yaptıkları çalışmanın sonuçlarına göre, aile iletişiminin kalitesi ile evlilik doyumu arasında anlamlı ve pozitif bir ilişki; akılcı olmayan inançlar ile evlilik doyumu arasında anlamlı ve negatif bir ilişki bulunmuştur. Yapılan analizler aile iletişiminin kalitesi ve evlilik doyumu arasındaki ilişkide akılcı olmayan inançların aracı

bir rol oynadığını göstermiştir. Sonuçlar; aile, evlilik ve evlilik öncesi konularda yardım almaya gelen çiftlerle akılcı olmayan inançlar ve aile iletişiminin kalitesi hakkında konuşulması gerektiği hipotezini desteklemektedir.

Duramaz (2020), yürüttüğü yüksek lisans tez çalışmasında evli bireylerle çalışmış ve romantik ilişkilerde akılcı olmayan inançlar ile evlilik doyumu ve benlik saygısı arasındaki ilişkide romantik yakınlığın aracı rolünü incelemiştir. Araştırmaya 500 evli birey (347 kadın ve 153 erkek) katılmıştır. Bulgular; romantik ilişkilerde akılcı olmayan inançlar ile evlilik doyumu, benlik saygısı ve romantik yakınlık arasında negatif ve anlamlı; romantik yakınlık ile evlilik doyumu ve benlik saygısı arasında pozitif ve anlamlı ilişkiler olduğunu göstermektedir. Gerçekleştirilen YEM sonuçları, romantik ilişkilerde akılcı olmayan inançlar ile evlilik doyumu arasındaki ilişkide romantik yakınlığın tam aracılık rolü olduğunu; romantik ilişkilerde akılcı olmayan inançlar ile benlik saygısı arasındaki ilişkide ise romantik yakınlığın kısmi aracılık rolü olduğunu göstermektedir.

Sonuç olarak, yapılan çalışmalar incelendiğinde, akılcı olmayan inançlar ve evlilik doyumu arasındaki ilişkinin genellikle anlamlı ve negatif olduğu görülmektedir. Bu çalışmalar, akılcı olmayan inançların evlilik doyumunu yordamada önemli bir faktör olduğu görüşünü de desteklemektedir. Bu kısma kadar ayrıntıları ile aktarılan değişkenlerin mevcut çalışmada yer almasının nedenleri bir sonraki bölümde açıklanmaktadır.

Çalışmada Kurgulanan Modele İlişkin Açıklama

Evlilik doyumu, çok çeşitli tanımlara sahip genel bir kavram olmakla birlikte tek bir nedenle açıklanamayacak kadar karmaşık bir yapıya sahiptir. Evlilik doyumu ile ilişkili olan değişkenler arasında anne babaya bağlanma ve kök aile deneyimleri, üzerinde en çok durulan değişkenlerden ikisidir. Bağlanma kuramı çerçevesinde yapılan çalışmalara göre, anne baba-çocuk ilişkisinin niteliğinin, çocukların gelecekteki romantik ilişkilerine yönelik duygu, düşünce ve tutumlarını etkilediği görülmektedir (Stackert ve Bursik, 2003). Bireyin erken çocukluk döneminde kök ailesi ile yaşadığı deneyimler de, sağlıklı ve sağlıksız aşk biçimlerinin nasıl ortaya çıktığını kavramsallaştırmak için bireye bir çerçeve sağlamakta (Stackert ve Bursik, 2003) ve bu çerçevenin bireyin evlilik ilişkisine yansımaları bulunmaktadır. Bireyin hem kök aile deneyimlerinin hem de anne babaya bağlanmasının bireyin evlilik hayatına yönelik etkileri bu kısımda sunulan araştırmalarda açıkça görülmektedir, ancak bu örüntülerin aktarımını yöneten

mekanizmaları keşfetmek için yapılan araştırmalar gün geçtikçe önem kazanmaktadır. Mevcut çalışmada, bu aktarımı yapan değişkenin ilişkilere yönelik akılcı olmayan inançlar olduğu düşünülmüş ve ilgili alanyazın çerçevesinde model kurgulanmıştır. Kök ailede yaşanan deneyimler ve anne babaya bağlanıp bağlanmama durumu tek başına ele alındığında çocukluk anısı olarak kabul edilebilmektedir. Bireyin bu anılarına yönelik geliştirdiği düşünceler ise yetişkinlik dönemindeki yakın ilişkilerinde izleyeceği yolları belirmektedir. Bu kapsamda, mevcut çalışmada kök ailede yaşanan deneyimlerinin fonksiyonelliği ve anne babaya bağlanmanın bireyin ilişkilere yönelik akılcı olmayan inançları aracılığı ile evlilik doyumunu etkilediği hipotezi test edilmektedir. ADDT kapsamında kugulanan modelde, bireyin çocukluk döneminde oluşmaya başlayan ve günden günde bireyin yeni öğrenmeleri ile senkronize bir şekilde güncellenen ilişkilere yönelik inançların, çocukluk döneminde gelişen kök aile deneyimlerinin fonksiyonelliği, bağlanma gibi örüntüleri yetişkinliğe aktarmada iletken bir kablo görevi gördüğü düşünülmektedir.

Mevcut çalışmada modelin oluşturulması ve hipotezlerin test edilmesinde Yapısal Eşitlik Modellemesi (YEM) kullanıldığı için değişkenler arasında nedensellik belirten ifadelerin kullanılması mümkündür. Bu kapsamda, model testinin doğrulanması sonucunda, bireyin evlilik doyumuna sahip olması ya da olmamasının nedeninin ilişkilere yönelik akılcı olmayan inançları; ilişkilere yönelik akılcı olmayan inançlarının olması ya da olmamasının nedeninin ise kök aile deneyimlerinin fonksiyonelliği ve anne babaya bağlanma durumu olduğu söylenebilmektedir.

BÖLÜM 3

YÖNTEM

Bu bölümde araştırmanın modeli, katılımcı grubu, verilerin toplanması ve verilerin çözümlenmesi, verilerin YEM'e hazırlanması, maddelerin parsellenmesi ve modelin tanıtılmasına dair açıklamalara yer verilmiştir.

Araştırmanın Modeli

Evli bireylerin evlilik doyumları, kök aile deneyimlerinin fonksiyonelliği, anne-babaya bağlanmaları ve ilişkilere yönelik akılcı olmayan inançları arasındaki ilişkilerin incelendiği bu tez çalışması, ilişkisel tarama modelinde betimsel bir çalışmadır. İlişkisel tarama modelindeki çalışmalarda iki ya da daha çok sayıda değişken arasındaki olası ilişkiler ve bu ilişkilerin derecesi belirlenmektedir (Büyüköztürk, Kılıç-Çakmak, Akgün, Karadeniz ve Demirel, 2013).

Bu çalışmada, modelin oluşturulması ve araştırma hipotezlerinin sınanmasında YEM kullanılmıştır. Son yıllarda YEM'in ön plana çıkması ile birlikte, deneysel olmayan araştırma modellerinde de nedensellik modellerinin test edilebileceğine dair görüşlerde artış olmuştur (Mulaik, 1987). YEM'de nedensellik kavramı ile belirtilmek istenen, araştırma için oluşturulan model kapsamında, değişkenler arasındaki doğrudan ve dolaylı etkilerin sınanmasıdır (Çokluk, Şekercioğlu ve Büyüköztürk, 2018).

Katılımcılar

Bu araştırmanın katılımcı grubunu, en az altı aydır evli ve en az lise eğitimine sahip 357 evli birey oluşturmaktadır. Katılımcılara ilişkin demografik bilgiler Tablo 1'de sunulmuştur.

Tablo 1

Katılımcı Grubunun Demografik Bilgileri

Değişken	Kategori	*n*	%
Cinsiyet	Kadın	256	71.7
	Erkek	101	28.3
Yerleşim birimi	Köy	3	.8
	İlçe	50	14.0
	Şehir	99	27.7
	Büyükşehir	205	57.4
Eğitim düzeyi	Lise	32	9.0
	Ön lisans	13	3.6
	Lisans	230	64.4
	Yüksek lisans	65	18.2
	Doktora	17	4.8
Eşin eğitim düzeyi	İlkokul ve Ortaokul	7	2.0
	Lise	56	15.7
	Ön lisans	10	2.8
	Lisans	214	59.9
	Yüksek lisans	53	14.8
	Doktora	17	4.8
Tanışma şekli	Görücü usulü	25	7.0
	Görücü usulü tanıştırılıp kendi kararımızla	66	18.5
	Tanışarak/anlaşarak	266	74.5
Çocuk sayısı	Yok	109	30.5
	İlk çocuğa hamile	6	1.7
	1	99	27.7
	2	103	28.9
	3	34	9.5
	4	6	1.7

Tablo 1'e göre, katılımcıların %71.7'sinin kadın olduğu görülmektedir. Katılımcıların yaşadıkları yerleşim birimine bakıldığında, çoğunluğun büyükşehirlerde (*n* = 205, %57.4) ve şehirlerde (*n* = 99, %27.7) yaşadıkları görülmektedir. Evli bireylerin hem kendilerinin (*n* = 230, %64.4) hem de eşlerinin (*n* = 214, %59.9) çoğunlukla lisans mezunu oldukları görülmektedir. Katılımcıların %74.5'inin tanışarak/anlaşarak evlendikleri ve %30.5'inin çocuk sahibi olmadığı görülmektedir.

Katılımcılarla ilgili olarak ayrıca yaş ortalaması 34.73 olarak bulunmuştur. Katılımcı grubundaki kişilerin en küçüğü 22, en büyüğü 64 yaşındadır. Katılımcıların evlerine giren aylık para miktarı ortalama 11269,54 Türk lirasıdır. Araştırmaya katılan evli bireylerin ortalama 9.16 yıldır evli oldukları görülmektedir. Katılımcı grubundaki bireylerin evlilik süresi en az 6 ay iken en fazla 38 yıldır.

Verilerin Toplanması

Araştırmanın veri toplama sürecinde katılımcıların demografik özelliklerini belirlemek üzere araştırmacı tarafından geliştirilen Kişisel Bilgi Formu, evlilik doyumlarını ölçmek için Evlilik Yaşamı Ölçeği, kök aile deneyimlerinin fonksiyonelliğini değerlendirmek için Kök Aile Ölçeği, anne babaya yönelik bağlanmayı geriye dönük olarak (retrospective) değerlendirmek için Ana Babaya Bağlanma Ölçeği, ilişkilere yönelik akılcı olmayan inançlar için ise İlişki İnançları Ölçeği kullanılmıştır. Covid-19 pandemisi nedeniyle, ölçek seti Google Formlar aracılığı ile çevrimiçi ortamda doldurulabilecek şekilde bir link haline getirilmiştir. Katılımcı grubuna internet ortamında paylaşılan bu form aracılığı ile erişilmiştir. Katılımcılar ölçekleri doldurmadan önce, ilk olarak araştırmaya ilişkin bilgilendirilmiş onam formunu okumuşlar ve onay verdikten sonra ölçekleri doldurmaya geçebilmişlerdir. Onam formu kapsamında; araştırmacının amacı ve araştırma etiği (gönüllü katılım, verilerin gizliği vb.) ile ilgili konular katılımcılara açıklanmıştır. Veri toplama işlemi Mart 2021-Mayıs 2021 tarihleri arasında, çevrimiçi ortamda oluşturulan formu yanıtlayan bireyler ile gerçekleştirilmiştir. Ölçeklerin uygulanabilmesi için gerekli etik kurul izni öncesinden Ankara Üniversitesi Etik Kurul Başkanlığı'ndan alınmıştır (*Bknz.* Ek 7). Devam eden kısımda araştırmada kullanılan veri toplama araçlarına ilişkin ayrıntılı bilgiler sunulmuştur.

Kişisel Bilgi Formu

Katılımcıların demografik özelliklerini belirlemek amacıyla araştırmacı tarafından hazırlanan bu formda; cinsiyet, yaş, yerleşim birimi, eğitim düzeyi, eşin eğitim düzeyi, gelir düzeyi, tanışma biçimi, evlilik süresi ve çocuk sayısını belirlemeye yönelik sorular yer almıştır (*Bknz.* Ek 2).

Evlilik Yaşamı Ölçeği (EYÖ)

Evlilik Yaşamı Ölçeği, evli bireylerin birlikteliklerinden elde ettikleri doyumu değerlendirmek amacıyla Tezer (1996) tarafından geliştirilmiştir (Ölçek için Ek 3'e bakınız). EYÖ 10 maddeden oluşan tek boyutlu bir ölçektir. Ölçekte yer alan maddeler beşli Likert tarzı derecelendirme (1 = *"Kesinlikle Katılmıyorum"*, 2 = *"Katılmıyorum"*, 3 = *"Kararsızım"*, 4 = *"Katılıyorum"*, 5 = *"Kesinlikle Katılıyorum"*) üzerinden

yanıtlanmaktadır. Doyum ve doyumsuzluk yönünde derecelendirilen ölçekten alınabilecek en düşük puan 10, en yüksek puan ise 50'dir. Ölçekten alınan yüksek puanlar evlilik doyumunun yüksek olduğunu gösterirken; düşük puanlar evlilik doyumunun düşük olduğuna işaret etmektedir. Ölçekte yer alan 2., 4. ve 5. maddeler ters madde olarak kodlanmaktadır. Ölçeğin geliştirme çalışmasında, Cronbach alfa iç-tutarlık güvenirlik katsayıları iki farklı grup verisi üzerinde hesaplanmış ve .91 ile .89 katsayıları elde edilmiştir. Test-tekrar test güvenirlik katsayısı ise .85'tir (Tezer, 1996).

Bu araştırma kapsamında da, elde edilen ölçüme ilişkin geçerlik ve güvenirlik çalışmaları yapılmıştır. EYÖ'nün yapı geçerliğini test etmek amacıyla DFA gerçekleştirilmiştir. Gerçekleştirilen DFA sonucunda, tek boyutlu modelin uyum değerlerinin iyi düzeyde olduğu görülmüştür [χ^2/sd = 2.19, p = .000, CFI = .98, NNFI = .97, SRMR = .027, RMSEA = .058, RMSEA (%90 CI) = .039 - .076]. Faktör yükleri .63 ile .86 arasında sıralanmaktadır. Ölçek ile elde ölçümün güvenirliğine ilişkin Cronbach alfa iç-tutarlık güvenirlik katsayısı ise .93 olarak bulunmuştur.

Kök Aile Ölçeği (KAÖ)

Hovestadt ve diğerleri (1985) tarafından geliştirilen bu ölçek, bireyin kök ailesinde algıladığı özerkliği ve yakınlığı, geriye dönük olarak (retrospective) ölçmek için kullanılmaktadır. Orijinal ölçeğin geçerlik ve güvenirlik çalışmaları lisans ve yüksek lisans öğrencilerini kapsayan bir örneklem üzerinde uygulanmıştır. Ölçeği geliştiren araştırmacılar bu ölçeğin çiftlerle çalışan ruh sağlığı uzmanları tarafından da kullanılabileceğini belirtmişlerdir. Bu ölçek, her bir eşin kendi çocukluk yaşantılarının ve bu yaşantıların evlilik ilişkilerinde oynayabileceği rolün farkına varmasında yardımcı olacak bir teknik olarak kullanılabilmektedir. Ölçek, *özerklik* (kendini ifade etmede açıklık, kişisel sorumluluk, başkalarına saygı, iletişimde açıklık ve sevilen birinin kaybını kabullenme) ve *yakınlık* (duygusal genişlik, duygudurum, çatışmaların çözümü, özduyuş ve insana güven) olmak üzere iki alt ölçekten oluşmaktadır. Alt ölçeklerin her biri 20 maddeden oluşmaktadır. Ölçek maddeleri beşli Likert tipi derecelendirme (1 = *"Aileme tümüyle uymamakta"*, 2 = *"Aileme pek uymamakta"*, 3 = *"Kararsızım"*, 4 = *"Aileme oldukça uymakta"*, 5 = *"Aileme tümüyle uymakta"*) üzerinden yanıtlanmaktadır. Ölçeğin tümü ile elde edilen ölçüme ilişkin Cronbach alfa iç-tutarlık katsayısı .75, test-tekrar test güvenirlik katsayısı ise .97 olarak hesaplanmıştır (Hovestadt vd., 1985).

Ölçeğin Türkçeye uyarlama çalışması Şahin ve Güvenç (1996) tarafından yapılmıştır (Ölçek için Ek 5'e bakınız). Ölçeğin Türkçe formu ile elde edilen tüm ölçümüne ilişkin Cronbach alfa iç-tutarlık güvenirlik katsayısı .86, tüm ölçek için test tekrar test güvenirlik katsayısı ise .88 olarak elde edilmiştir (Şahin ve Güvenç, 1996).

Bu araştırma kapsamında da, elde edilen ölçüme ilişkin geçerlik ve güvenirlik çalışmaları yapılmıştır. KAÖ'nün yapı geçerliğini sınamak amacı ile DFA gerçekleştirilmiştir. Gerçekleştirilen DFA sonucunda, iki alt boyutlu modelin uyum iyiliği değerlerinden χ^2/sd ve SRMR'nin kabul edilebilir sınırlar içinde; RMSEA, CFI ve NNFI değerlerinin ise kabul edilebilir sınırlar dışında yer aldığı görülmektedir [χ^2/sd = 4.69, p = .000, CFI = .83, NNFI = .83, SRMR = .055, RMSEA = .102, RMSEA (%90 CI) = .098 - .110]. DFA sonucu elde edilen bulgulara göre, iki alt boyut arasındaki ilişkinin .98 olduğu görülmektedir. Faktör yükleri. 40 ile .89 arasında sıralanmaktadır. DFA analizi sonucunda elde edilen uyum iyiliği değerlerinin yetersiz olmasından dolayı, bu araştırmada elde edilen veri setine ilişkin ölçek yapısını değerlendirmek için AFA gerçekleştirilmiştir. AFA sonuçlarını incelemeden önce, korelasyon matrisinin bir birim matris olup olmadığı Bartlett'in Küresellik Testi kullanılarak test edilmiştir. Bartlett Küresellik Testi'nin χ^2 test değeri ve serbestlik derecesi değeri anlamlı (p = .000) ve sırasıyla 12043,11 ve 780 olarak bulunmuştur. Bu sonuç, korelasyon matrisinin bir birim matris olmadığı anlamına gelmektedir. Ayrıca örneklem büyüklüğünü test etmek için Kaiser-Meyer-Olkin (KMO) incelenmiş ve KMO değeri .97 (p = .000) olarak bulunmuştur. Bu değerin Pallant'ın (2001) önerdiği 0.6 değerinden yüksek olduğu için örneklem büyüklüğü kabul edilebilir bulunmuş ve verilerin faktör analizini gerçekleştirmeye uygun olduğuna karar verilmiştir.

Bu tez çalışması kapsamında gerçekleştirilen açımlayıcı faktör analizlerinde analiz metodu olarak temel eksen faktörleme (principal axis factoring), rotasyon metodu olarak ise eğik döndürme (direct oblimin) seçilmiştir. Gerçekleştirilen AFA sonucunda ölçeğin özdeğerinin 1'den büyük 5 faktör altında toplandığı görülmüştür. Bu beş faktörün ölçeğe ilişkin açıkladığı varyans ise %61.79'dur. Faktörlere ilişkin özdeğerler incelendiğinde birinci faktörün özdeğerinin 20.77 olduğu, diğer faktörlerin ise maksimum 1.84 değerini aldığı görülmektedir. Birinci faktör tek başına varyansın ise %51.08'ini açıklamaktadır. Ek olarak, Scree-plot grafiği incelendiğinde, birinci faktörden ikinci faktöre geçişte dik bir düşüş olduğu görülmektedir. Tüm bu bulgular ortak olarak değerlendirilmiş ve KAÖ'nün tek faktörlü yapı gösterdiğine kanıt olarak ele alınmıştır.

Analizin devamında, 357 evli bireyden oluşan veri seti üzerinde tek faktörlü çözüm üretecek şekilde ayarlanan AFA gerçekleştirilmiştir. Hair, Black, Babin ve Anderson (2010), ölçeğin tek boyutluluğunun sağlanması için her bir maddenin faktör yükünün .50 kesme sınırından yukarıda olması gerektiğini belirtmektedir. Bu kapsamda ölçekteki 18. ("*Ailemin üyeleri davranışlarından sorumlu olduklarını nadiren ifade ederlerdi*"), 26. ("*Ailemden başkalarına güvenmemeyi öğrendim*") ve 39. ("*Ailemde yazılı olmayan bir kural vardı: Duygularını açığa vurma.*") maddelerin analizden çıkarılmasına karar verilmiştir. Bu maddelerin gerçekleştirilen DFA sırasında da hata katsayısı 1.00'dan yüksek çıkan maddeler olduğu görülmüştür. Sonrasında yeniden AFA gerçekleştirilmiştir. AFA sonucunda ortaya çıkan tek faktörlü, 37 maddelik ölçeğin maddeleri ve bu maddelere ilişkin faktör yükleri Tablo 2'de sunulmuştur.

Tablo 2

KAÖ'nün Tek Faktörlü Yapısına İlişkin Faktör Yük Değerleri

Madde No	Faktör Yükleri	Madde No	Faktör Yükleri
M35	.89	M12	.75
M23	.88	M27	.75
M40	.85	M37	.73
M30	.85	M13	.73
M22	.83	M9	.70
M34	.82	M5	.70
M2	.81	M38	.69
M7	.80	M24	.66
M28	.80	M36	.65
M31	.79	M4	.65
M17	.78	M1	.63
M6	.78	M10	.59
M29	.78	M16	.59
M19	.78	M20	.57
M21	.77	M8	.56
M15	.77	M3	.56
M11	.76	M33	.55
M32	.76	M25	.53
M14	.76		
Özdeğer: 20.26			
Açıklanan Varyans: 53.50			

Tablo 2'de görüldüğü üzere, faktör yükleri .53 ile .89 arasında değişmektedir. KAÖ'nün toplam varyansın %53.50'sini açıkladığı görülmektedir. AFA ile elde edilen

yapının güvenirliğini test etmek amacıyla iç-tutarlık katsayıları Cronbach alfa iç-tutarlık güvenirlik katsayısı ile analiz edilmiştir. Cronbach alfa katsayısı ölçeğin tümü için .98 olarak bulunmuştur. Bu çalışmadaki YEM analizleri, AFA sonucunda belirtilen 37 maddeden alınan veriler ile yapılmıştır.

Bu çalışmada KAÖ'nün tek faktörlü yapısını destekleyecek alanyazında bazı tartışmalar söz konusudur. Orijinal KAÖ, aile yaşamının iki temel ve birbiri ile ilişkili özerklik ve yakınlık kavramlarını değerlendirmek amacıyla tasarlanmıştır. Ancak ölçeğin geliştirilmesinden sonra bu iki kavramın yapı geçerliğinin doğrulanmaması sebebiyle çeşitli görüşler ortaya çıkmıştır. Ölçeğin tek boyutlu mu yoksa çok boyutlu mu olduğu konusunu incelemek amacıyla Lee ve diğerleri (Lee, Gordon ve O'Dell, 1989), Yelsma ve diğerleri (Yelsma, Hovestadt, Anderson ve Nilsson, 2000) ve Gavin ve Wamboldt (1992) çeşitli örneklemlerle (ayakta tedavi için psikoterapi arayan yetişkinler, böyle bir tedaviyi hiç aramayan yetişkinler, lisans öğrencileri ve evlilik öncesi çiftler) çalışılmışlardır. Bu çalışmaların üçünde de tek bir ana yapının ortaya çıktığı görülmektedir. Bu araştırma bulguları, mevcut çalışmada da tek bir ana yapının sergilenmesi sonucunu desteklemektedir.

Ana Babaya Bağlanma Ölçeği (ABBÖ)

Ölçek Parker ve diğerleri (1979) tarafından geliştirilmiş olup, ebeveynle kurulan ilişki örüntüsünü bireyin algısı açısından geriye dönük olarak değerlendirmektedir. Bu ölçek Bowlby'nin bağlanma kuramına dayalı olarak geliştirilmiş ilk ölçeklerdendir. Orijinal ölçek toplam 25 maddeden ve anne-baba formundan oluşmaktadır. Geliştirme çalışması, yaşları 17 ile 40 arasında değişen anne ve babalar üzerinde yapılmıştır. Ölçek *ilgi* ve *aşırı kontrol/koruma* isminde iki alt boyuttan oluşmaktadır. Ölçeğin ilgi boyutunda 12 madde yer almakta olup, yüksek puanlar sıcak ve kabul edici olarak algılanan ebeveyn algısını yansıtmaktadır. Ölçeğin kontrol/aşırı koruma boyutunda ise 13 madde bulunmakta olup ve yüksek puanlar aşırı kontrolcü ve özerk davranışa izin vermeyen ebeveyn algısını göstermektedir. Ölçekte yer alan maddeler dörtlü Likert tarzı derecelendirme (3 = "*Tamamen böyleydi*", 2 = "*Kısmen böyleydi*", 1 = "*Pek böyle değildi*", 0 = "*Hiç böyle değildi*") üzerinden yanıtlanmaktadır.

Ölçeğin Türkçeye çevrilmesi ve Türkçe Formu ile elde edilen veri setine ilişkin geçerlik ve güvenirlik çalışması Kapçı ve Küçüker (2006) tarafından gerçekleştirilmiştir (Ölçek için Ek 4'e bakınız). Ölçeğin yapı geçerliğinde, orijinal çalışmada olduğu gibi iki

boyutlu bir yapıya sahip olduğu görülmüştür. Ölçeğin orijinal halinde kontrol/aşırı koruma boyutu altında yer alan maddelerden sadece kontrol ile ilgili olan maddelerin (3, 7, 15, 21, 22 ve 25) uyarlama çalışmasında ilgi boyutu altında yer aldığı görülmüştür. Uyarlama çalışmasında bu boyut, ilginin yanı sıra ebeveynlerin çocuklarına yönelik davranışsal kontrolü ile ilgili maddeleri de içerdiği için ilgi/kontrol olarak isimlendirilmiştir. Orijinal ölçekte kontrol/aşırı koruma olarak isimlendirilen boyutta yer alan maddeler yeniden incelendiğinde (8, 9, 10, 13, 19, 20 ve 23) ise maddelerin ebeveynlerin çocuklarına yönelik aşırı korumacı davranışlarını kapsadığı görülmüş ve bu boyut uyarlama çalışmasında aşırı koruma olarak isimlendirilmiştir. Diğer maddeler ise ilgi/kontrol ismindeki birinci alt boyutta toplanmaktadır. Ölçeğin ölçüt geçerliğini belirlemek için ABBÖ ile Aile Hayatı ve Çocuk Yetiştirme Tutum Ölçeği ve Ana Baba Tutum Ölçeği arasındaki korelasyonlara bakılmıştır. Ölçeklerin alt boyutları arasındaki korelasyonlar anlamlı ve beklendik yöndedir. Uyarlanan ölçeğin güvenirliği kapsamında; iç-tutarlık, iki yarı ve test-tekrar test güvenirliği istatistikleri incelenmiştir. Anne formu için Cronbach alfa iç-tutarlık güvenirlik katsayısı .87; baba formu için ise bu katsayı .89 olarak bulunmuştur. Anne ve baba formu için aşırı koruma alt boyutu iç-tutarlık katsayısı .70, ilgi/kontrol içinse sırası ile .90 ve .91 olarak bulunmuştur. Ölçeğin iki yarı güvenirliği, anne formu için tüm ölçekte .70, ilgi/kontrol alt boyutu için .85, aşırı koruma alt boyutu için .68; baba formunda ise sırası ile .64, .83, .64 olarak bulunmuştur. Ölçeğin test-tekrar test güvenirliği, anne formu için tüm ölçekte .90, baba formu içinse .89'dur. İlgi/kontrol boyutunda test-tekrar test güvenirliği anne formu için .91, baba formu için .90; aşırı koruma boyutunda ise anne formu için .64, baba formu için .78'dir (Kapçı ve Küçüker, 2006).

Bu araştırma kapsamında da, elde edilen ölçüme ilişkin geçerlik ve güvenirlik çalışmaları yapılmıştır. Ana Babaya Bağlanma Ölçeği'nin yapı geçerliğini sınamak amacı ile DFA gerçekleştirilmiştir. Anne formu için gerçekleştirilen DFA sonucunda, iki alt boyutlu modelin uyum iyiliği değerlerinden yalnızca χ^2/sd değerinin kabul edilebilir sınırlar içinde olduğu; diğer değerlerin ise kabul edilebilir sınırlar dışında yer aldığı görülmektedir [χ^2/sd = 4.72, p = .000, CFI = .84, NNFI = .82, SRMR = .11, RMSEA = .102, RMSEA (%90 CI) = .097 - .110]. DFA sonucu elde edilen bulgulara göre, anne formunun iki alt boyut arasındaki ilişkinin .35 olduğu görülmektedir. Faktör yükleri. 33 ile .84 arasında sıralanmaktadır. Baba formu için gerçekleştirilen DFA sonucunda da, iki alt boyutlu modelin tüm uyum iyiliği değerlerinin kabul edilebilir sınırlar dışında yer aldığı görülmektedir [χ^2/sd = 5.23, p = .000, CFI = .84, NNFI = .82, SRMR = .11,

RMSEA = .109, RMSEA (%90 CI) = .100 - .110]. DFA sonucu elde edilen bulgulara göre, baba formunun iki alt boyut arasındaki ilişkinin .29 olduğu görülmektedir. Faktör yükleri .29 ile .85 arasında sıralanmaktadır.

Mevcut çalışmada, iki formun da uyum iyiliği değerlerinin kabul edilebilir kriterleri karşılamamasından dolayı, araştırmada her bir form için ayrı ayrı AFA gerçekleştirilmiştir. Ancak AFA sonuçlarına geçilmeden önce, elde edilen sonuçlara destek sağlaması açısından, alanyazındaki ABBÖ'nün geliştirilmesinden bugüne kadar gerçekleştirilen bazı faktör analizi çalışmaları incelenmiştir. Bu incelemede; ABBÖ'nün farklı kültürlerdeki örneklemler üzerinde kullanıldığı çalışmalarda, ölçeğin iki faktörlü ya da üç faktörlü bir yapıya sahip olabileceği konusunda farklı görüşlerin ortaya çıktığı görülmüştür. İki faktörlü yapının ölçeğe uygun olduğunu destekleyen çalışmalarla birlikte (Uehara, Sato, Sakado ve Someya, 1998; Parker, Roussos, Hadzi-Pavlovic, Mitchell, Wilhelm ve Austin, 1997), ölçeğin üç faktörlü bir yapıda olduğu bulgusuna ulaşan çalışmalar da bulunmaktadır (Cox, Enns ve Clara, 2000; Martin, Bergen, Roeger ve Allison, 2004; Lizardi ve Klein 2002). Qadir, Stewart, Khan ve Prince'in (2005) çalışmasında ise, hem iki hem de üç faktörlü yapının desteklendiği raporlanmıştır. Sonuç olarak, söz konusu çalışmalar, ABBÖ'nün faktör yapısına ilişkin bulguların farklılık gösterdiğine işaret etmektedir. Mevcut çalışmada, toplanan veriler üzerinde açımlayıcı faktör analizleri gerçekleştirilirken, alanyazında sözkonusu olan bu görüş farklılıkları dikkate alınarak bir değerlendirme yapılmıştır.

Her iki form için açımlayıcı faktör analizleri gerçekleştirilirken, ilk olarak korelasyon matrisinin bir birim matris olup olmadığı ve örneklem büyüklüğü, Bartlett'in Küresellik Testi ve KMO kullanılarak test edilmiştir. Anne formu için χ^2 test değeri ve serbestlik derecesi değeri anlamlı (p = .000) ve sırasıyla 4902,288 ve 300 olarak bulunmuştur. Baba formu için de χ^2 test değeri ve serbestlik derecesi değeri anlamlı (p = .000) ve sırasıyla 5487,883 ve 300 olarak bulunmuştur. Bu sonuç korelasyon matrislerinin bir birim matris olmadığı anlamına gelmektedir. Ayrıca KMO değeri hem anne hem de baba formu için .94 (p = .000) olarak bulunmuştur. Bu değer 0.6 değerinden yüksek olduğu için örneklem büyüklüğü kabul edilebilir bulunmuş ve her iki form için de verilerin faktör analizini gerçekleştirmeye uygun olduğuna karar verilmiştir (Pallant, 2001).

Anne formu için gerçekleştirilen AFA sonucunda ölçek maddelerinin özdeğerinin 1'den büyük dört faktör altında toplandığı görülmüştür. Bu dört faktörün ölçeğe ilişkin açıkladığı varyans ise %53.65'tir. Faktörlere ilişkin özdeğerler incelendiğinde birinci

faktörün özdeğerinin 9.53, ikinci faktörün özdeğerinin 3.04, üçüncü faktörün özdeğerinin 1.67 ve dördüncü faktörün özdeğerinin 1.07 olduğu görülmektedir. İlk iki faktör birlikte varyansın %46.68'ini, üç faktör ise varyansın %51.56'sını açıklamaktadır. Ek olarak, scree-plot grafiği incelendiğinde, ilk üç geçişte dik düşüşler olduğu görülmektedir. Baba formu için gerçekleştirilen AFA sonucunda da, ölçek maddelerinin özdeğerinin 1'den büyük dört faktör altında toplandığı görülmüştür. Bu dört faktörün ölçeğe ilişkin açıkladığı varyans ise %56.46'dır. Faktörlere ilişkin özdeğerler incelendiğinde birinci faktörün özdeğerinin 10.09, ikinci faktörün özdeğerinin 3.14, üçüncü faktörün özdeğerinin 1.57 ve dördüncü faktörün özdeğerinin 1.09 olduğu görülmektedir. İlk iki faktör birlikte varyansın %49.46'sını, üç faktör ise varyansın %54.02'sini açıklamaktadır. Ek olarak, scree-plot grafiği incelendiğinde, ilk üç geçişte dik düşüşler olduğu görülmektedir.

Hem anne hem de baba formundaki bulgular birlikte ele alındığında, ilk olarak iki form için de ayrı ayrı iki boyutlu AFA gerçekleştirilmiştir. Gerçekleştirilen AFA sonucunda, anne formunda iki maddenin faktör yükleri arasındaki fark. 10 dan az olup, çapraz yüklenmeden dolayı sıkıntılı olduğu, baba formunda ise hiçbir maddenin sıkıntılı olmadığı görülmektedir. Maddelerin alt boyutlara yüklenmesinin de Kapçı ve Küçüker'in (2006) çalışmasındaki ile aynı olduğu görülmektedir. Ancak yapının aynı kalması durumunda mevcut verinin nasıl sonuçlar verdiği ABBÖ baba formuna gerçekleştirilen DFA sonuçlarında açıkça görülmektedir [χ^2/sd = 5.23, p = .000, CFI = .84, NNFI = .82, SRMR = .11, RMSEA = .109, RMSEA (%90 CI) = .100 - .110]. Sonuçlar birlikte değerlendirildiğinde, ABBÖ için bu çalışmada üç faktörlü yapının sergilendiği ve bu sebeple iki faktörlü yapıda yetersiz uyum değerlerinin elde edildiği düşünülmüştür.

Üç faktörlü yapının incelenmesi ilk olarak anne formu için yapılmıştır. Çalışmada, 357 evli bireyden oluşan veri seti üzerinde üç faktörlü çözüm üretecek şekilde ayarlanan AFA gerçekleştirilmiştir. Maddelerin alt boyutlara yüklenmesinin Qadir ve diğerlerinin (2005) önerdiği üç boyutlu model ile uyumlu olduğu görülmektedir. Bu kapsamda alt boyutlarda, Qadir ve diğerlerinin (2005) çalışmasında olduğu gibi, "ilgi, davranışsal özgürlüğün teşviki ve psikolojik özerkliğin reddi" isimlerinin kullanılması uygun görülmüştür. Bu çalışmada, Tabachnick ve Fidel'in (2001) önerdiği gibi madde-faktör yükleme kesme noktası .32 olarak belirlenmiştir. Faktör yükü .32'den düşük yüklenen maddeler incelenmiş ve bu kesme noktasından düşük değerle yüklenen bir madde olmadığı görülmüştür. Çapraz yüklenen maddeler incelendiğinde ise 9. maddenin çapraz yüklendiği görülmüştür. Bu sebeple ölçekteki 9. maddenin ("*Yaptığım her şeyi kontrol*

etmeye çalışırdı") analizden çıkarılmasına karar verilmiştir. Sonrasında yeniden AFA gerçekleştirilmiştir. AFA sonucunda ortaya çıkan üç faktörlü, 24 maddelik ölçeğin maddeleri ve bu maddelere ilişkin faktör yükleri Tablo 3'te sunulmuştur.

Tablo 3

ABBÖ Anne Formu – Üç Faktörlü Yapıya İlişkin Faktör Yük Değerleri

Madde No	İlgi	Psikolojik Özerkliğin Reddi	Davranışsal Özgürlüğün Teşviki
M6	.84		
M17	.82		
M18	.82		
M4	.79		
M12	.78		
M11	.74		
M5	.67		
M1	.66		
M16	.64		
M2	.60		
M14	.57		
M24	.53		
M13		.71	
M19		.65	
M23		.51	
M20		.50	
M8		.45	
M21			.85
M22			.79
M3			.63
M15			.62
M25			.60
M7	.37		.51
M10			.42
Özdeğer	9.36	2.73	1.67
Açıklanan Varyans	37.25	9.13	4.89

Tablo 3'te görüldüğü üzere, ilgi alt boyutunun faktör yükleri .53 ile .84; psikolojik özerkliğin reddi alt boyutunun faktör yükleri .45 ile .71 ve davranışsal özgürlüğün teşviki alt boyutunun faktör yükleri ise .42 ile .85 arasında değişmektedir. ABBÖ anne formu toplam varyansın %51.28'ini açıklamaktadır. AFA ile elde edilen yapının güvenliğini test etmek amacıyla iç-tutarlık katsayıları Cronbach alfa iç-tutarlık güvenirlik katsayısı ile hesaplanmıştır. Cronbach alfa iç-tutarlık güvenirlik katsayısı ilgi alt boyutu için .93, psikolojik özerkliğin reddi alt boyutu için .70, davranışsal özgürlüğün teşviki alt boyutu için ise .88 olarak bulunmuştur. Anne formunun tümü için ise, Cronbach alfa iç-tutarlık

güvenirlik katsayısı .91'dir. Anne formundan sonra baba formu için AFA gerçekleştirilmiştir.

Baba formu üzerinde de üç faktörlü çözüm üretecek şekilde ayarlanan AFA gerçekleştirilmiştir. Maddelerin alt boyutlara yüklenmesinin, anne formunda olduğu gibi, Qadir ve diğerlerinin (2005) önerdiği üç boyutlu model ile uyumlu olduğu görülmektedir. Faktör yükü .32'den düşük yüklenen maddeler incelenmiş ve bu kesme noktasından düşük değerle yüklenen bir madde olmadığı görülmüştür. Çapraz yüklenen maddeler incelendiğinde ise 7. maddenin çapraz yüklendiği görülmüştür. Bu sebeple ölçekteki 7. maddenin (Kendi kararlarımı vermemden memnuniyet duyardı) analizden çıkarılmasına karar verilmiştir. Sonrasında yeniden AFA gerçekleştirilmiştir. 9. ve 10. maddelerin davranışsal özerkliğin teşviki alt boyutunda olması beklenirken psikolojik özerkliğin reddi alt boyutunda olduğu görülmüştür. Bu sebeple 9 ("*Yaptığım her şeyi kontrol etmeye çalışırdı*") ve 10. ("*Mahremiyetime müdahale ederdi*") maddeler de analiz dışına çıkarılmıştır. AFA sonucunda ortaya çıkan üç faktörlü, 22 maddelik ölçeğin maddeleri ve bu maddelere ilişkin faktör yükleri Tablo 4'te sunulmuştur.

Tablo 4'te görüldüğü üzere ilgi alt boyutunun faktör yükleri .58 ile .85; psikolojik özerkliğin reddi alt boyutunun faktör yükleri .46 ile .67 ve davranışsal özgürlüğün teşviki alt boyutunun faktör yükleri ise .55 ile .87 arasında değişmektedir. ABBÖ baba formu toplam varyansın %54.38'ini açıklamaktadır. AFA ile elde edilen yapının güvenliğini test etmek amacıyla iç tutarlık katsayıları Cronbach alfa iç-tutarlık güvenirlik katsayısı ile analiz edilmiştir. Cronbach alfa iç-tutarlık güvenirlik katsayısı ilgi alt boyutu için .94, psikolojik özerkliğin reddi alt boyutu için .67 , davranışsal özgürlüğün teşviki alt boyutu için ise .90 olarak bulunmuştur. Baba formunun tümü için ise, Cronbach alfa iç-tutarlık güvenirlik katsayısı .92'dir. Hem anne hem baba formunun maddeleri ile gerçekleştirilen analizde, ölçeğin tümü için Cronbach alfa iç-tutarlık güvenirlik katsayısı .93 olarak bulunmuştur. Mevcut çalışmada analizler, analiz sonucunda belirtilen 46 maddeden alınan veriler ile yapılmıştır.

Tablo 4

ABBÖ Baba Formu – Üç Faktörlü Yapıya İlişkin Faktör Yük Değerleri

Madde No	İlgi	Psikolojik Özerkliğin Reddi	Davranışsal Özgürlüğün teşviki
M6	.85		
M4	.83		
M18	.83		
M12	.82		
M17	.75		
M11	.74		
M24	.70		
M5	.70		
M1	.69		
M2	.68		
M16	.61		
M14	.58		
M13		.67	
M20		.54	
M8		.54	
M19		.48	
M23		.46	
M21			.87
M22			.82
M25			.70
M15			.63
M3			.55
Özdeğer	9.22	2.58	1.55
Açıklanan Varyans	40.17	9.40	4.82

İlişki İnançları Ölçeği (İİÖ)

Eidelson ve Epstein (1982) tarafından geliştirilen bu ölçek evlilik ilişkisindeki akılcı olmayan inançları ölçmeyi amaçlamaktadır. Orijinal ölçek toplam 40 maddeden oluşmakta ve sırasıyla "*anlaşmazlık zarar verir*," "*zihin okuma beklenmelidir*," "*eşler değişemez*," "*cinsel mükemmeliyetçilik*" ve "*cinsiyetler farklıdır*" olarak adlandırılan beş alt ölçek içermektedir. Ölçekteki maddeler, altılı Likert derecelendirme (0 = *"Bu ifadenin yanlış olduğuna kesinlikle inanıyorum"*, 1 = *"Bu ifadenin yanlış olduğuna inanıyorum"*, 2 = *"Bu ifadenin doğru olmasından daha çok yanlış olduğuna inanıyorum"*, 3 = *"Bu ifadenin yanlış olmasından daha çok doğru olduğuna inanıyorum"*, 4 = *"Bu ifadenin doğru olduğuna inanıyorum", 5 =* "*Bu ifadenin doğru olduğuna kesinlikle inanıyorum*") üzerinden yanıtlanmaktadır. Ölçekten alınan yüksek puanlar ilişkide akıl dışı inançların yüksekliğine işaret etmektedir. Ölçeğin geliştirme çalışmasında, ölçeğin alt boyutları ile

evlilik uyumu arasında anlamlı düzeyde negatif ilişkiler bulunmuştur. Alt ölçeklerin Cronbach alfa iç-tutarlık güvenirlik katsayıları .72 ile .81 arasında değişmektedir.

İİÖ'nün uyarlama çalışması Hamamcı ve diğerleri (2010) tarafından gerçekleştirilmiştir (Ölçek için Ek 6'ya bakınız). Çalışmanın örneklemini kendi bildirimlerine göre evlilik terapisine başvurmamış evli bireyler oluşturmuştur. Evliliğinde sorun olduğunu bildiren ve bu amaçla terapi almak isteyen evli bireylerden de veri toplanmıştır ve bu katılımcıların verileri yalnızca ayırt etme geçerliğine ilişkin analizlerde kullanılmıştır. Uyarlama çalışmasında, İİÖ'nün yapı geçerliğini belirlemek amacıyla öncelikle AFA gerçekleştirilmiştir. Analiz sonucunda, özgün çalışmada olduğu gibi beş faktörlü bir yapı elde edilmiş ancak özgün ölçekteki 17 maddenin işlemediği görülmüştür. Sonrasında gerçekleştirilen DFA sonuçları ise 40 maddeden oluşan orijinal beş faktörlü yapı yerine, AFA'dan elde edilen ve 23 maddeden oluşan beş faktörlü yapının daha uygun olduğunu göstermiştir. İlişki İnançları Ölçeği Türkçeye 23 maddeli ve beş faktörlü bir ölçek olarak uyarlanmıştır.

Ölçeğin eş zamanlı geçerliğini değerlendirmek için, İlişkilerde İnanç Ölçeği ile korelasyonuna bakılmış ve .66 düzeyinde anlamlı bir ilişki bulunmuştur ($p < .001$). Ayırt edici geçerlik analizi için ise terapi almak isteyen ($n = 70$) ve evlilik sorunu tanımlamayan gruptan ($n = 43$) elde edilen veriler kullanılmıştır. Terapi almak isteyen grubun ilişkilere yönelik akılcı olmayan inanç düzeylerinin evlilik sorunu tanımlamayan gruba göre istatistiksel olarak anlamlı bir şekilde daha yüksek olduğu görülmüştür (Terapi Almak İsteyen Grup Ortalaması = 98.37, Evlilik Sorunu Tanımlamayan Grup Ortalaması = 89.32; $t(111) = 2.58$, $p < .01$).

Bu araştırma kapsamında da, elde edilen ölçüme ilişkin geçerlik ve güvenirlik çalışmaları yapılmıştır. IIÖ'nün yapı geçerliğini sınamak amacı ile DFA gerçekleştirilmiştir. Gerçekleştirilen DFA sonucunda, beş alt boyutlu modelin uyum iyiliği değerlerinden x^2/sd, RMSEA ve SRMR'nin kabul edilebilir sınırlar içinde; CFI, ve NNFI değerlerinin ise kabul edilebilir sınırlar dışında yer aldığı görülmektedir [$\chi^2/sd = 2.50$, $p = .000$, CFI = .82, NNFI = .79, SRMR = .078, RMSEA = .065, RMSEA (%90 CI) = .058 - .072]. DFA sonucu elde edilen bulgulara göre, maddelerin faktör yükleri .35 ile .80 arasında sıralanmaktadır. Ek olarak, beş alt boyut arasındaki ilişkilerin -.38 ile .59 arasında değiştiği ve alt boyutlar arasındaki dört ilişkinin t değerinin anlamsız çıktığı görülmektedir.

Gerçekleştirilen DFA'da görüldüğü üzere, uyum iyiliği değerleri kabul edilebilir sınırlar arasında yer almamaktadır. Bu kapsamda, İİÖ'nün bu araştırmadaki yapısını

görmek amacıyla elde edilen mevcut veri ile AFA gerçekleştirilmiştir. AFA sonuçlarını incelemeden önce, korelasyon matrisinin bir birim matris olup olmadığı Bartlett'in Küresellik Testi kullanılarak test edilmiştir. Bartlett Küresellik Testi'nin χ^2 test değeri ve serbestlik derecesi değeri anlamlı (p = .000) ve sırasıyla 1955,52 ve 253 olarak bulunmuştur. Bu sonuç, korelasyon matrisinin bir birim matris olmadığı anlamına gelmektedir. Ayrıca örneklem büyüklüğünü test etmek için KMO incelenmiş ve KMO değeri .80 (p = .000) olarak bulunmuştur. Bu değerin Pallant'ın (2001) önerdiği 0.6 değerinden yüksek olduğu için örneklem büyüklüğü kabul edilebilir bulunmuş ve verilerin faktör analizini gerçekleştirmeye uygun olduğuna karar verilmiştir.

Gerçekleştirilen AFA sonucunda ölçeğin özdeğerinin 1'den büyük altı faktör altında toplandığı görülmüştür. Bu altı faktörün ölçeğe ilişkin açıkladığı varyans ise %40.42'dir. Faktörlere ilişkin özdeğerler incelendiğinde birinci faktörün özdeğerinin 4.20, ikinci faktörün özdeğerinin 2.81, üçüncü faktörün özdeğerinin 2.04, dördüncü faktörün özdeğerinin 1.48, beşinci faktörün özdeğerinin 1.21 ve altıncı faktörün özdeğerinin 1.02 olduğu görülmektedir. Scree-plot grafiği incelendiğinde, ilk dört geçişte dik düşüşler olduğu görülmektedir. Sonrasında, "Örüntü Matriksi [Pattern Matrix]" isimli tablo incelenmiş ve faktör yükleri arasındaki fark .10 dan az olup çapraz yüklenen 8. madde ("*Eşimin benim görüşümden farklı bir görüş söylemesi hoşuma gider*") analizden çıkarılmıştır. Analiz tekrar gerçekleştirilmiş ve zihin okuma beklenmelidir alt boyutunda olması beklenen 6. maddenin ("*Eşim ne hissettiğimi fark etmez ve bunu O'na söylemek zorunda kalırsam, çok üzülürüm*") anlaşmazlık zarar verir alt boyutunda olduğu görülmüş ve madde analiz dışına alınmıştır. Tekrarlanan AFA sonrası 16. maddenin ("*Eşim isterse, değişebileceğine inanıyorum*") faktör yükünün .32'den aşağı olduğu görülmüş ve madde analizden çıkarılmıştır. Çıkarılan maddeler sonrası ölçeğin eşler değişemez alt boyutundaki madde sayısı ikiye düşmüştür. Bir faktörün kararlı olarak değerlendirilebilmesi için en az üç maddesinin olması gerekmektedir (Velicer ve Fava, 1988). Bu sebeple eşler değişmez alt boyutu analizden çıkarılmıştır. Bu çıkarmanın gerekliliği İİÖ'nün toplam puanı ve alt boyutları arasındaki ilişkiler incelendiğinde de görülmektedir. Tablo 5'teki korelasyon tablosunda bu ilişkiler sunulmaktadır.

Tablo 5

İİÖ'nün Toplam Puanı ve Alt Boyutları Arasındaki İlişkiler

	1	2	3	4	5	6
1.İİÖ Toplam Puan	1					
2Anlaşmazlık Zarar Verir	.76**	1				
3.Cinsiyetler Farklıdır	.65**	.33**	1			
4.Zihin Okuma Beklenmelidir	.60**	.36**	.39**	1		
5.Cinsel Mükemmeliyetçilik	.52**	.23**	.00	.07	1	
6.Eşler Değişemez	.16**	.08	-.2	-.21**	-.02	1

**$p < .01$

Tablo 5 incelendiğinde, eşler değişemez alt boyutunun yalnızca toplam puanla istendik yönde ve anlamlı ilişkisi olduğu, diğer alt boyutlarla ilişkisinin ise ya olmadığı ya da istendik yönün tersine olarak negatif ilişkisinin olduğu görülmektedir. Mevcut veri ile ölçeğin yapı geçerliğini incelemek amacıyla gerçekleştirilen DFA sonucunda da eşler değişemez alt boyutundan kaynaklı alt boyutlar arasındaki ilişkilerde *t* değerinin anlamsız çıktığı ve diğer alt boyutlar ile düşük ve orta düzeyde negatif ilişkilerinin olduğu görülmüştür (R_1 = -.18 ve R_2 = -.43, p = .000). Ek olarak, Slavinskienė ve Žardeckaitė-Matulaitienė (2013) tarafından yürütülen bir çalışmanın bulgularında, araştırmaya katılan evli bireylerin ilişkilere yönelik akılcı olmayan inanç türlerinden "anlaşmazlık zarar verir", "zihin okuma beklenmelidir", "cinsel mükemmeliyetçilik" ve "cinsiyetler farklıdır" türünde irrasyonel inançları olduğu tespit edilmiş ve bu inanç türlerinin bireylerin evlilik doyumunu öngörmede önemli faktörler olduğu belirtilmiştir. Çalışmanın bulgularında görüldüğü üzere, eşler değişemez alt boyutunun Litvanya'daki popülasyonda da çalışmadığı görülmektedir. Tüm bulgular bir arada değerlendirildiğinde, eşler değişemez faktörünün çıkarılmasının gerekliliği desteklenmektedir. Dört boyutlu sonuç üretecek şekilde ayarlanan AFA sonucunda daha önce eşler değişemez alt boyutunda olan 20 ("*Eğer bir ilişkinin gidişatını beğenmiyorsanız, bu ilişkiyi daha iyi hale getirebilirsiniz*") ve 10. ("*Eşimin, üzüleceğim şeyleri yapması, bunları tekrar yapacağı anlamına gelmez*") maddeler bu analizde hiçbir alt boyuta .32'den yüksek şekilde yüklenememiş ve bu sebeple analizden çıkarılmıştır. Sonrasında yeniden AFA gerçekleştirilmiştir. AFA sonucunda ortaya çıkan dört faktörlü, 18 maddelik ölçeğin maddeleri ve bu maddelere ilişkin faktör yükleri Tablo 6'da sunulmuştur.

Tablo 6

İİÖ'nün Dört Faktörlü Yapısına İlişkin Faktör Yük Değerleri

Madde No	Anlaşmazlık zarar verir	Cinsel mükemmeliyetçilik	Zihin okuma beklenmelidir	Cinsiyetler farklıdır
M5	.70			
M3	.68			
M14	.61			
M12	.43			
M1	.39			
M22		.73		
M11		.72		
M13		.64		
M17		.60		
M2		.52		
M19			.67	
M9			.67	
M15			.55	
M7				.71
M23				.71
M18				.55
M21				.54
M4				.35
Özdeğer	3.86	2.76	1.64	1.38
Açıklanan Varyans	18.25	12.18	5.97	4.52

Dört alt boyut ve 18 maddeden oluşan İİÖ'nün toplam varyansın %40.91'ini açıkladığı görülmektedir. AFA ile elde edilen yapının güvenliğini test etmek amacıyla iç-tutarlık katsayıları Cronbach alfa iç-tutarlık güvenirlik katsayısı ile analiz edilmiştir. Cronbach alfa iç-tutarlık güvenirlik katsayısı anlaşmazlık zarar verir alt boyutu için .71, cinsel mükemmeliyetçilik alt boyutu için .78 , zihin okuma beklenmelidir alt boyutu için .69 ve cinsiyetler farklıdır alt boyutu için .71 olarak bulunmuştur. Ölçeğin tümü için ise Cronbach alfa iç-tutarlık güvenirlik katsayısı .77'dir. Mevcut çalışmada analizler, analiz sonucunda belirtilen 18 maddeden alınan veriler ile yapılmıştır.

Verilerin Çözümlenmesi

Bu araştırmada evli bireylerin evlilik doyumu ile kök aile deneyimlerinin fonksiyonelliği ve anne babaya bağlanma arasındaki ilişkide ilişkiye yönelik akılcı olmayan inançların aracı rolünü ortaya koymak amaçlanmıştır. Öncelikle, araştırmada kullanılan ölçekler geçerlik ve güvenirlik yönünden test edilmiştir. Geçerlik analizlerinde LISREL 8.51; güvenirlik analizlerinde ise SPSS 22 programı kullanılmıştır. Devamında,

araştırmada ele alınan değişkenler arasındaki ilişkiler korelasyon analizi ile incelenmiştir. Sonrasında ise, Anderson ve Gerbing (1988), Kline (2015), Baron ve Kenny (1986), Jose (2013) ve Fritz ve MacKinnon'un (2007) önerileri doğrultusunda YEM gerçekleştirilmiş; ölçme modeli ve yapısal model testleri gerçekleştirilmiştir.

Analiz kısmına geçilmeden önce, faktör analizi için örneklem büyüklüğü incelenmiştir. Alanyazın incelendiğinde faktör analizi için örneklem büyüklüğünün 300 ve üzerinde olması gerektiğini bildiren bir koşul olduğu görülmektedir (Tabachnick ve Fidell, 2001). YEM de DFA içerdiğinden bu modelleme ile yapılan çalışmaların da bu koşulu sağlaması beklenmektedir. Mevcut araştırmada katılımcı sayısı (n = 357) yeterli olduğundan araştırmanın YEM uygulamak için sayısal yeterliliğe sahip olduğu söylenebilmektedir.

YEM, regresyon gibi tekniklere karşılaştırıldığında, tek bir süreçte birden çok bağımlı ve bağımsız değişken arasındaki ilişkilerin modellenmesi gibi karmaşık araştırma problemlerini sistematik olarak ele almaktadır (Anderson ve Gerbing, 1988). Ayrıca bu yöntem teoriye dayalıdır ve örtük değişkenler arasında nedensellik yapısını varlığını kabul etmektedir (Yılmaz, 2004). YEM'de ilk aşama ilgili alanyazın doğrultusunda araştırma modelinin belirlenmesidir. Temel amaç, kuramsal olarak var olduğu iddia edilen modelin toplanan verilerle doğrulanmasıdır. Bu açıdan YEM, keşfedici olmaktan ziyade doğrulayıcıdır (Ullman, 2015; Akt. Kalay-Usta, 2020). Bu araştırmada da alanyazın taramasından sonra bir model önerisi sunulmuş ve modelin doğrulanıp doğrulanmadığı YEM ile analiz edilmiştir.

Bu çalışmada, Baron ve Kenny (1986) tarafından ortaya koyulan yöntem izlenmiştir. Bu yönteme göre, aracılık durumunu desteklemek için aşağıdaki hipotezlerin test edilmesine ihtiyaç vardır. İlk olarak, bağımsız ve bağımlı değişkenler arasında anlamlı bir ilişki olmalıdır. İkincisi, bağımsız değişken(ler) ve aracı değişken(ler) arasında anlamlı bir ilişki olmalıdır. Üçüncüsü, aracı değişken(ler) ile bağımlı değişken(ler) arasında anlamlı bir ilişki olmalıdır. Model testi öncesi, modelde yer alan değişkenlerin bağımlı değişkeni anlamlı bir şekilde yordayıp yordamadığı da LISREL üzerinden incelenmiştir. Bu analizin sebebi, hatadan bağımsız olarak modeldeki bağımsız ve aracı değişkenlerin birlikte bağımlı değişkeni yordama derecesinin incelenmesinin istenmesidir (Jose, 2013; Fritz ve MacKinnon, 2007). Son olarak, aracı değişken modele dâhil edildiğinde bağımsız ve bağımlı değişken arasındaki yol katsayısı ya yalnızca düşmeli ya da düşmeli ve istatistiksel olarak anlamsız duruma gelmelidir.

Aracılıkla ilgili alanyazın incelendiğinde, günümüze kadar, aracı değişken modele dahil edildiğinde bağımsız ve bağımlı değişken arasındaki korelasyon istatistiksel olarak anlamsız duruma gelirse tam bir aracılık; bağımlı ve bağımsız değişken arasındaki ilişki anlamsızlaşmaz ancak ilişkinin gücünün düştüğü görülürse kısmi aracılığın ortaya çıktığından söz edilebilmekte olduğu görülmektedir (Gürbüz ve Şahin, 2017; Şimşek ve Demir, 2013). Günümüzde ise tam ve kısmi aracılık kavramları yerine yalnızca aracılık ifadesi kullanılmaktadır. Bu durumun sebebi olarak, sosyal bilimlerde hiçbir değişkenin bir diğer değişkeni tam olarak yordayamayacağı gösterilmektedir. Bir değişken için tam aracı ifadesi kullanılsa dahi o değişkenden başka birçok değişkenin bağımlı değişkeni yordama ihtimali bulunmaktadır (Rucker, Preacher, Tormala ve Petty, 2011). Bu sebeple bu araştırmada da kısmi ya da tam aracılık kavramları yer almamıştır.

Araştırma sonucunda elde edilen verilerin modeli destekleyip desteklemediğini değerlendirmek amacıyla YEM alanyazınında en sık kullanılan iki aşamalı yöntem izlenmiştir. Analizde ilk olarak ölçme modeli sınanmış ve modeldeki yapılara ait ölçümlerin ilgili yapıları doğru ölçüp ölçmediği değerlendirilmiştir. İkinci aşamada ise kuramsal altyapı temel alınarak oluşturulan yapısal model test edilmiştir (Dursun ve Kocagöz, 2010). Yapısal modelde değişkenler arası nedensellik ilişkisi oluşturan yollar oluşturulmakta ve kurulan modelin anlamlılığı modelin uyum iyiliği indeksleri değerlendirilerek incelenmektedir. Alanyazından derlenen uyum indeksleri için iyi ve kabul edilebilir değerler Tablo 7'de verilmiştir.

Tablo 7

Uyum İyiliği İndeksleri

Uyum İyiliği İndeksi	İyi uyum	Kabul edilebilir uyum
χ^2/sd	$\chi^2/sd \leq 3$ (Ullman, 2001)	$\chi^2/sd \leq 5$ (Anderson ve Gerbing, 1988);
RMSEA	RMSEA ≤ .06, (Hu ve Bentler, 1999)	RMSEA ≤ .10 (Maydeu-Olivares, Shi ve Rosseel, 2017)
SRMR	SRMR ≤ .06, (Steiger, 1990)	SRMR ≤ .10 (Maydeu-Olivares, vd., 2017)
CFI	CFI ≥ .95 (Hu ve Bentler, 1999)	CFI ≥ .90 (Schumacker ve Lomax, 1996)
NNFI (TLI)	NNFI ≥ .95 (Hu ve Bentler, 1999)	NNFI ≥ .90 (Schumacker ve Lomax, 1996)

YEM'de test edilen modelin yeterliliğini belirlemek için kullanılan uyum indekslerinden en sık kullanılanları Tablo 7'de sunulmuştur. Bu çalışmada modelin iyi uyumu için kesme sınırları "$\chi^2/sd \leq 3$; RMSEA ve SRMR ≤ .06; CFI ve NNFI ≥ .95 (Hu ve Bentler, 1999; Steiger, 1990; Ullman, 2001)" olarak; kabul edilebilir uyum için ise kesme sınırları "$\chi^2/sd \leq 5$; RMSEA ve SRMR ≤ .10; CFI ve NNFI ≥ .90 (Anderson ve Gerbing, 1988; Maydeu-Olivares, vd., 2017; Schumacker ve Lomax, 1996)" olarak kabul

edilmiştir. Gerçekleştirilen bir analiz sonucu elde edilen uyum iyiliği indekslerinin iyi olması modelin tamamen doğru olduğunu anlamına gelmemekte, modelin makul ya da kabul edilebilir olduğunu belirtmektedir (Kaya ve Altınkurt, 2018).

Mevcut çalışmada kullanılan tek boyutlu ölçeklerde madde parselleme yapılmıştır. Parselleme yöntemi, tek faktörlü ölçeklerin analize dâhil edilmesi ile ortaya çıkabilecek ölçme hatalarını azaltmak için kullanılmaktadır (Little, Cunningham, Shahar ve Widaman, 2002). Araştırmacılar ayrıca, parselleme yönteminin her bir değişkenin modelin sistematik hatasına etkisini azalttığını ve daha iyi bir model-veri uyumu sunduğunu ileri sürmüşlerdir (Yang, Nay ve Hoyle, 2010). Araştırmada kullanılan ilişkilere yönelik akılcı olmayan inançlar ve anne babaya bağlanma değişkenlerinde birden fazla boyutu olduğu için ölçeklerin alt boyutları gözlenen değişken olarak modele girilmiştir. Evlilik doyumu ve kök aile deneyimlerinin fonksiyonelliği değişkenlerinde ise parselleme yöntemi kullanılmıştır.

Araştırmalarda bağımlı değişkenlerin aracı değişken aracılığıyla bağımsız değişkeni yordamasındaki dolaylı etkinin anlamlı olup olmadığına ek kanıt sağlamak ya dolaylı etkinin anlamlılığı LISREL çıktıları ile yorumlanmakta (Hüroğlu, Timur, Erol ve Şimşek, 2021) ya da bootstrapping işlemi yapılmaktadır. Enders'a (2001) göre bootstrapping, normal dağılmayan değişkenlerle oluşturulan modellerin test edilmesinde daha etkilidir. Mevcut çalışmada kullanılan değişkenlerin normallik varsayımını karşıladığı düşünüldüğünde dolaylı etkinin anlamlılığının tespitinde bootstrapping yönteminin en iyi yöntem olduğu düşünülmemektedir. Dolaylı etkinin anlamlılığı, gerçekleştirilen aracılık analizi sonucu LISREL programının sunduğu değerler ile açıklanmıştır.

Verilerin YEM Analizine Hazırlanması

Bu bölümde hipotetik yapısal modelin test edilmesine geçilmeden önce verilerin analize hazırlanması kapsamında YEM varsayımları sınanmış, madde parsellemeleri yapılmış ve model tanıtılmıştır.

YEM Varsayımlarının Sınanması. YEM'de ele alınan değişkenler, parametrik testlerin temel koşulları olan normallik ve homojenlik varsayımlarını karşılamalıdır. Bu kapsamda veri seti tarafından karşılanması beklenen kayıp değerler, uç değerler,

normallik, doğrusallık ve çoklu doğrusallık varsayımları sınanmış ve elde edilen bulgular aşağıda sunulmuştur.

Kayıp Değerler. Katılımcılardan çevrimiçi form yoluyla toplanan verilerde tüm maddelerin işaretlenmesi zorunlu kılındığı için kayıp değer olmadığı görülmüştür. Bu nedenle hiçbir veri analizden çıkarılmamıştır.

Uç değerler. Tabachnick ve Fidell (2007) uç değerleri "bir değişkende son derece uç bir değere sahip durum (tek değişkenli uç değer) veya iki veya daha fazla değişken üzerinde son derece uçta bulunan puanların kombinasyonu (çok değişkenli uç değer)" olarak tanımlamıştır. Tek değişkenli uç değerler +3.29 ile -3.29 ($p < .001$) aralığını aşan standartlaştırılmış *z* puanları incelenerek kontrol edilmiş (Tabachnick ve Fidell, 2007) ve hiçbir değişkende bu aralığı aşan gözleme rastlanmamıştır. Bu nedenle veri setinde tek değişkenli uç değer olmadığı söylenebilmektedir. Sonrasında, regresyon içerisindeki Mahalanobis uzaklıkları hesaplanarak çok değişkenli uç değerler belirlenmiştir (Çokluk vd., 2018). Veri setinde yalnızca bir değerin uç değer olduğu görülmüştür ($p < .001$). Uç değer içeren ve içermeyen analizler tekrarlandığında örneklem büyüklüğüne duyarlı olan χ^2/sd değeri dışında diğer tüm uyum iyiliği değerlerinin sabit kaldığı görülmektedir. Bu nedenle, uç değer olarak kabul edilen vaka silinmemiş ve analizler çok değişkenli uç değerin olduğu mevcut veri seti ile devam etmiştir.

Normallik. Evlilik doyumu, kök aile deneyimlerinin fonksiyonelliği, anne babaya bağlanma ve ilişkilere yönelik akılcı olmayan inançlar değişkenleri için öncelikle histogram grafikleri incelenmiş ve gözlemlenen çan eğrileri normalliğin göstergesi olarak yorumlanmıştır. İkinci olarak veri setinin betimsel değerleri ile basıklık ve çarpıklık değerleri incelenmiş ve modelde yer alan değişkenler için normallik varsayımının karşılandığı görülmüştür. Tablo 8'de modelde yer alan değişkenler için normallik testi bulguları sunulmaktadır.

Tablo 8

Modelde Yer Alan Değişkenler İçin Normallik Testi Bulguları

	n	$\bar{x}$	Medyan	Mod	Çarpıklık	Basıklık
Evlilik Doyumu	357	36.97	39.00	39.00	-.75	.04
Anne Babaya Bağlanma	357	88.73	90.00	84.00	-.35	-.26
Kök Aile Deneyimlerinin Fonksiyonelliği	357	121.92	126.00	155.00	-.33	-.68
İlişkilere Yönelik Akılcı Olmayan İnançlar	357	40.79	41.00	43.00	.22	.16

Tablo 8 incelendiğinde; evlilik doyumu, anne babaya bağlanma, kök aile deneyimlerinin fonksiyonelliği ve ilişkilere yönelik akılcı olmayan inançlar değişkenleri için; mod, medyan ve aritmetik ortalamanın birbirine yakın değerler aldığı görülmektedir. Yalnızca kök aile deneyimlerinin fonksiyonelliği değişkeninde değerler arasındaki farkların daha yüksek olduğu görülmektedir. Bu durumun değişkendeki madde sayısından kaynaklandığı düşünülmektedir. Mertler ve Vannatta'ya (2005) göre, çarpıklık ve basıklık değerlerinin -1 ile +1 değerleri arasında olması, dağılımın normalden yüksek oranda sapmadığının bir kanıtı olarak değerlendirilmektedir. Bu kapsamda, çalışmada yer alan tüm değişkenlerin kabul edilebilir basıklık ve çarpıklık değerlerine sahip olduğu ve normal dağılım gösterdiği söylenebilmektedir. Elde edilen bulgulara göre; evlilik doyumu, anne babaya bağlanma, kök aile deneyimlerinin fonksiyonelliği ve ilişkilere yönelik akılcı olmayan inançlar değişkenlerine ilişkin veri seti, YEM için yeterince normal bir dağılıma sahiptir.

Doğrusallık. Değişkenler arasında doğrusal bir ilişki olduğu anlamına gelen doğrusallık varsayımı, iki değişkenli saçılım grafiklerinin görsel olarak incelenmesi yoluyla test edilmiştir (Tabachnick ve Fidell, 2007). Grafikler incelendiğinde, model veri setinin doğrusallık varsayımını sağladığı görülmektedir.

Çoklu Doğrusallık. Çoklu doğrusallık varsayımı, SPSS programı kullanılarak, tek değişkenli ve çok değişkenli olarak kontrol edilmiştir. Tek değişkenli çoklu doğrusallık için değişkenlerin birbirleri ile korelasyon değerleri incelenmiş ve .80 (Stevens, 2002), .85 (Kline, 2015) ya da .90 (Tabachnick ve Fidell, 2007) değerini aşan bir ilişkinin olup olmadığı kontrol edilmiştir. Değişkenler arasındaki korelasyon katsayıları Tablo 9'da verilmektedir.

Tablo 9

Değişkenler Arasındaki Korelasyon Katsayıları

	1	*2*	*3*	*4*
1.Evlilik Doyumu	1			
2.Anne Babaya Bağlanma	.23**	1		
3.Kök Aile Deneyimlerinin Fonksiyonelliği	.21**	.76**	1	
4.İlişkilere Yönelik Akılcı Olmayan İnançlar	-.29**	-.19**	-.11*	1

**$p < .01$, *$p < .05$

Tablo 9 incelendiğinde, yukarıda belirtilen kesme sınırlarını aşan iki değişkenli korelasyonla karşılaşılmamıştır (r =.76, maks.). Çok değişkenli çoklu doğrusallık için, Varyans Şişirme Faktörleri (VIF) ve tolerans değerleri incelenmiştir. VIF değerinin 5'ten yukarı ve tolerans değerinin .20'den aşağı olması çoklu doğrusallık sorununa işaret etmektedir (Menard, 1995). Bu araştırmada VIF için en yüksek değer 2.45 olup, 5'in çok altındadır. Tolerans değerleri ise .96 ile .41 arasında değişmektedir. Sıfıra yakın değerlerin tolerans açısından sorunlu olduğu belirtilmektedir (Tabachnick ve Fidell, 2007). Elde edilen bulgular birlikte değerlendirildiğinde, modelde yer alan değişkenler arasında çoklu doğrusallık sorununun görülmediği söylenebilmektedir.

Madde Parselleme. Model testine geçilmeden önce, bu çalışmada ele alınan evlilik doyumu ve kök aile deneyimlerinin fonksiyonelliği değişkenlerine ilişkin madde parsellemeleri yapılmıştır. Parseller, tek tek maddelerin kullanımına alternatif olarak bir faktör içinde iki veya daha fazla maddenin toplanması veya ortalamasının alınması ile oluşturulmaktadır (Bandalos, 2002; Little vd., 2002). Parselleme yöntemi, araştırmada ele alınan tek faktörlü değişkenlerin analize dahil edilmesi ile ortaya çıkabilecek ölçme hatalarını azaltmak için kullanılmaktadır (Little vd., 2002). Mevcut çalışmada hem ölçme hatalarını azaltmak, hem de her bir maddenin gözlenen değişken olarak alınmasına kıyasla modeldeki parametre sayılarını azaltmak amacıyla madde parselleme tercih edilmiştir.

Bir değişkendeki maddelerin parsellenebilmesi için değişkenin tek boyutlu olduğunun göstergelerine ihtiyaç duyulmaktadır. Bu kapsamda evlilik doyumu ve kök aile deneyimlerinin fonksiyonelliği değişkenleri üzerinde temel bileşenler analizi gerçekleştirilmiştir. Analizin bulguları Tablo 10'da verilmiştir.

Tablo 10

Madde Parselleme için Yapıların Tek Boyutluluğun Kanıtları ve Cronbach Alfa Değerleri

Yapı	Madde Sayısı	Bileşen	Özdeğer	Varyans %	Faktör Yüklemeleri		*Cronbach α*
					Min	Max	
Evlilik Doyumu	10	1	6.02	60.16	.85	.61	.93
Kök Aile Deneyimlerinin Fonksiyonelliği	37	1	20.23	54.66	.89	.54	.98
		2	1.89	4.94			
		3	1.55	4.19			
		4	1.10	2.96			
		5	1.01	2.74			

Tablo 10 incelendiğinde, evlilik doyumu yapısının gerçekleştirilen temel bileşenler analizi sonucu tek boyutlu yapısını ortaya koyduğu görülmektedir. Maddeler varyansın %60.16'sını açıklayan tek bir faktörde yüklenmiştir. Faktör yükleri .61 ile .85 arasında değişmektedir. Bu değerler, ölçeğin orijinal yapısının da tek faktörlü olması ile birlikte, tek boyutluluk için iyi düzeyde kanıt olarak görülmektedir. Sonrasında, kök aile deneyimlerinin fonksiyonelliği yapısının tek boyutlu olduğunun göstergeleri incelenmiştir. Gerçekleştirilen analiz sonucunda özdeğeri 1'den yüksek beş faktör olduğu görülmektedir ancak birinci faktörün özdeğerinin diğerlerinden çok yüksek olması ve açıkladığı varyansın %54.66 olması yapının tek boyutluluğa kanıt oluşturmaktadır. Ölçeğin Cronbach α değerinin .98 olması da çok faktörlü bir yapının sergilenmediğini göstermektedir. Elde edilen bulgular kök aile deneyimlerinin fonksiyonelliği değişkeninin tek boyutluluğu için iyi düzeyde kanıt olarak görülmektedir. Faktör yükleri .54 ile .89 arasında değişmektedir.

Tek boyutluluğun belirlenmesinden sonra, parsel sayısı ve bu parselleri oluşturma tekniği belirlenmiştir. Parsel oluştururken her bir parselde en az üç madde olmasına dikkat edilmiştir. Mevcut çalışmada evlilik doyumu için üç parsel, kök aile deneyimlerinin fonksiyonelliği için beş parsel oluşturulmuştur. Hangi maddelerin hangi parselde yer aldığını belirlemek için rastgele atama tekniği (Hall, Snell ve Foust, 1999) kullanılmıştır. Rastgele atama şu şekilde yapılmıştır: Maddeler faktör yüklerine göre yüksekten düşüğe doğru sıralanmıştır. Her bir madde ardışık olarak parsellere atanmıştır. Örneğin, Evlilik Yaşamı Ölçeği'nin maddeleri, parsellere şu şekilde atanmıştır: faktör yükü sıralamasındaki 1. madde birinci parsele; faktör yükü sıralamasındaki 2. madde ikinci parsele; faktör yükü sıralamasındaki 3. madde üçüncü parsele; faktör yükü sıralamasındaki 4. madde üçüncü parsele; faktör yükü sıralamasındaki 5. madde ikinci parsele; faktör yükü sıralamasındaki 6. madde birinci parsele; faktör yükü sıralamasındaki 7. madde birinci parsele; faktör yükü sıralamasındaki 8. madde ikinci

parsele; faktör yükü sıralamasındaki 9. madde üçüncü parsele ve faktör yükü sıralamasındaki 10. madde üçüncü parsele atanmıştır. Evlilik doyumu yapısı için oluşturulan parseller EP1, EP2 ve EP3; Kök aile deneyimlerinin fonksiyonelliği yapısı için oluşturulan parseller ise KP1, KP2, KP3, KP4 ve KP5 olarak adlandırılmıştır. Bu parsellerin hangi maddelerden oluştuğu Tablo 11'de gösterilmiştir.

Tablo 11

Parselleme, Parsellerin Adı ve Toplanan Maddeler

Yapının Adı	*Parselin Adı*	*Toplanan Maddeler*
Evlilik Doyumu	EP1	EYO8 + EYO 5 + EYO6
	EP2	EYO7 + EYO3 + EYO1
	EP3	EYO10 + EYO9 + EYO2 + EYO4
Kök Aile	KP1	KAO35 + KAO17 + KAO31 + KAO12 + KAO27 + KAO1 + KAO10
Deneyimlerinin	KP2	KAO23 + KAO28 + KAO6 + KAO32 + KAO37 + KAO4+ KAO16
Fonksiyonelliği	KP3	KAO40 + KAO7 + KAO29 + KAO14 + KAO13 + KAO36 + KAO20
	KP4	KAO30 + KAO2 + KAO19 + KAO11 + KAO9 + KAO24 + KAO8 + KAO25
	KP5	KAO22 + KAO34 + KAO21 + KAO15 + KAO5 + KAO38 + KAO3 + KAO33

Maddelerin parsellenmesinden sonra uç değerler, normallik ve güvenirlik gibi çok değişkenli varsayımlar kontrol edilmiştir. Çok değişkenli uç değerlerin tanımlanması için Regresyon içerisindeki Mahalanobis uzaklıkları hesaplanmıştır. Evlilik doyumu değişkeni için 10 maddenin ayrı ayrı gözlenen değişken olarak alındığı durumda 19 veri uç değer olarak bulunurken, parselleme yapıldığında sadece dört verinin uç değer olduğu tespit edilmiştir. Kök aile deneyimlerinin fonksiyonelliği değişkeni için ise 37 maddenin ayrı ayrı gözlenen değişken olarak alındığı durumda 27 veri uç değer olarak bulunurken, parselleme yapıldığında sadece üç verinin uç değer olduğu tespit edilmiştir. Parselleme ile uç değerlerin sayısının önemli ölçüde azaldığı görülmüştür. Parsellerin ortalama, standart sapma, çarpıklık - basıklık ve Cronbach α değerleri Tablo 12'de gösterilmiştir.

Tablo 12

Parsellerin Ortalama, Standart Sapma, Çarpıklık - Basıklık ve Cronbach α Değerleri

Parseller	M	SD	Çarpıklık	Basıklık	Cronbach α
EP1	11.21	2.95	-.77	.05	
EP2	10.90	2.96	-.71	-.03	.93
EP3	14.86	3.75	-.72	-.05	
KP1	23.03	6.48	-.28	-.68	
KP2	22.25	6.70	-.19	-.96	
KP3	23.25	6.63	-.37	-.57	.98
KP4	27.50	7.04	-.50	-.36	
KP5	25.70	7.19	-.27	-.67	

Tablo 12 incelendiğinde, evlilik doyumu parsellerinin çarpıklık değerleri -.77 ile -.71 arasında, basıklık değerleri -.05 ile .05 arasında; kök aile deneyimlerinin fonksiyonelliği parsellerinin çarpıklık değerleri -.50 ile -.19 arasında, basıklık değerleri -.96 ile -.36 arasında değişmektedir. Daha önce de belirtildiği üzere, çarpıklık ve basıklık değerlerinin -1 ile +1 değerleri arasında olması, dağılımın normalliği için istendiktir (Mertler ve Vannatta, 2005). Elde edilen değerler parsellerin normal dağıldığını göstermektedir. Ek olarak, gizil değişkenin gözlenen değişken sayısı evlilik doyumunda 10'dan 3'e; kök aile deneyimlerinin fonksiyonelliğinde 37'den 5'e düşse de güvenirlik katsayısı değişmemiştir (karşılaştırma için Tablo 10 ve Tablo 12'ye bakınız).

Modelin Tanıtılması. Araştırma kapsamında toplanan veri ile uygunluğu test edilen yapısal model, dört gizil değişken ve 14 gözlenen değişkenden oluşmaktadır. Modelde kullanılan gizil ve gözlenen değişkenler Tablo 13'te sunulmuştur.

Tablo 13

Modelde Kullanılan Gizil ve Gözlenen Değişkenler

Gizil Değişkenler	Gözlenen Değişkenler
Evlilik Doyumu	EP1
	EP2
	EP3
Anne Babaya Bağlanma	AB
	BB
Kök Aile Deneyimlerinin Fonksiyonelliği	KP1
	KP2
	KP3
	KP4
	KP5
İlişkilere Yönelik Akılcı Olmayan İnançlar	CM
	CF
	AZV
	ZOB

Not: **EP1**: Evlilik doyumu parsel 1, **EP2:** Evlilik doyumu parsel 2, **EP3:** Evlilik doyumu parsel 3, **AB:** Anneye bağlanma, **BB:** Babaya bağlanma, **KP1:** Kök aile deneyimlerinin fonksiyonelliği parsel 1; **KP2:** Kök aile deneyimlerinin fonksiyonelliği parsel 2; **KP3:** Kök aile deneyimlerinin fonksiyonelliği parsel 3; **KP4:** Kök aile deneyimlerinin fonksiyonelliği parsel 4; **KP5:** Kök aile deneyimlerinin fonksiyonelliği parsel 5; **CM:** Cinsel mükemmeliyetçilik, **CF:** Cinsiyetler farklıdır, **AZV:** Anlaşmazlık zarar verir, **ZOB:** Zihin okuma beklenmelidir.

Tablo 13'te görüldüğü üzere, evlilik doyumu gizil değişkeninin gözlenen değişkenleri EYOP1, EYOP2 ve EYOP3 olarak isimlendirilen parselleri; anne babaya bağlanma gizil değişkeninin gözlenen değişkenleri AB ve BB olarak isimlendirilen alt ölçekleri; kök aile deneyimlerinin fonksiyonelliği değişkeninin gözlenen değişkenleri KP1, KP2, KP3, KP4 ve KP5 olarak isimlendirilen parselleri ve ilişkilere yönelik akılcı

olmayan inançlar değişkeninin gözlenen değişkenleri CM, CF, AZV ve ZOB olarak isimlendirilen alt boyutlarıdır. Modelde kullanılan değişkenlerin sunulmasından sonra, "Bulgular ve Yorumlar" kısmına geçilmiştir.

BÖLÜM 4

BULGULAR VE YORUMLAR

Bu bölüm, iki başlıktan oluşmaktadır. İlk başlığın altında, araştırmanın hipotezleri doğrultusunda yapılan istatistiksel analizler sonucu elde edilen bulgular; ikinci başlığın altında ise elde edilen bulguların yorumları sırasına uygun olarak sunulmuştur.

BULGULAR

Bu kısımda araştırmanın hipotezleri doğrultusunda yapılan istatistiksel analizler sonucu elde edilen bulgular sırasına uygun olarak sunulmuştur. Hipotetik yapısal modelin test edilmesine geçilmeden önce Baron ve Kenny (1986), Jose (2013) ve Fritz ve MacKinnon'un (2007) önerileri doğrultusunda YEM öncesi analizler gerçekleştirilmiştir. Sonrasında ölçme modeli ve hipotetik yapısal model test edilmiştir.

Değişkenler Arasındaki İlişkilerin İncelenmesi

Daha önceki bölümlerde de aktarıldığı gibi, Baron ve Kenny (1986) tarafından ortaya konulan yönteme göre, araştırmada aracılık rolünü incelemek için dört hipotezin test edilmesine ihtiyaç vardır. İlk olarak, bağımsız ve bağımlı değişkenler arasında anlamlı bir ilişki olmalıdır. İkincisi, bağımsız değişken(ler) ve aracı değişken(ler) arasında anlamlı bir ilişki olmalıdır. Üçüncüsü, aracı değişken(ler) ile bağımlı değişken(ler) arasında anlamlı bir ilişki olmalıdır. Son olarak, aracı değişken modele dâhil edildiğinde bağımsız ve bağımlı değişken arasındaki ilişki ya yalnızca düşmeli ya da düşmeli ve istatistiksel olarak anlamsız duruma gelmelidir. Mevcut çalışmanın değişkenleri arasındaki ilişkilerin varlığını görmek amacıyla Tablo 9'da sunulan değişkenler arasındaki korelasyon katsayıları incelenmiş ve tüm değişkenlerin birbirleri ile anlamlı ilişkilere sahip olduğu görülmüştür ($p < .01$ veya $p < .05$). Değişkenler arasındaki ilişkilerin incelenmesinden sonra Jose (2013) ve Fritz ve MacKinnon'un (2007) önerileri doğrultusunda modelde yer alan değişkenlerin bağımlı değişkeni anlamlı

bir şekilde yordayıp yordamadığı LISREL programında test edilmiş ve bulgular Şekil 2'de sunulmuştur.

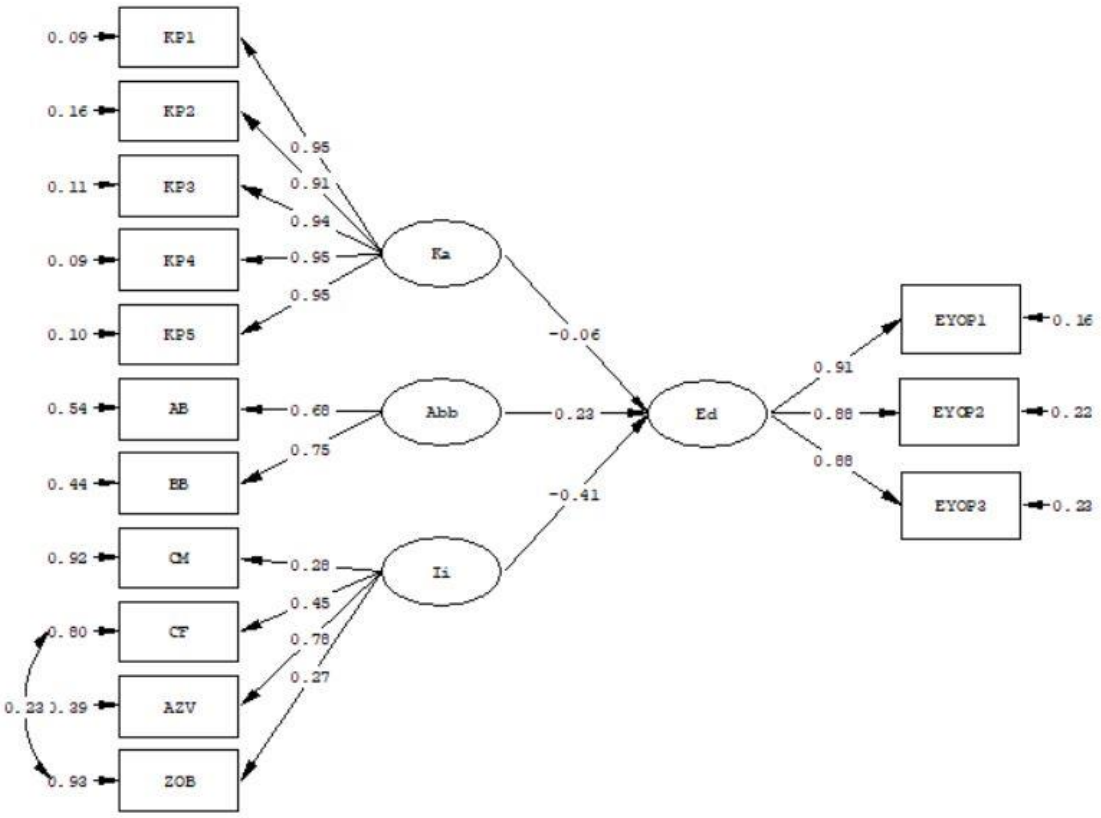

χ^2 = 164.58, *sd* = 70, *p* = .000, *RMSEA* = .062

Şekil 2. Ana Modeldeki Aracı Değişken ve Bağımsız Değişkenler ile Evlilik Doyumu Arasındaki Yordayıcı İlişkiler (Standart Değerler)

Not: **Ka:** Kök aile deneyimlerinin fonksiyonelliği; **Abb:** Anne babaya bağlanma; **Ii:** İlişkilere yönelik akılcı olmayan inançlar**; Ed:** Evlilik doyumu; **KP1, KP2, KP3, KP4 ve KP5:** Kök aile deneyimlerinin fonksiyonelliği değişkeninin parselleri**; AB:** Anneye bağlanma; **BB:** Babaya bağlanma; **CM:** Cinsel mükemmeliyetçilik; **CF:** Cinsiyetler farklıdır; **AZV:** Anlaşmazlık zarar verir; **ZOB:** Zihin okuma beklenmelidir; **EYO1, EYO2 ve EYO3:** Evlilik doyumu değişkeninin parselleri.

Şekil 2'de kök aile deneyimlerinin fonksiyonelliği değişkeninden evlilik doyumu değişkenine giden kestirimin -.06 düzeyinde ve *t* değerinin (*t* = -.19) anlamsız olduğu; anne babaya bağlanma değişkeninden evlilik doyumu değişkenine giden kestirimin de .23 düzeyinde ve *t* değerinin (*t* = .69) anlamsız olduğu görülmektedir (*p* < .001). Kök aile deneyimlerinin fonksiyonelliği ile evlilik doyumu ve anne babaya bağlanma ve evlilik doyumu arasındaki ilişkiler Tablo 9'a göre anlamlı ve pozitif yönde iken, değişkenler birlikte modele alındığında bu kestirimlerin anlamlı olmadığı görülmektedir. Modelin χ^2*/sd, RMSEA* gibi değerlerinin kabul edilebilir sınırlarda olmasına karşın kestirimlerden ikisinin anlamsız bulunması sebebiyle modelin alt hipotezlerinden "Kök aile deneyimlerinin fonksiyonelliği, anne babaya bağlanma ve ilişkilere yönelik akılcı

olmayan inançlar değişkenleri birlikte evlilik doyumunu anlamlı düzeyde yordamaktadır." reddedilmiştir. Baron ve Kenny (1986), Jose (2013) ve Fritz ve MacKinnon'un (2007) önerileri doğrultusunda oluşturulan YEM alt hipotezlerden biri reddedildiğinde model testine geçilmeden aracılık modelinin reddedildiği görülmektedir. Bu tez çalışmasında, bağımsız ve aracı değişkenlerden en az biri bağımlı değişkeni anlamlı bir şekilde yordamadığı görüldükten sonra model testi uygulansa dahi modelin reddedileceğine ek kanıt sağlamak adına model testinin aşamaları gerçekleştirilmiş ve bir sonraki kısımda raporlanmıştır.

Model Testi

Bu kısımda ilk adım olarak ölçme modeli kurulmuş ve test edilmiştir. İkinci adım olarak, hipotetik yapısal model test edilmiştir. Üçüncü adım olarak alternatif modeller belirlenmiş ve test edilmiştir. Dördüncü adım olarak değişkenler arasındaki dolaylı ilişkilerin anlamlılığı raporlanmıştır. Son olarak, araştırma hipotezleri değerlendirilmiş ve sonuçlar özetlenmiştir.

Dört Değişkenli Ölçme Modeli. Araştırma modelinin test edilmesinde YEM alanyazınında sıklıkla kullanılan iki aşamalı yöntem izlenmektedir. Analizde öncelikle ölçme modeli test edilmiş ve modeldeki yapılara ait ölçümlerin ilgili yapıları doğru ölçüp ölçmediği değerlendirilmiştir (Huchting vd., 2008; Akt. Dursun ve Kocagöz, 2010). Ölçme modelinin test edilmesi için evlilik doyumu, anne babaya bağlanma, kök aile deneyimlerinin fonksiyonelliği ve ilişkilere yönelik akılcı olmayan inançlar gizil değişkenlerinden oluşan DFA gerçekleştirilmiştir. Ölçme modeline ilişkin yapı Şekil 3'te sunulmaktadır.

Şekil 3 incelendiğinde, ilişkilere yönelik akılcı olmayan inançlar değişkeninin alt boyutlarından olan "zihin okuma beklenmelidir" ve "cinsiyetler farklıdır" değişkenleri arasına kovaryans atandığı görülmektedir. Bu atamanın kuramsal gerekçesi olarak, cinsiyetlerin farklı olduğuna inanan bir kişinin, eşinin yapabildiklerini ya daha az ya da daha çok olarak algılama yanılgısına sahip olabileceği sunulmaktadır. Cinsiyet farklılığına inanan bir birey karşı tarafı kendisinden farklı görmekte ve hemcinslerinden beklediğinden daha yüksek düzeyde bir anlayışı ve zihin okumayı karşı taraftan bekleyebilmektedir. Bu gerekçe ile ilgili iki değişken arasına kovaryans atanmıştır. İlgili

kovaryansın atanması öncesi ve sonrasındaki iki model karşılaştırılmış ve kovaryansın atandığı durumda değişkenler arasındaki kestirimlerin iyileşmiş olduğu ve modelin uyum iyiliği değerlerinin istendik yönde arttığı görülmektedir.

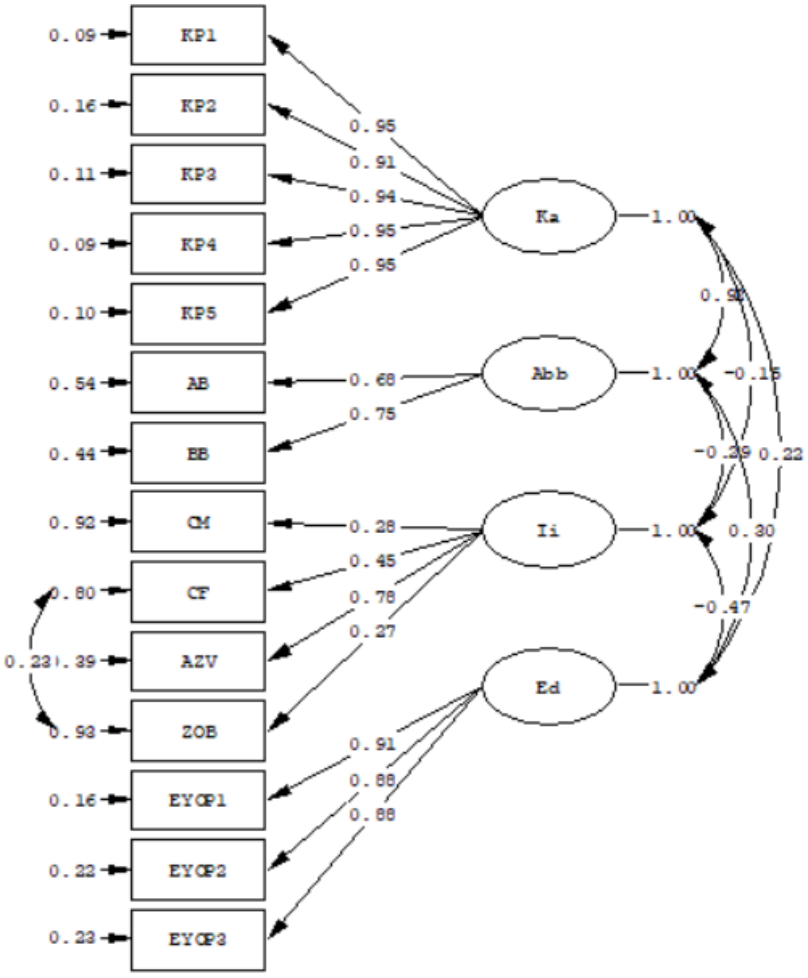

χ^2 = 164.58, *sd* = 70, *p* = .000, *RMSEA* = .062

Şekil 3. Ana Modelin Ölçme Modeline İlişkin Şekilsel Gösterim (Standart Değerler)

***Not*: Ka:** Kök aile deneyimlerinin fonksiyonelliği; **Abb:** Anne babaya bağlanma; **Ii:** İlişkilere yönelik akılcı olmayan inançlar**; Ed:** Evlilik doyumu; **KP1, KP2, KP3, KP4 ve KP5:** Kök aile deneyimlerinin fonksiyonelliği değişkeninin parselleri**; AB:** Anneye bağlanma; **BB:** Babaya bağlanma; **CM:** Cinsel mükemmeliyetçilik; **CF:** Cinsiyetler farklıdır; **AZV:** Anlaşmazlık zarar verir; **ZOB:** Zihin okuma beklenmelidir; **EYO1, EYO2 ve EYO3:** Evlilik doyumu değişkeninin parselleri.

Ölçme modeli testine dönülürse, dört değişkeni içeren ölçme modeli bulgularının ve uyum iyiliği değerlerinin (χ^2/sd = 2.35, RMSEA = .062) iyi düzeyde olduğu görülmektedir. YEM'de ölçme modeli ve yapısal model test edilirken uyum iyiliği değerleri incelenmektedir. Uyum iyiliği değerleri Tablo 7'de (yöntem kısmında verilmiştir) yer alan uyum iyiliği değerlerinin kesme noktaları dikkate alınarak

yorumlanmaktadır. Ölçme modeline ilişkin uyum iyiliği katsayıları Tablo 14'te verilmiştir.

Tablo 14

Ölçme Modeline İlişkin Uyum İyiliği Katsayıları

Model	χ^2 / sd	CFI	NNFI	SRMR	RMSEA (90% CI)
Dört değişkenli ölçüm modeli	2.35	.98	.97	.043	.062 (.049-.074)
İyi uyum için ölçütler	≤ 3	≥ .95	≥ .95	≤ .06	≤ .06
Kabul edilebilir uyum için ölçütler	≤ 5	≥ .90	≥ .90	≤ .10	≤ .10

Tablo 14 incelendiğinde, ölçme modeline ilişkin uyum iyiliği değerlerinin hepsinin kabul edilebilir veya iyi düzeyde uyum verdiği söylenebilmektedir. Bu bağlamda, modelde yer alan yapılara ait ölçümlerin ilgili yapıları doğru ölçtüğü yorumu yapılabilmektedir. Ölçme modelinin incelenmesinden sonra yapısal modele geçilmiştir.

Dört Değişkenli Yapısal Model. YEM'de ikinci aşamada kuramsal altyapı temel alınarak oluşturulan yapısal model test edilmektedir. Test edilen model araştırmanın ana hipotezini oluşturan ve "Kök aile deneyimlerinin fonksiyonelliği ile anne babaya bağlanma ve evlilik doyumu arasındaki ilişkide ilişkilere yönelik akılcı olmayan inançların aracılık rolü vardır" hipotezinin test edildiği modeldir. Yapısal modelin şekilsel gösterimi Şekil 4'te verilmektedir.

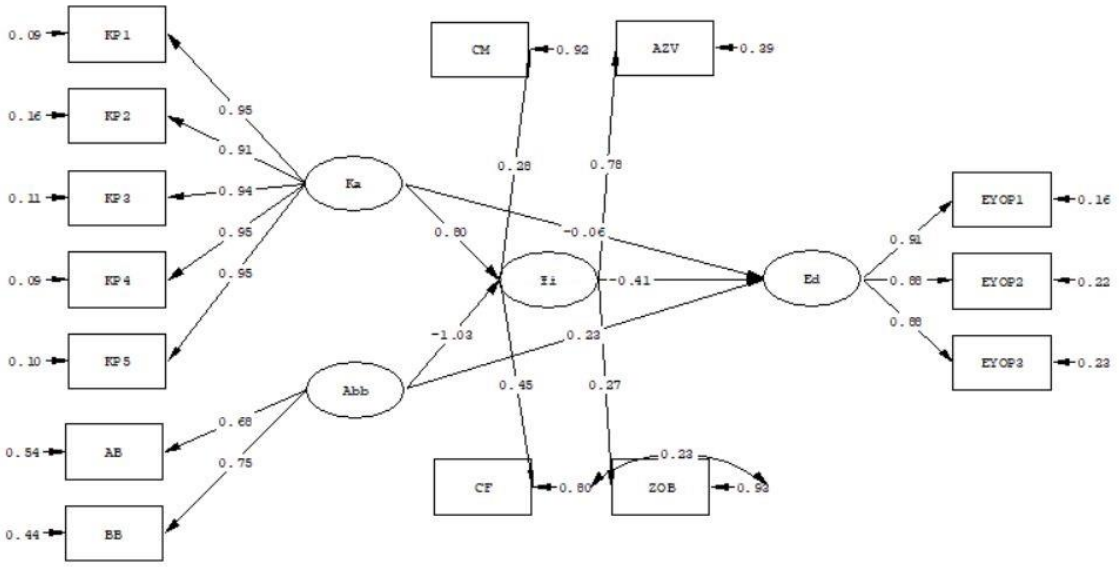

χ^2 = 164.58, *sd* = 70, *p* = .000, *RMSEA* = .062

Şekil 4. Ana Modelin Yapısal Modeline İlişkin Şekilsel Gösterim (Standart Değerler)

***Not*: Ka:** Kök aile deneyimlerinin fonksiyonelliği; **Abb:** Anne babaya bağlanma; **Ii:** İlişkilere yönelik akılcı olmayan inançlar**; Ed:** Evlilik doyumu; **KP1, KP2, KP3, KP4 ve KP5:** Kök aile deneyimlerinin fonksiyonelliği değişkeninin parselleri**; AB:** Anneye bağlanma; **BB:** Babaya bağlanma; **CM:** Cinsel mükemmeliyetçilik; **CF:** Cinsiyetler farklıdır; **AZV:** Anlaşmazlık zarar verir; **ZOB:** Zihin okuma beklenmelidir; **EYO1, EYO2 ve EYO3:** Evlilik doyumu değişkeninin parselleri.

Şekil 4'te verilen yapısal modele göre χ^2/sd ve RMSEA değerlerinin istenilen değerler arasında olduğu görülmektedir. Değişkenler arası ilişkiler incelendiğinde ise anne babaya bağlanma ve ilişkilere yönelik akılcı olmayan inançlar arasındaki ilişkinin -1.03 olduğu görülmekte ve bu durum bu kestirimin *t* değerinin anlamsız çıkabileceğine işaret etmektedir. Modelde değişkenler arasındaki standart değerlere ek olarak *t* değerleri de incelenmiştir. İki değişken arasındaki ilişkinin anlamlı kabul edilebilmesi için *t* değerinin 1.96 olarak kabul edilen sınır değerinden yüksek olması gerekmektedir. Ek olarak, test edilen modelin kabul edilebilmesi için de değişkenler arasındaki tüm *t* değerlerinin 1.96'dan yüksek olması beklenmektedir (Jöreskog ve Sörbom, 1993). Modeldeki *t* değerlerinin anlamlı olması modelin kabul edilebilir olması için yeterli değil, gerekli bir durumdur (Şimşek, 2007). Bu kapsamda, test edilen yapısal modele ilişkin *t* değerleri Şekil 5'te sunulmaktadır.

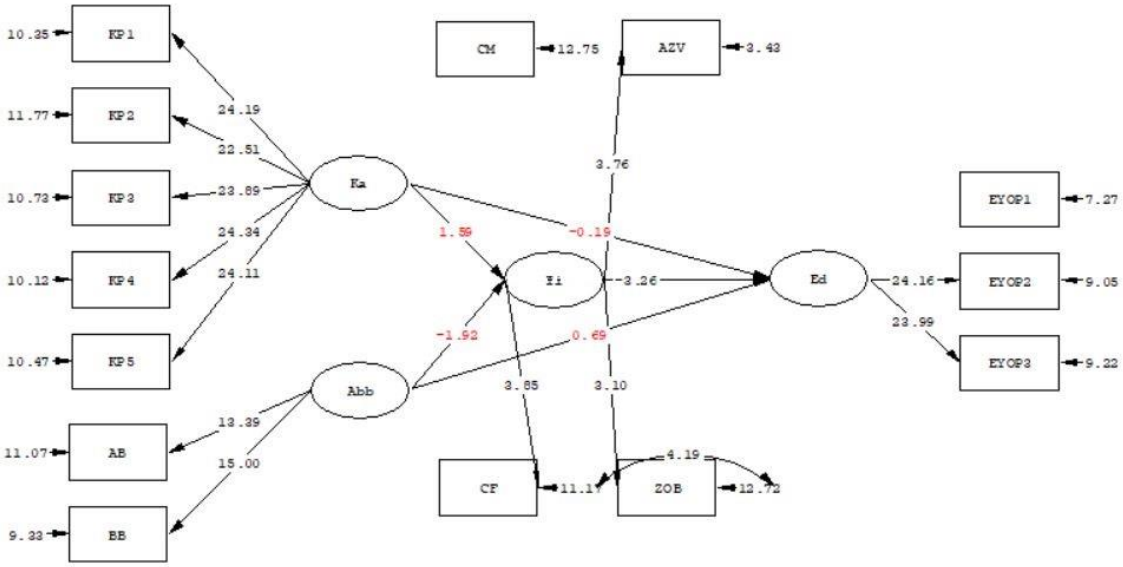

χ^2 = 164.58, *sd* = 70, *p* = .000, *RMSEA* = .062

Şekil 5. Ana Modelin Yapısal Modeline İlişkin Şekilsel Gösterim (*t* Değerleri)

***Not*: Ka:** Kök aile deneyimlerinin fonksiyonelliği; **Abb:** Anne babaya bağlanma; **Ii:** İlişkilere yönelik akılcı olmayan inançlar**; Ed:** Evlilik doyumu; **KP1, KP2, KP3, KP4 ve KP5:** Kök aile deneyimlerinin fonksiyonelliği değişkeninin parselleri**; AB:** Anneye bağlanma; **BB:** Babaya bağlanma; **CM:** Cinsel mükemmeliyetçilik; **CF:** Cinsiyetler farklıdır; **AZV:** Anlaşmazlık zarar verir; **ZOB:** Zihin okuma beklenmelidir; **EYO1, EYO2 ve EYO3:** Evlilik doyumu değişkeninin parselleri.

Şekil 5 incelendiğinde, gizil değişkenler arasındaki ilişkilerin anlamsızlaştığı dikkat çekmektedir. Başlangıçta anlamlı olan bu ilişkilerin iki bağımsız değişken arasındaki yüksek korelasyondan kaynaklanıp kaynaklanmadığını incelemek için gözlenen değişkenlerden bağımsız olarak gizil değişkenlerin yapısal gösterimi incelenmiştir. Gizil değişkenlerin yapısal gösterimi Şekil 6'da verilmiştir.

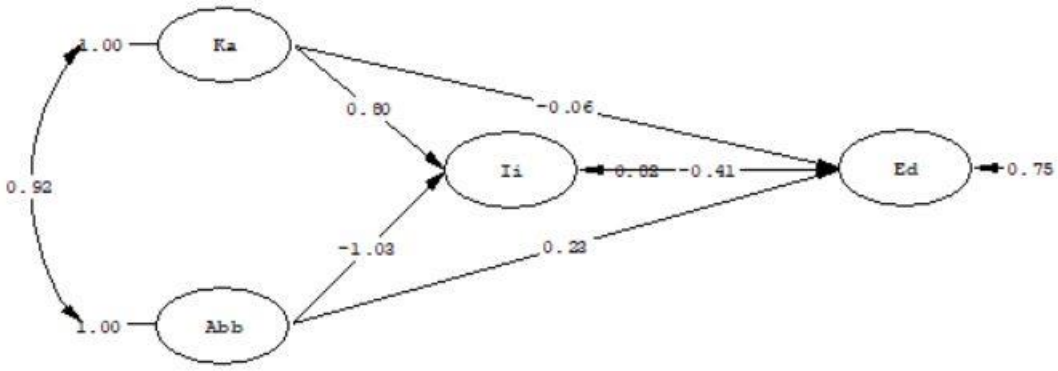

χ^2 = 164.58, *sd* = 70, *p* = .000, *RMSEA* = .062

Şekil 6. Ana Modelin Gizil Değişkenlerine İlişkin Yapısal Model (Standart Değerler)

***Not*: Ka:** Kök aile deneyimlerinin fonksiyonelliği; **Abb:** Anne babaya bağlanma; **Ii:** İlişkilere yönelik akılcı olmayan inançlar**; Ed:** Evlilik doyumu

Şekil 6 incelendiğinde, araştırmanın bağımsız değişkenleri arasındaki ilişkinin .92 olduğu görülmektedir. Tablo 8'de görüldüğü üzere, model testine geçilmeden önce .76 olarak bulunan ilişki YEM'e dahil edilince .92'ye yükselmiştir. Bu durumun sebebi, YEM'de hataların elimine edilmesidir. YEM'in en önemli avantajlarından biri olan hataların elimine edilmesi, daha güvenilir sonuçlar için istendik bir durumdur (Şimşek, 2007). Çalışmanın bu kısmında ise hataların analizden çıkarılması ile var olan ilişkiler de etkilenmiş ve çoklu doğrusallık problemine neden olmuştur. İlişkinin anlamsızlaşması ile Baron ve Kenny'nin (1986) değişkenler arasındaki ilişkilerin varlığını beklediği alt hipotezleri sağlanmamıştır. Yordama hipotezinin de sağlanmadığı anımsandığında tüm alt hipotezler ve "Kök aile deneyimlerinin fonksiyonelliği ve anne babaya bağlanma ile evlilik doyumu arasındaki ilişkide ilişkilere yönelik akılcı olmayan inançların aracılık rolü vardır." ana hipotezi reddedilmiştir.

Dört değişkenli aracılık modelinin reddedilmesinden sonra Kline'nin (2015) "YEM Temel Adımlarına Ait Akış Diyagramı" incelenerek yol haritası belirlenmiştir. Bu diyagram, araştırma kapsamında geliştirilen modelin uyumu sağlanmadığında, modeli yeniden belirlemek makul ise, araştırmacılara alternatif modeller belirlemelerini ve yeniden analiz etmelerini önermektedir. Alternatif modelleri belirlemenin uygun olup olmadığına karar vermek amacıyla araştırma hipotezleri incelenmiş ve modeli yeniden belirlemenin uygun olduğuna karar verilmiştir. Kline (2015), araştırma kapsamında geliştirilen modelin uyumunun sağlanmadığı durumlarda ana modelin alt kümesi olan daha basit modeller oluşturularak analizin tekrarlanmasını önermektedir. Bu bağlamda, Alternatif Model 1 ve Alternatif Model 2 olarak adlandırılan ve ana modeldeki bağımsız değişkenlerin ayrı ayrı ele alındığı iki model belirlenmiştir. Alternatif Model 1 ve Alternatif Model 2'nin şekilsel gösterimi Şekil 7'de sunulmaktadır.

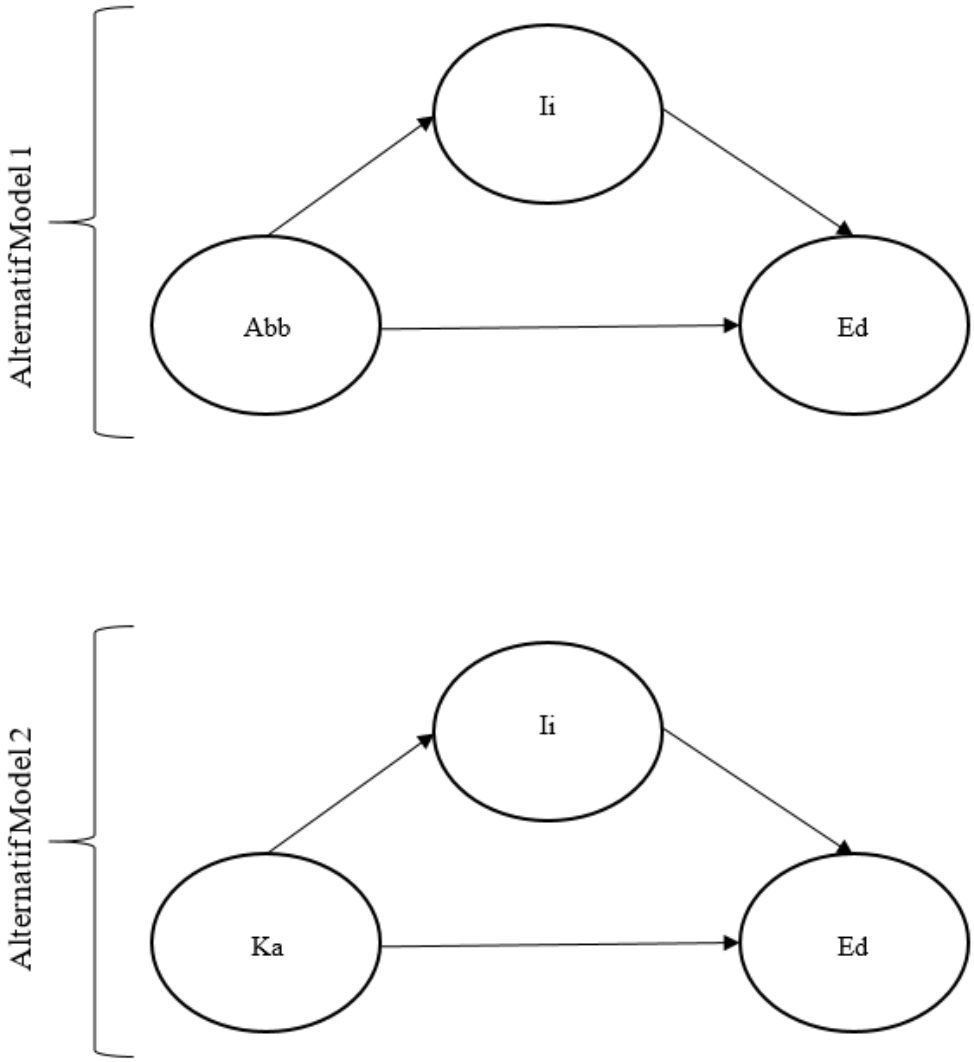

Şekil 7. Alternatif Model 1 ve Alternatif Model 2'ye İlişkin Şekilsel Gösterim

***Not*: Ka:** Kök aile deneyimlerinin fonksiyonelliği; **Abb:** Anne babaya bağlanma; **Ii:** İlişkilere yönelik akılcı olmayan inançlar**; Ed:** Evlilik doyumu

Şekil 7'de sunulan Alternatif Model 1'de anne babaya bağlanma değişkeni; Alternatif Model 2'de ise kök aile deneyimlerinin fonksiyonelliği değişkeni bağımsız değişken olarak yer almaktadır. Belirlenen alternatif modellere ilişkin hipotezler aşağıda sunulmaktadır.

Alternatif Model 1'e ilişkin hipotezler:

Ana hipotez:

2. Anne babaya bağlanma ile evlilik doyumu arasındaki ilişkide ilişkilere yönelik akılcı olmayan inançların aracılık rolü vardır.

Alt hipotezler:

2.1: Anne babaya bağlanma ve evlilik doyumu arasında anlamlı ve pozitif bir ilişki vardır.

2.2: Anne babaya bağlanma ve ilişkilere yönelik akılcı olmayan inançlar arasında anlamlı ve negatif bir ilişki vardır.

2.3: İlişkilere yönelik akılcı olmayan inançlar ve evlilik doyumu arasında anlamlı ve negatif bir ilişki vardır.

2.4: Anne babaya bağlanma ve ilişkilere yönelik akılcı olmayan inançlar değişkenleri birlikte evlilik doyumunu anlamlı düzeyde yordamaktadır.

Alternatif Model 2'ye ilişkin hipotezler:

Ana hipotez:

3. Kök aile deneyimlerinin fonksiyonelliği ile evlilik doyumu arasındaki ilişkide ilişkilere yönelik akılcı olmayan inançların aracılık rolü vardır.

Alt hipotezler:

3.1: Kök aile deneyimlerinin fonksiyonelliği ve evlilik doyumu arasında anlamlı ve pozitif bir ilişki vardır.

3.2: Kök aile deneyimlerinin fonksiyonelliği ve ilişkilere yönelik akılcı olmayan inançlar arasında anlamlı ve negatif bir ilişki vardır.

3.3: İlişkilere yönelik akılcı olmayan inançlar ve evlilik doyumu arasında anlamlı ve negatif bir ilişki vardır.

3.4: Kök aile deneyimlerinin fonksiyonelliği ve ilişkilere yönelik akılcı olmayan inançlar değişkenleri birlikte evlilik doyumunu anlamlı düzeyde yordamaktadır.

Sonraki kısımlarda belirlenen hipotezler kapsamında alternatif modellerin uyumu incelenmiş, kestirimleri yorumlanmış ve sonuçları raporlanmıştır. Bir sonraki kısımda anne babaya bağlanma, ilişkilere yönelik akılcı olmayan inançlar ve evlilik doyumu değişkenlerinden oluşan Alternatif Model 1'in ölçme modeli test edilmiştir.

Alternatif Model 1'in Ölçme Modeli. Alternatif Model 1'in ölçme modelinin test edilmesi için anne babaya bağlanma, ilişkilere yönelik akılcı olmayan inançlar ve evlilik doyumu gizil değişkenlerinden oluşan DFA gerçekleştirilmiştir. Ölçme modeline ilişkin yapı Şekil 8'de sunulmaktadır.

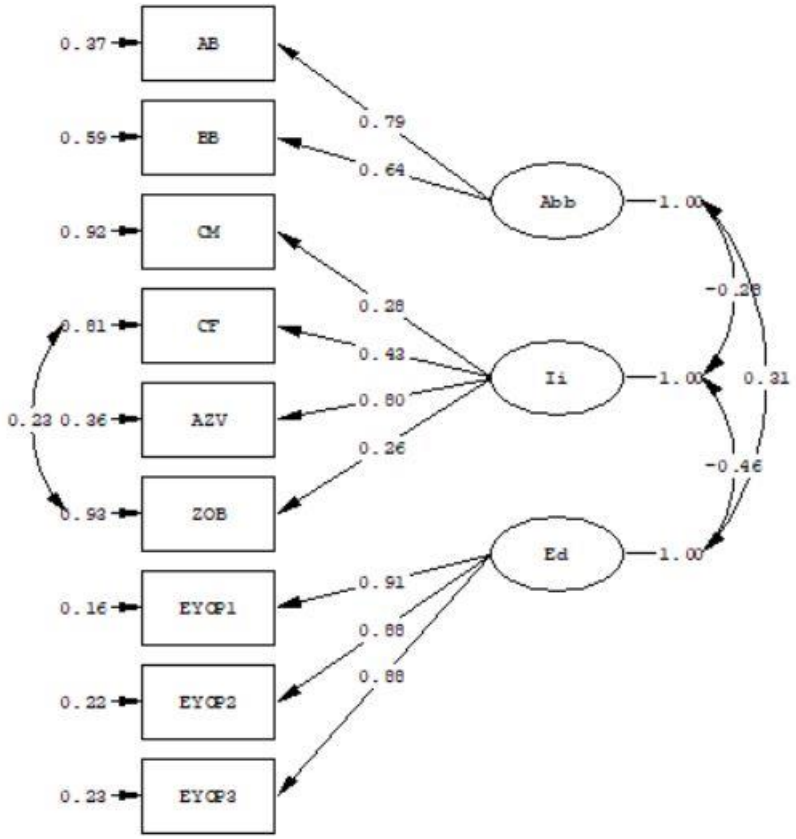

χ^2 = 43.45, sd = 23, p = .00, $RMSEA$ = .050

Şekil 8. Alternatif Model 1'in Ölçme Modeline İlişkin Şekilsel Gösterim (Standart Değerler)

***Not*: Abb:** Anne babaya bağlanma; **Ii:** İlişkilere yönelik akılcı olmayan inançlar**; Ed:** Evlilik doyumu; **AB:** Anneye bağlanma; **BB:** Babaya bağlanma; **CM:** Cinsel mükemmeliyetçilik; **CF:** Cinsiyetler farklıdır; **AZV:** Anlaşmazlık zarar verir; **ZOB:** Zihin okuma beklenmelidir; **EYO1, EYO2 ve EYO3:** Evlilik doyumu değişkeninin parselleri.

Şekil 8 incelendiğinde, ölçme modeline ilişkin uyum iyiliği değerlerinin (χ^2/sd = 1.89, RMSEA = .050) iyi düzeyde olduğu görülmektedir. Ölçme modelinin uyum iyiliği değerleri, Tablo 7'de yer alan uyum iyiliği değerlerinin kesme noktaları dikkate alınarak oluşturulan Tablo 15'te verilmektedir.

Tablo 15

Alternatif Model 1'in Ölçme Modeline İlişkin Uyum İyiliği Katsayıları

Model	χ^2/sd	CFI	NNFI	SRMR	RMSEA (90% CI)
Alternatif Model 1'in ölçme modeli	1.89	.98	.97	.047	.050 (.026-.073)
İyi uyum için ölçütler	≤ 3	≥ .95	≥ .95	≤ .06	≤ .06
Kabul edilebilir uyum için ölçütler	≤ 5	≥ .90	≥ .90	≤ .10	≤ .10

Tablo 15 incelendiğinde, ölçme modeline ilişkin uyum iyiliği değerlerinin hepsinin iyi düzeyde uyum verdiği söylenebilmektedir. Bu bağlamda, Alternatif Model 1'in ölçme modelde yer alan yapılara ait ölçümlerin ilgili yapıları doğru ölçtüğü yorumu yapılabilmektedir. Ölçme modelinden sonra yapısal modele geçilmiştir.

Alternatif Model 1'in Yapısal Modeli. Bu aşamada öncelikle araştırma hipotezlerinden "Anne babaya bağlanma ve ilişkilere yönelik akılcı olmayan inançlar değişkenleri birlikte evlilik doyumunu anlamlı düzeyde yordamaktadır." hipotezi sınanmaktadır. Modelde yer alan bağımsız ve aracı değişken ile bağımlı değişken arasındaki yordayıcı ilişki incelenmiş ve bulgular Şekil 9'da sunulmuştur.

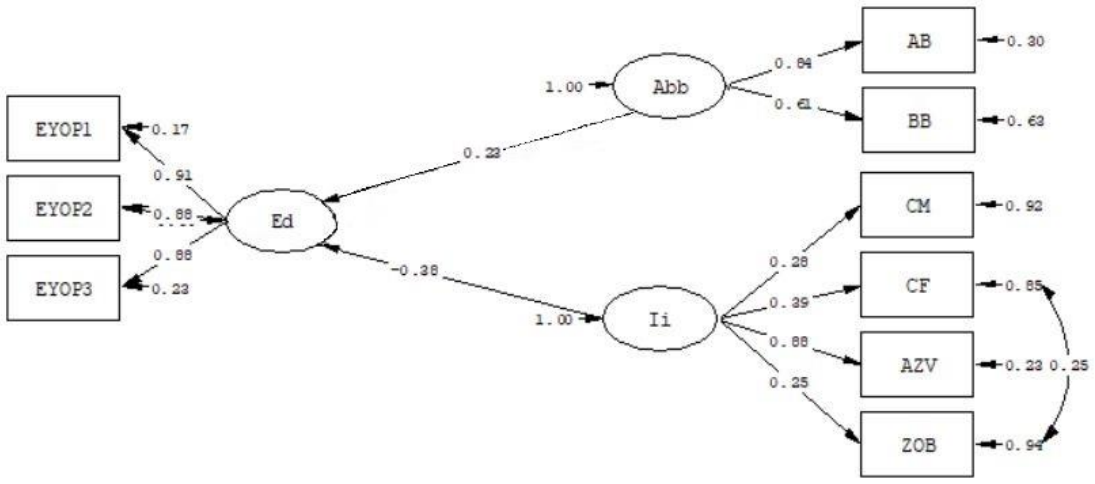

χ^2 = 56.76, *sd* = 24, *p* = .000, *RMSEA* = .062

Şekil 9. Aracı Değişken ve Bağımsız Değişken ile Evlilik Doyumu Arasındaki Yordayıcı İlişkiler (Standart Değerler)

***Not*: Abb:** Anne babaya bağlanma; **Ii:** İlişkilere yönelik akılcı olmayan inançlar**; Ed:** Evlilik doyumu; **AB:** Anneye bağlanma; **BB:** Babaya bağlanma; **CM:** Cinsel mükemmeliyetçilik; **CF:** Cinsiyetler farklıdır; **AZV:** Anlaşmazlık zarar verir; **ZOB:** Zihin okuma beklenmelidir; **EYO1, EYO2 ve EYO3:** Evlilik doyumu değişkeninin parselleri.

Şekil 9'da anne babaya bağlanma değişkeninden evlilik doyumu değişkenine giden kestirimin .23 düzeyinde ve anlamlı bir ilişki olduğu; ilişkilere yönelik akılcı

olmayan inançlar değişkeninden evlilik doyumu değişkenine giden kestirimin -.38 düzeyinde ve anlamlı bir ilişki olduğu görülmektedir ($p < .001$). Aradaki ilişkinin incelenmesinden sonra Alternatif Model 1'in yapısal modeli incelenmiştir. Yapısal modelin şekilsel gösterimi Şekil 10'da verilmektedir.

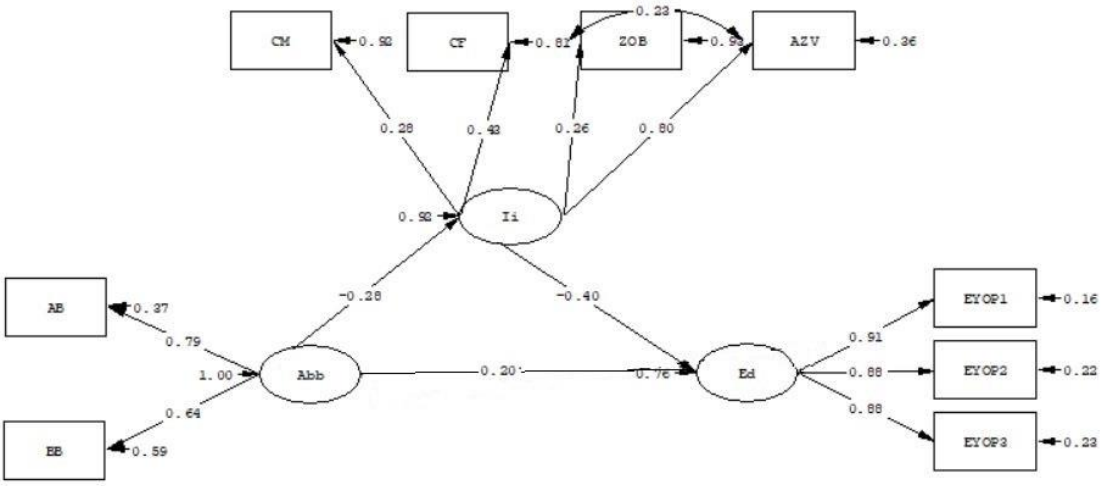

$\chi 2 = 43.45$, $sd = 23$, $p = .00$, $RMSEA = .050$

Şekil 10. Alternatif Model 1'in Yapısal Modeline İlişkin Şekilsel Gösterim (Standart Değerler)

***Not*: Abb:** Anne babaya bağlanma; **Ii:** İlişkilere yönelik akılcı olmayan inançlar**; Ed:** Evlilik doyumu; **AB:** Anneye bağlanma; **BB:** Babaya bağlanma; **CM:** Cinsel mükemmeliyetçilik; **CF:** Cinsiyetler farklıdır; **AZV:** Anlaşmazlık zarar verir; **ZOB:** Zihin okuma beklenmelidir; **EYO1, EYO2 ve EYO3:** Evlilik doyumu değişkeninin parselleri.

Şekil 10 incelendiğinde, anne babaya bağlanma, ilişkilere yönelik akılcı olmayan inançlar ve evlilik doyumu değişkenlerinden oluşan Alternatif Model 1'in iyi uyum verdiği görülmektedir. Aracı değişkenin analize dahil edilmesinden önce bağımlı ve bağımsız değişken arasındaki yordama katsayısı .23 iken; aracı değişkenin analize dahil edilmesi ile bu katsayının .20'ye düştüğü görülmektedir. Bu durum, Baron ve Kenny'nin (1986) aracılık için sunduğu dördüncü ve son gerekliliği olan "aracı değişken modele dahil edildiğinde bağımsız ve bağımlı değişken arasındaki korelasyon ya yalnızca düşmeli ya da düşmeli ve istatistiksel olarak anlamsız duruma gelmelidir" ile tutarlı bulgular sunmaktadır. Alternatif Model 1'de yer alan değişkenler arasındaki kestirimlerin anlamlı olup olmadığını değerlendirmek için *t* değerleri de incelenmiş ve bulgular Şekil 11'de sunulmuştur.

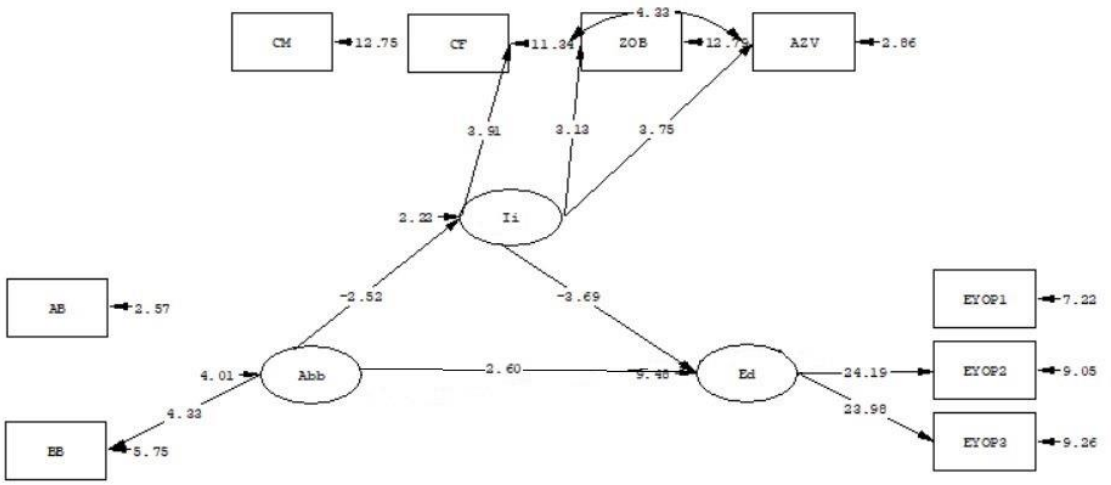

χ^2 = 43.45, sd = 23, p = .00, $RMSEA$ = .050

Şekil 11. Alternatif Model 1'in Yapısal Modeline İlişkin Şekilsel Gösterim (*t* Değerleri)

***Not*: Abb:** Anne babaya bağlanma; **Ii:** İlişkilere yönelik akılcı olmayan inançlar**; Ed:** Evlilik doyumu; **AB:** Anneye bağlanma; **BB:** Babaya bağlanma; **CM:** Cinsel mükemmeliyetçilik; **CF:** Cinsiyetler farklıdır; **AZV:** Anlaşmazlık zarar verir; **ZOB:** Zihin okuma beklenmelidir; **EYO1, EYO2 ve EYO3:** Evlilik doyumu değişkeninin parselleri.

Şekil 11 incelendiğinde Alternatif Model 1'in yapısal modelini oluşturan gözlenen ve örtük değişkenler arasındaki tüm kestirimlerin *t* değerinin 1.96 değerinden yüksek olduğu görülmektedir. Daha önce de aktarıldığı gibi, modeldeki *t* değerlerinin anlamlı olması modelin kabul edilebilir olması için yeterli bir koşul değil, ancak gerekli bir durumdur (Şimşek, 2007). Alternatif Model 1'deki aracı modele ilişkin uyum iyiliği değerleri Tablo 16'da sunulmaktadır.

Tablo 16

Alternatif Model 1'in Yapısal Modelindeki Aracılığa İlişkin Uyum İyiliği Katsayıları

Model	χ^2/sd	CFI	NNFI	SRMR	RMSEA (90% CI)
Alternatif Model 1'in yapısal modeli	1.89	.98	.97	.047	.050 (.026-.073)
İyi uyum için ölçütler	≤ 3	≥ .95	≥ .95	≤ .06	≤ .06
Kabul edilebilir uyum için ölçütler	≤ 5	≥ .90	≥ .90	≤ .10	≤ .10

Tablo 16'da verilen Alternatif Model 1'in yapısal modelindeki aracılığa ilişkin uyum iyiliği katsayıları incelendiğinde, modelin uyum iyiliği değerlerinin hepsinin iyi düzeyde uyum verdiği söylenebilmektedir. Bu bağlamda, elde edilen bulgular ilişkilere yönelik akılcı olmayan inançlar değişkeninin anne babaya bağlanma ile evlilik doyumu arasındaki ilişkide aracı role sahip olduğunu göstermektedir. Elde edilen tüm bulguların yanında, anne babaya bağlanmanın ilişkilere yönelik akılcı olmayan inançlar yoluyla

evlilik doyumu üzerindeki dolaylı etkisine ilişkin LISREL tahminleri (.11, Standart Hata: .04, < *p* .01), ilişkilere yönelik akılcı olmayan inançların bu ilişkiye aracılık ettiğini göstermektedir. Son olarak, modelde evlilik doyumundaki varyansın %31'i anne babaya bağlanma tarafından açıklanırken, anne babaya bağlanma ilişkilere yönelik akılcı olmayan inançlardaki varyansın % 28'ini açıklamaktadır.

Sonuç olarak, elde edilen bulgular doğrultusunda Alternatif Model 1'de yer alan anne babaya bağlanma, ilişkilere yönelik akılcı olmayan inançlar ve evlilik doyumu değişkenleri arasındaki ilişkide aracılığın varlığı kanıtlanmış ve bu amaçla kurulan modelin doğrulandığı görülmüştür. Alternatif Model 1 ile ilgili analizler tamamlandıktan sonra Alternatif Model 2 ile ilgili analizlerin gerçekleştirilmesine geçilmiştir.

Alternatif Model 2'nin Ölçme Modeli. Alternatif Model 2'nin ölçme modelinin test edilmesi için kök aile deneyimlerinin fonksiyonelliği, ilişkilere yönelik akılcı olmayan inançlar ve evlilik doyumu gizil değişkenlerinden oluşan DFA gerçekleştirilmiştir. Ölçme modeline ilişkin yapı Şekil 12'de sunulmaktadır.

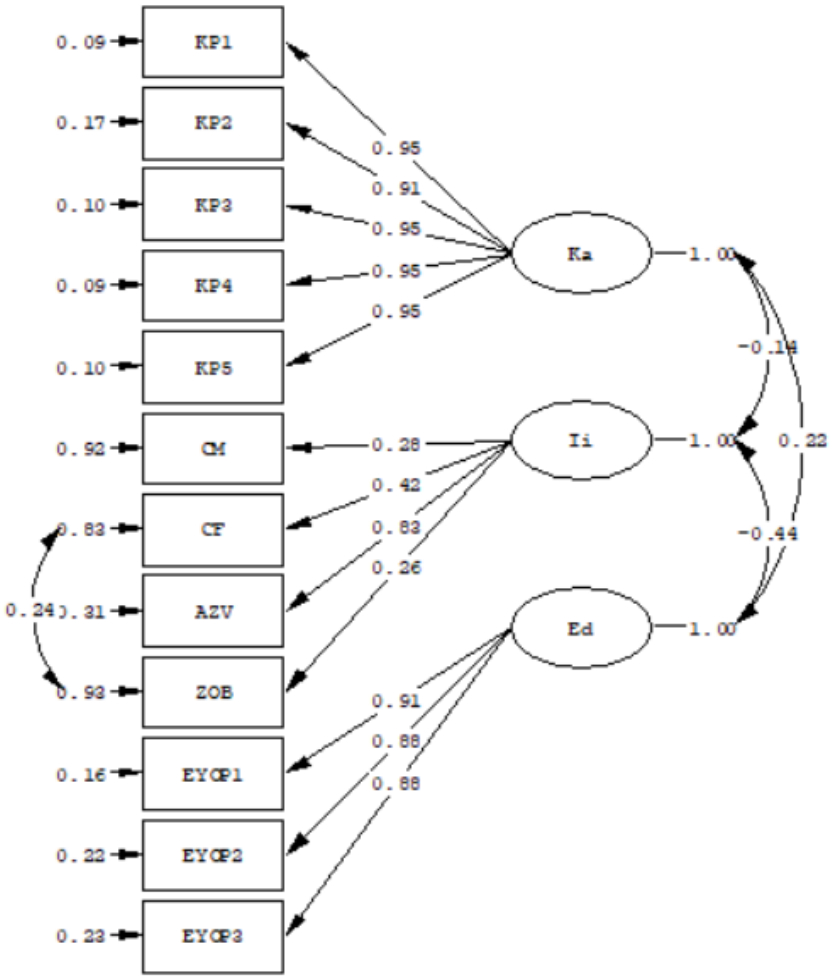

χ^2 = 119.89, *sd* = 50, *p* = .000, *RMSEA* = .063

Şekil 12. Alternatif Model 2'nin Ölçme Modeline İlişkin Şekilsel Gösterim (Standart Değerler)

***Not*: Ka:** Kök aile deneyimlerinin fonksiyonelliği; **Ii:** İlişkilere yönelik akılcı olmayan inançlar**; Ed:** Evlilik doyumu; **KP1, KP2, KP3, KP4 ve KP5:** Kök aile deneyimlerinin fonksiyonelliği değişkeninin parselleri; **CM:** Cinsel mükemmeliyetçilik; **CF:** Cinsiyetler farklıdır; **AZV:** Anlaşmazlık zarar verir; **ZOB:** Zihin okuma beklenmelidir; **EYO1, EYO2 ve EYO3:** Evlilik doyumu değişkeninin parselleri.

Şekil 12 incelendiğinde, ölçme modeline ilişkin uyum iyiliği değerlerinin (χ^2/sd = 2.40, RMSEA = .063) iyi düzeyde olduğu görülmektedir. Ölçme modelinin uyum iyiliği değerleri, Tablo 7'de yer alan uyum iyiliği değerlerinin kesme noktaları dikkate alınarak oluşturulan Tablo 17'de verilmiştir.

Tablo 17

Alternatif Model 2'nin Ölçme Modeline İlişkin Uyum İyiliği Katsayıları

Model	χ^2/sd	*CFI*	*NNFI*	*SRMR*	*RMSEA (90% CI)*
Alternatif Model 2'nin ölçme modeli	2.40	.98	.98	.046	.063 (.048-.077)
İyi uyum için ölçütler	≤ 3	≥ .95	≥ .95	≤ .06	≤ .06
Kabul edilebilir uyum için ölçütler	≤ 5	≥ .90	≥ .90	≤ .10	≤ .10

Tablo 17 incelendiğinde, ölçme modeline ilişkin uyum iyiliği değerlerinin hepsinin kabul edilebilir veya iyi düzeyde uyum verdiği söylenebilmektedir. Bu bağlamda, Alternatif Model 2'nin ölçme modelde yer alan yapılara ait ölçümlerin ilgili yapıları doğru ölçtüğü yorumu yapılabilmektedir. Ölçme modelinden sonra yapısal modele geçilmiştir.

Alternatif Model 2'nin Yapısal Modeli. Bu aşamada öncelikle araştırma hipotezlerinden "Kök aile deneyimlerinin fonksiyonelliği ve ilişkilere yönelik akılcı olmayan inançlar değişkenleri birlikte evlilik doyumunu anlamlı düzeyde yordamaktadır." hipotezi sınanmaktadır. Modelde yer alan bağımsız ve aracı değişken ile bağımlı değişken arasındaki yordayıcı ilişki incelenmiş ve bulgular Şekil 13'te sunulmuştur.

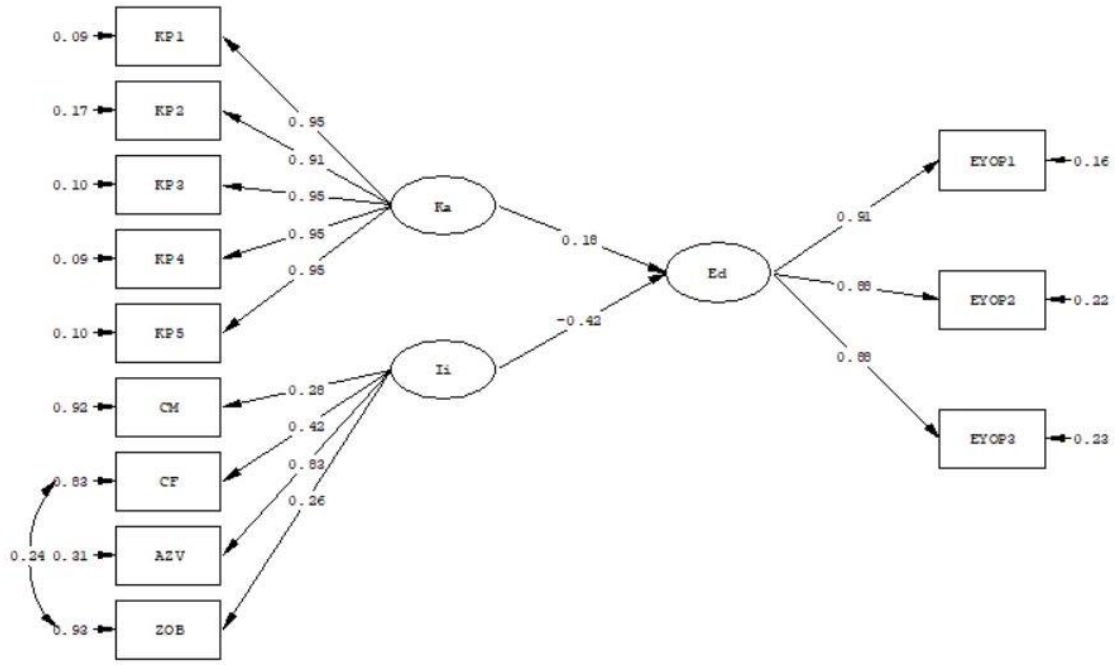

χ^2 = 119.89, *sd* = 50, *p* = .000, *RMSEA* = .063

Şekil 13. Aracı Değişken ve Bağımsız Değişkenler ile Evlilik Doyumu Arasındaki Yordayıcı İlişkiler (Standart Değerler)

***Not*: Ka:** Kök aile deneyimlerinin fonksiyonelliği; **Ii:** İlişkilere yönelik akılcı olmayan inançlar**; Ed:** Evlilik doyumu; **KP1, KP2, KP3, KP4 ve KP5:** Kök aile deneyimlerinin fonksiyonelliği değişkeninin parselleri; **CM:** Cinsel mükemmeliyetçilik; **CF:** Cinsiyetler farklıdır; **AZV:** Anlaşmazlık zarar verir; **ZOB:** Zihin okuma beklenmelidir; **EYO1, EYO2 ve EYO3:** Evlilik doyumu değişkeninin parselleri.

Şekil 13'te kök aile deneyimlerinin fonksiyonelliği değişkeninden evlilik doyumu değişkenine giden kestirimin .18 düzeyinde ve anlamlı bir ilişki olduğu; ilişkilere yönelik akılcı olmayan inançlar değişkeninden evlilik doyumu değişkenine giden kestirimin -.42 düzeyinde ve anlamlı bir ilişki olduğu görülmektedir ($p < .001$). Aradaki ilişkinin incelenmesinden sonra Alternatif Model 2'nin yapısal modeli incelenmiştir. Yapısal modelin şekilsel gösterimi Şekil 14'te verilmektedir.

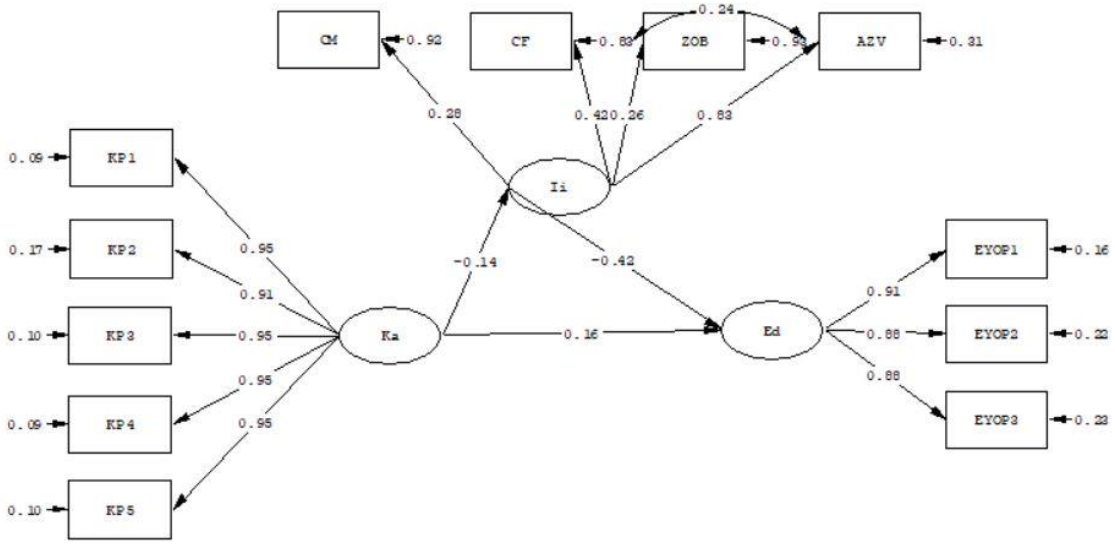

χ^2 = 119.89, *sd* = 50, *p* = .000, *RMSEA* = .063

Şekil 14. Alternatif Model 2'nin Yapısal Modeline İlişkin Şekilsel Gösterim (Standart Değerler)

***Not*: Ka:** Kök aile deneyimlerinin fonksiyonelliği; **Ii:** İlişkilere yönelik akılcı olmayan inançlar**; Ed:** Evlilik doyumu; **KP1, KP2, KP3, KP4 ve KP5:** Kök aile deneyimlerinin fonksiyonelliği değişkeninin parselleri; **CM:** Cinsel mükemmeliyetçilik; **CF:** Cinsiyetler farklıdır; **AZV:** Anlaşmazlık zarar verir; **ZOB:** Zihin okuma beklenmelidir; **EYO1, EYO2 ve EYO3:** Evlilik doyumu değişkeninin parselleri.

Şekil 14 incelendiğinde, kök aile deneyimlerinin fonksiyonelliği, ilişkilere yönelik akılcı olmayan inançlar ve evlilik doyumu değişkenlerinden oluşan Alternatif Model 2'nin iyi uyum verdiği görülmektedir. Aracı değişkenin analize dahil edilmesinden önce bağımlı ve bağımsız değişken arasındaki yordama katsayısı .18 iken; aracı değişkenin analize dahil edilmesi ile bu katsayının .16'ya düştüğü görülmektedir. Bu durum, Baron ve Kenny'nin (1986) aracılık için sunduğu dördüncü ve son gerekliliği ile tutarlı bulgular sunmaktadır. Alternatif Model 2'de yer alan değişkenler arasındaki kestirimlerin anlamlı olup olmadığını değerlendirmek için *t* değerleri de incelenmiş ve bulgular Şekil 15'te sunulmuştur.

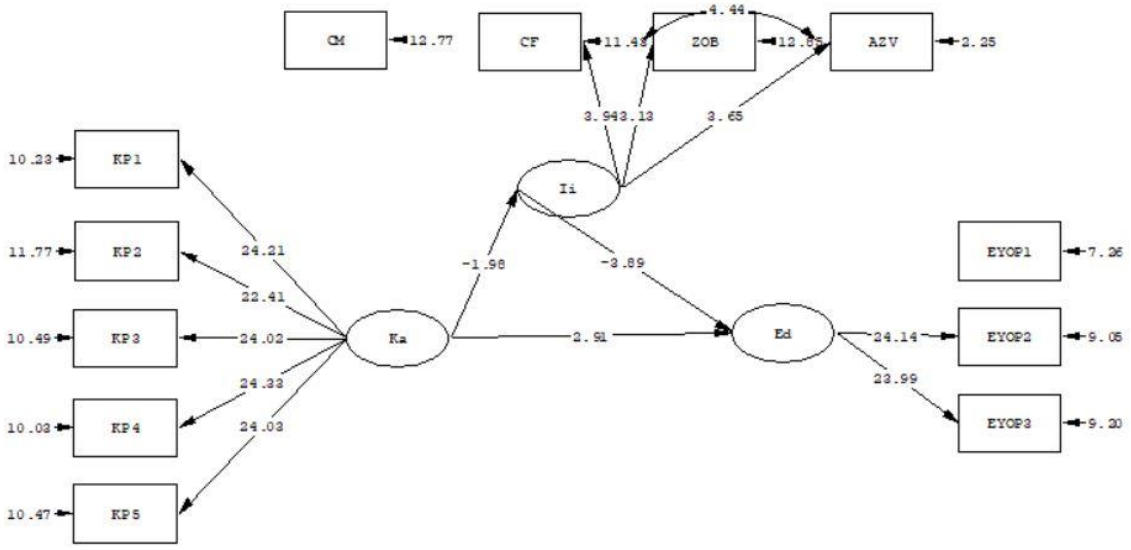

χ^2 = 119.89, sd = 50, p = .000, $RMSEA$ = .063

Şekil 15. Alternatif Model 2'nin Yapısal Modeline İlişkin Şekilsel Gösterim (*t* Değerleri)

***Not*: Ka:** Kök aile deneyimlerinin fonksiyonelliği; **Ii:** İlişkilere yönelik akılcı olmayan inançlar**; Ed:** Evlilik doyumu; **KP1, KP2, KP3, KP4 ve KP5:** Kök aile deneyimlerinin fonksiyonelliği değişkeninin parselleri; **CM:** Cinsel mükemmeliyetçilik; **CF:** Cinsiyetler farklıdır; **AZV:** Anlaşmazlık zarar verir; **ZOB:** Zihin okuma beklenmelidir; **EYO1, EYO2 ve EYO3:** Evlilik doyumu değişkeninin parselleri.

Şekil 15 incelendiğinde, Alternatif Model 2'nin yapısal modelini oluşturan gözlenen ve örtük değişkenler arasındaki tüm kestirimlerin *t* değerinin 1.96 değerinden yüksek olduğu görülmektedir. Daha önce de aktarıldığı gibi, modeldeki *t* değerlerinin anlamlı olması modelin kabul edilebilir olması için yeterli bir koşul değil, ancak gerekli bir durumdur (Şimşek, 2007). Alternatif Model 2'deki aracı modele ilişkin uyum iyiliği değerleri Tablo 18'de sunulmaktadır.

Tablo 18

Alternatif Model 2'nin Yapısal Modelindeki Aracılığa İlişkin Uyum İyiliği Katsayıları

Model	χ^2/sd	CFI	NNFI	SRMR	RMSEA (90% CI)
Alternatif Model 2'nin yapısal modeli	2.40	.98	.98	.046	.063 (.048-.077)
İyi uyum için ölçütler	≤ 3	≥ .95	≥ .95	≤ .06	≤ .06
Kabul edilebilir uyum için ölçütler	≤ 5	≥ .90	≥ .90	≤ .10	≤ .10

Tablo 18'de verilen Alternatif Model 2'nin yapısal modelindeki aracılığa ilişkin uyum iyiliği katsayıları incelendiğinde modelin uyum iyiliği değerlerinin hepsinin kabul edilebilir veya iyi düzeyde uyum verdiği söylenebilmektedir. Bu bağlamda, elde edilen bulgular ilişkilere yönelik akılcı olmayan inançlar değişkeninin kök aile deneyimlerinin

fonksiyonelliği ile evlilik doyumu arasında aracı role sahip olduğunu göstermektedir. Elde edilen tüm bulguların yanında, kök aile deneyimlerinin fonksiyonelliğinin ilişkilere yönelik akılcı olmayan inançlar yoluyla evlilik doyumu üzerindeki dolaylı etkisine ilişkin LISREL tahminleri (.06, Standart Hata: .03 < *p* .01), ilişkilere yönelik akılcı olmayan inançların bu ilişkiye aracılık ettiğini göstermektedir. Son olarak, modelde evlilik doyumundaki varyansın %22'si kök aile deneyimlerinin fonksiyonelliği tarafından açıklanırken, kök aile deneyimlerinin fonksiyonelliği ilişkilere yönelik akılcı olmayan inançlardaki varyansın % 14'ünü açıklamaktadır. Sonuç olarak elde edilen bulgular doğrultusunda Alternatif Model 2'de yer alan kök aile deneyimlerinin fonksiyonelliği, ilişkilere yönelik akılcı olmayan inançlar ve evlilik doyumu değişkenleri arasındaki ilişkide aracılığın varlığı kanıtlanmış ve bu amaçla kurulan modelin de doğrulandığı görülmüştür.

Tüm bu analizler bir arada değerlendirildiğinde, Alternatif Model 1 ve Alternatif Model 2'nin kabul edildiği görülmektedir. Her iki aracılık modelin şekilsel gösterimi Şekil 16 ve Şekil 17'de sunulmuştur.

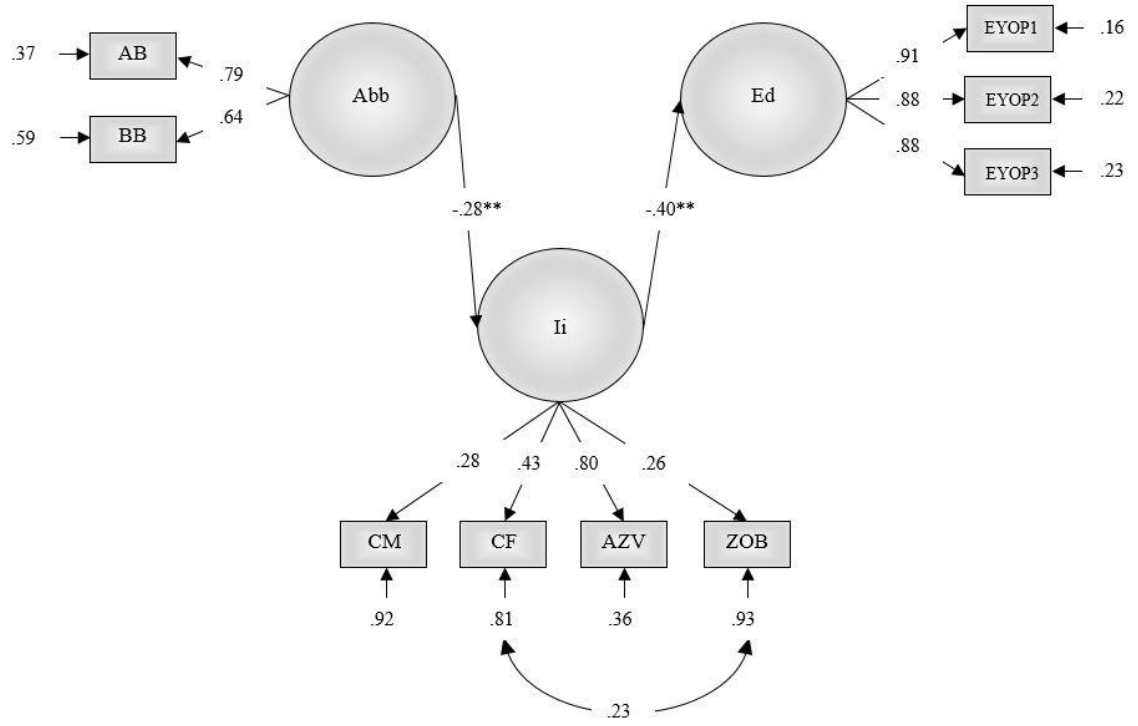

**p < .01

Şekil 16. Alteratif Model 1'e İlişkin Doğrulanan Aracılık Modeli

***Not*: Abb:** Anne babaya bağlanma; **Ii:** İlişkilere yönelik akılcı olmayan inançlar**; Ed:** Evlilik doyumu; **AB:** Anneye bağlanma; **BB:** Babaya bağlanma; **CM:** Cinsel mükemmeliyetçilik; **CF:** Cinsiyetler farklıdır; **AZV:** Anlaşmazlık zarar verir; **ZOB:** Zihin okuma beklenmelidir; **EYO1, EYO2 ve EYO3:** Evlilik doyumu değişkeninin parselleri.

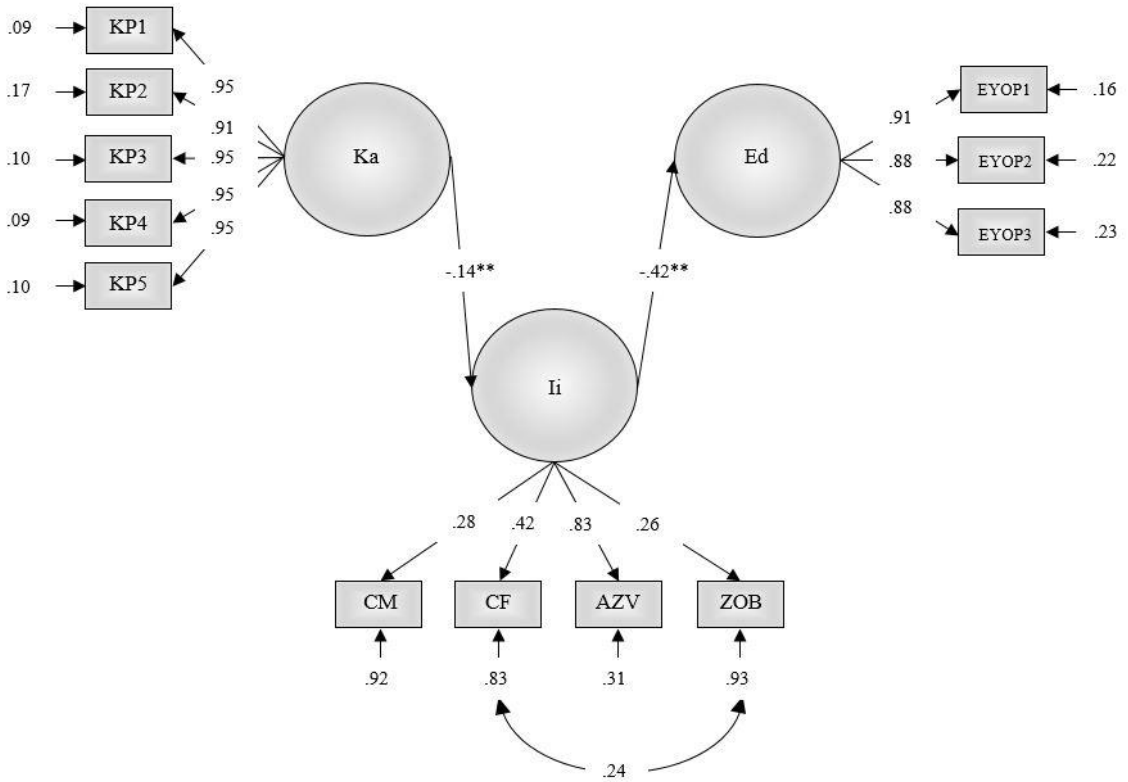

**$p < .01$

Şekil 17. Alteratif Model 2'ye İlişkin Doğrulanan Aracılık Modeli

***Not*: Ka:** Kök aile deneyimlerinin fonksiyonelliği; **Ii:** İlişkilere yönelik akılcı olmayan inançlar**; Ed:** Evlilik doyumu; **KP1, KP2, KP3, KP4 ve KP5:** Kök aile deneyimlerinin fonksiyonelliği değişkeninin parselleri; **CM:** Cinsel mükemmeliyetçilik; **CF:** Cinsiyetler farklıdır; **AZV:** Anlaşmazlık zarar verir; **ZOB:** Zihin okuma beklenmelidir; **EYO1, EYO2 ve EYO3:** Evlilik doyumu değişkeninin parselleri.

Bu kısma kadar gerçekleştirilen tüm analizler bir arada değerlendirildiğinde, araştırma kapsamında geliştirilen hipotezlerin doğrulanıp doğrulanmadığı bir sonraki kısımda sunulmaktadır.

Hipotez 1: Baron ve Kenny'nin (1986) önerdiği yöntem temel alınarak YEM öncesi test edilen hipotezler, değişkenler arasındaki anlamlı ilişkilerin varlığını öne süren hipotezlerdir. Tablo 8 incelendiğinde, tüm değişkenler arasındaki ilişkilerin anlamlı olduğu görülmektedir. Bu kapsamda aşağıdaki alt hipotezlerin doğrulandığı görülmektedir.

Alt Hipotez 1.1: Kök aile deneyimlerinin fonksiyonelliği ve evlilik doyumu arasında anlamlı ve pozitif bir ilişki vardır.

Alt Hipotez 1.2: Kök aile deneyimlerinin fonksiyonelliği ve ilişkilere yönelik akılcı olmayan inançlar arasında anlamlı ve negatif bir ilişki vardır.

Alt Hipotez 1.3: Kök aile deneyimlerinin fonksiyonelliği ve anne babaya bağlanma arasında anlamlı ve pozitif bir ilişki vardır.

Alt Hipotez 1.4: Anne babaya bağlanma ve evlilik doyumu arasında anlamlı ve pozitif bir ilişki vardır.

Alt Hipotez 1.5: Anne babaya bağlanma ve ilişkilere yönelik akılcı olmayan inançlar arasında anlamlı ve negatif bir ilişki vardır.

Alt Hipotez 1.6: İlişkilere yönelik akılcı olmayan inançlar ve evlilik doyumu arasında anlamlı ve negatif bir ilişki vardır.

Hipotez 2: Mevcut çalışmanın YEM analizlerinde ilk olarak dört değişkenli ana model test edilmiştir. Şekil 6'da da görüldüğü üzere, modelde yer alan iki bağımsız değişken arasında pozitif yönde yüksek düzeyde ve anlamlı bir ilişki olduğu görülmektedir (R = .92, p < .001). Bu sebeple, araştırmanın ana modelinde gizil değişkenler arasındaki kestirimler anlamsızlaşmış ve "Kök aile deneyimlerinin fonksiyonelliği ile anne babaya bağlanma ve evlilik doyumu arasındaki ilişkide ilişkilere yönelik akılcı olmayan inançların aracılık rolü vardır" hipotezi reddedilmiştir. Bu modelin reddedilmesinden sonra alternatif modellere ait hipotezler test edilmiştir.

Hipotez 3: Araştırmada ikinci olarak, anne babaya bağlanma, ilişkilere yönelik akılcı olmayan inançlar ve evlilik doyumu arasındaki aracılık ilişkisinin incelendiği Alternatif Model 1 isimli model test edilmiştir. Şekil 10 ve 11'de görüldüğü üzere anne babaya bağlanma ve evlilik doyumu arasındaki ilişkide ilişkilere yönelik akılcı olmayan inançların aracılığının test edildiği modelde değişkenler arasındaki tüm kestirimlerin anlamlı, uyum iyiliği değerlerinin kabul edilebilir sınırlar içinde yer aldığı ve modelin de anlamlı olduğu görülmektedir. Bu bulgular ışığında "anne babaya bağlanma ile evlilik doyumu arasındaki ilişkide ilişkilere yönelik akılcı olmayan inançlar değişkeninin aracı rolü istatistiksel olarak anlamlıdır" hipotezi doğrulanmıştır. Doğruluğu sınanan bu aracılık modellemesini test etmek için gerekli alt hipotezlerin sonuçları aşağıdaki gibidir:

Alt Hipotez 3.1: Şekil 9 incelendiğinde, anne babaya bağlanma ve ilişkilere yönelik akılcı olmayan inançlar değişkenlerinin birlikte evlilik doyumu değişkenini doğrudan yordadığı görülmektedir (β_1 = .23, β_2 = -.38, p < .000). Bu bulgu bağlamında "Anne babaya bağlanma ve ilişkilere yönelik akılcı olmayan inançlar değişkenleri birlikte evlilik doyumunu anlamlı düzeyde yordamaktadır." alt hipotezi doğrulanmıştır.

Alt Hipotez 3.2: Şekil 9 ve Şekil 10 birlikte incelendiğinde, anne babaya bağlanma ve evlilik doyumu arasındaki katsayısının .23'ten, .20'ye düştüğü görülmektedir. Bu düşüş Baron ve Kenny'nin (1986) YEM'de aracılık için önerdiği son gereklilik ile tutarlıdır. Ek olarak aracılık ilişkisinin incelendiği modeldeki dolaylı etkilerin anlamlılığı incelenmiştir. Bulguların anne babaya bağlanmadan evlilik doyumuna giden dolaylı

etkinin anlamlılığını desteklediği görülmektedir (.11, Standart Hata: .04 < p .01). Bu bulgular ışığında "İlişkilere yönelik akılcı olmayan inançlar, anne babaya bağlanma ve evlilik doyumu arasındaki ilişkide aracı roldedir." alt hipotezi doğrulanmıştır.

Hipotez 4: Araştırmada son olarak, kök aile deneyimlerinin fonksiyonelliği, ilişkilere yönelik akılcı olmayan inançlar ve evlilik doyumu arasındaki aracılık ilişkisinin incelendiği Alternatif Model 2 isimli model test edilmiştir. Şekil 14 ve 15'te görüldüğü üzere, kök aile deneyimlerinin fonksiyonelliği ve evlilik doyumu arasındaki ilişkide ilişkilere yönelik akılcı olmayan inançların aracılığının test edildiği modelde değişkenler arasındaki tüm kestirimlerin anlamlı, uyum iyiliği değerlerinin kabul edilebilir sınırlar içinde yer aldığı ve modelin de anlamlı olduğu görülmektedir. Bu bulgular ışığında "kök aile deneyimlerinin fonksiyonelliği ile evlilik doyumu arasındaki ilişkide ilişkilere yönelik akılcı olmayan inançlar değişkeninin aracı rolü istatistiksel olarak anlamlıdır" hipotezi doğrulanmıştır. Doğruluğu sınanan bu aracılık modellemesini test etmek için gerekli alt hipotezlerin sonuçları aşağıdaki gibidir:

Alt Hipotez 4.1: Şekil 13 incelendiğinde kök aile deneyimlerinin fonksiyonelliği ve ilişkilere yönelik akılcı olmayan inançlar değişkenleri birlikte evlilik doyumu değişkenini doğrudan yordamaktadır (β_1 = .18, β_2 = -.42, p < .000). Bu bulgu bağlamında "Kök aile deneyimlerinin fonksiyonelliği ve ilişkilere yönelik akılcı olmayan inançlar değişkenleri birlikte evlilik doyumunu anlamlı düzeyde yordamaktadır." alt hipotezi doğrulanmıştır.

Alt Hipotez 4.2: Şekil 13 ve Şekil 14 birlikte ele alındığında, kök aile deneyimlerinin fonksiyonelliği ve evlilik doyumu arasındaki kestirimin .18'den, .16'ya gerilediği görülmektedir. Bu düşüş Baron ve Kenny'nin (1986) YEM'de aracılık için önerdiği son gereklilik ile tutarlıdır. Ek olarak aracılık ilişkisinin incelendiği modeldeki dolaylı etkilerin anlamlılığı incelenmiştir. Bulguların kökmaile deneyimlerinin fonksiyonelliğinden evlilik doyumuna giden dolaylı etkinin anlamlılığını desteklediği görülmektedir (.06, Standart Hata: .03 < p .001). Bu bulgular ışığında "ilişkilere yönelik akılcı olmayan inançlar, kök aile deneyimlerinin fonksiyonelliği ve evlilik doyumu arasındaki ilişkide aracı roldedir." alt hipotezi doğrulanmıştır.

YORUMLAR

Bu kısımda araştırmanın hipotezleri doğrultusunda gerçekleştirilen istatistiksel analizler sonucu elde edilen bulguların yorumları sırasına uygun olarak sunulmuştur.

Ana Model ve Alternatif Modellere İlişkin Yorumlar

Bu çalışmada temel olarak alanyazın çerçevesinde oluşturulan hipotetik bir modelde evlilik doyumunun yordayıcılarını incelemek amaçlanmaktadır. Çalışmada özellikle ilişkilere yönelik akılcı olmayan inançlar değişkeninin rolü ve bu değişkenin, evli bireylerde kök aile deneyimlerinin fonksiyonelliği ve anne babaya bağlanma değişkenlerinin evlilik ilişkisine yansımalarına nasıl aracılık ettiği incelenmiştir. Bu kapsamda evli çiftlerde kök aile deneyimlerinin fonksiyonelliği ve anne babaya bağlanma düzeylerinin evlilik doyumu ile ilişkisinde ilişkilere yönelik akılcı olmayan inançların aracı rolünün incelendiği aracılık modeli test edilmiştir. İki bağımsız değişkenin aynı modelde yer aldığı ana modelin reddedilmiş olmasına karşın, bağımsız değişkenlerin ayrı ayrı ele alındığı Alternatif Model 1 ve 2 doğrulanmıştır (Şekil 7). Ana model ve alternatif modelleri test etmek amacıyla YEM kullanılmış ve sonuçlar bulgular kısmında sunulmuştur. Araştırma sonucunda ulaşılan bulgular, araştırma hipotezleri bağlamında ilgili alanyazın çerçevesinde yorumlanmıştır.

Ana Modele Ait Bulgulara İlişkin Yorumlar

Ana modelin LISREL programı ile test edildiği analiz sonucunda Hipotez 1 doğrulanmamıştır. Gerçekleştirilen analiz sonucu modelin reddedilmesi üzerine tüm alt hipotezler de reddedilmiştir. Buradan yola çıkarak; anne babaya bağlanma, kök aile deneyimlerinin fonksiyonelliği ve ilişkilere yönelik akılcı olmayan inançlar değişkenlerinin birlikte, anlamlı bir şekilde ve doğrudan evlilik doyumunu yordamadığını söylemek mümkündür. Araştırmanın ana hipotezi olarak test edilen bu modelin uyum iyiliği değerlerinin kabul edilebilir ve iyi uyumu gösteren sınırlar içinde olmasına rağmen modelde kök aile deneyimlerinin fonksiyonelliği ve anne babaya bağlanma değişkenleri arasındaki ilişkinin .92 olduğu görülmüş ve anne babaya bağlanmadan ilişkilere yönelik akılcı olmayan inançlara ve kök aile deneyimlerinin fonksiyonelliğinden ilişkilere

yönelik akılcı olmayan inançlara giden doğrudan yolların *t* değeri katsayılarının 1.96'dan düşük olması sebebiyle model reddedilmiştir. Bu kısımda, araştırmadaki bağımsız ve aracı değişkenlerin bağımlı değişkeni yordama oranlarına bakılmış (*Bknz.* Şekil 2) ve kök aile deneyimlerinin fonksiyonelliği ve anne babaya bağlanma değişkenlerinin evlilik doyumu değişkenini yordama katsayılarının düşük düzeyde olduğu (β_{ka} = -.06 ve β_{abb} = .23) ve *t* değerlerinin anlamsız olduğu (t_{ka} = -.19, t_{abb} = .69) görülmüştür. Evlilik doyumu değişkenini en yüksek kestirim oranı ile açıklayan değişkenin ise β_{ii} = -.41 yordama katsayısıyla ilişkilere yönelik akılcı olmayan inançlar değişkeni olduğu görülmüştür. Test edilen modelin yalnızca gizil değişkenlerinden oluşan şekilde (Şekil 6) görüldüğü gibi, anne babaya bağlanma ve kök aile deneyimlerinin fonksiyonelliği arasında .92'lik bir ilişkinin olmasından kaynaklı olarak birinci modelde çoklu doğrusallık probleminin oluştuğu ve bu durumun ana modelin reddedilmesine neden olduğu düşünülmektedir. Araştırmanın ana modelinin reddedilmesi üzerine Alternatif Model 1 ve 2 geliştirilmiş ve model testleri kapsamında gerçekleştirilen analizlerin sonuçları bulgular kısmında sunulmuştur.

Alternatif Model 1'e Ait Bulgulara İlişkin Yorumlar

Alternatif Model 1'in LISREL programı ile test edildiği analiz sonucunda Hipotez 2 doğrulanmıştır. Bir diğer deyişle; anne babaya bağlanma ile evlilik doyumu arasındaki ilişkide, ilişkilere yönelik akılcı olmayan inançların aracı rolünün anlamlı olduğu hipotezi bu tez çalışması kapsamında kabul edilmiştir. Bu kısımda, anne babaya bağlanma, ilişkilere yönelik akılcı olmayan inançlar ve evlilik doyumu arasındaki ilişkiler ve ilişkinin yönüne ilişkin alanyazındaki çalışmalar incelenmiştir.

Değişkenler arasındaki aracılık etkisine ilişkin yorumlamaya geçmeden önce alt hipotezler incelenmiştir. Baron ve Kenny (1986), aracılık gibi bir dolaylı ilişkiden bahsedebilmek için modelde yer alan tüm değişkenler arasındaki ilişkilerin anlamlı olması gerektiğini öne sürmektedir. Bu kapsamda, ilk alt hipotez olarak test edilen "Anne babaya bağlanma ve evlilik doyumu arasında anlamlı ve pozitif bir ilişki vardır." hipotezi doğrulanmıştır. Bu bulgu ile benzer sonuçları veren birçok çalışmanın olduğu görülmektedir (Girgin ve Şık, 2018; Huann vd., 2020; Kamel Abbasi vd., 2016; Kaynak-Malatyalı ve Büyükşahin-Sunal, 2020; Mohammadi vd., 2016). Mohammadi ve diğerlerinin (2016) bağlanma, yaşam tarzı ve evlilik doyumu arasındaki ilişkileri incelemek amacıyla gerçekleştirdiği araştırmanın bulgularına göre, bireylerin anne

babalarına bağlanma stili, çiftlerin ilişkilerinden aldıkları doyumu yaşam tarzından çok daha yüksek bir düzeyde yordamaktadır. Bir diğer çalışma ise bağlanma stilleri ve evlilik doyumu ile ilgilidir. Girgin ve Şık'ın (2018) yürüttükleri bu çalışmada evlilik doyumu ve kaçınan bağlanma stili arasında anlamlı ilişkiler bulunmuş ve evlilikten alınan doyumu kaçınan bağlanmanın yordadığı sonucuna ulaşılmıştır. Kamel Abbasi ve diğerlerinin (2016) yürüttüğü çalışmada da bu çalışmanın bulgularına benzer şekilde evlilik doyumu ve güvenli bağlanma stili arasındaki ilişkinin anlamlı ve pozitif; evlilik doyumu ile kaçınan ve kaygılı bağlanma stilleri arasındaki ilişkinin ise anlamlı negatif olduğu görülmüştür. Bu bulgulara göre, anne babaya bağlanma düzeyi yüksek olan bir diğer ifade ile güvenli bağlanma gösteren bireylerin evlilikten aldıkları doyum da yüksek olmaktadır. Bu bulgulara ek olarak bağlanma ile diğer değişkenler arasındaki arasındaki ilişkiler de incelenmiştir. Turanlı (2010), korkulu ve saplantılı bağlanma düzeyleri ile çift uyum düzeyi arasında negatif yönde anlamlı ilişki olduğunu; benzer şekilde Uluyol da (2014) bireylerin kaygılı ve kaçıngan bağlanma düzeyleri arttıkça evlilik uyumu düzeylerinin düştüğünü bulmuştur. Demirbilek'in çalışmasında (2019) göre ise, saplantılı ve korkulu bağlanma türleri çiftlerin kişilerarası çatışma çözme becerileri ile negatif yönde ilişkili bulunmuştur. Sunulan bulgulara dayalı olarak, anne babaya bağlanmanın evlilik doyumu değişkeninin doğrudan bir yordayıcısı olması ile birlikte evlilik uyumu, kişilerarası çatışma çözme becerileri gibi değişkenlerle ilişkileri sayesinde evlilik doyumunu dolaylı olarak pozitif yönde etkilediği de söylenebilmektedir.

İkinci alt hipotezde ise "Anne babaya bağlanma ve ilişkilere yönelik akılcı olmayan inançlar arasında anlamlı ve negatif bir ilişki vardır." hipotezi doğrulanmıştır. Birey çocukluk döneminde anne babası ile yaşadığı deneyimler sonucunda kendisi ve diğerlerine yönelik içsel çalışan modeller geliştirmekte (Pietromonaco ve Barrett, 2000) ve bu modeller de duygu ve davranışları düzenleyen bilişlerle ilişkilendirilebilmektedir (Gündüz, 2013). Bireyler çocukluk döneminde geliştirdikleri bağlanma örüntülerini yetişkinlikteki yakın ilişkilerine yansıtırken ilişkilere yönelik akılcı ya da akılcı olmayan inançlarını kullanmaktalardır (Stackert ve Bursik, 2003). Şema ve bilişlerle çalışan araştırmacılara göre, bağlanma ve akılcı olmayan inançlar birbiriyle etkileşim içinde bireylerin davranışlarını etkilemektedir (Gündüz, 2013). Güvenli bağlanma ile akılcı olmayan inançlar arasındaki negatif ilişki bulguları (Doron, Moulding, Kyrios, Nedeljkovic ve Mikulincer, 2009; Stackert ve Bursik, 2003) bu çalışma sonucunda doğrulanan hipotezi ve bir önceki cümlelerde yer alan açıklamaları desteklemektedir. Özetle, erken çocukluk döneminde bağ kurulan kişiler bireyin ihtiyaçlarını karşılarken

akılcı/akılcı olmayan inançların oluşmasını da beslemektelerdir (Gündüz, 2013). Bu ifadeden de anlaşıldığı gibi, akılcı olmayan inançların oluşumunda anne babaya bağlanma besleyici bir role sahiptir. Bu kapsamda, anne babaya bağlanma ve akılcı olmayan inançlar arasındaki ilişkinin doğrusal olduğu söylenebilmektedir.

Üçüncü alt hipotezde, bu model için son ilişki hipotezi olan "İlişkilere yönelik akılcı olmayan inançlar ve evlilik doyumu arasında anlamlı ve negatif bir ilişki vardır." hipotezi doğrulanmıştır. Bu bulgu, alanyazında yer alan birçok araştırma sonucu ile örtüşmektedir. Akılcı olmayan inançlar ADDT çerçevesinde doyum sağlayan ilişkilerin ele alındığı çalışmalarda vurgulanan bir kavramdır (Sarı ve Korkut-Owen, 2016). Mevcut çalışma kapsamında incelenen birçok çalışmanın ilişkilere yönelik akılcı olmayan inançlar ile evlilik doyumu arasındaki ilişkinin varlığını ortaya koyduğu görülmektedir (Duramaz, 2020; Esmaeilpour vd., 2013; Janjani vd., 2017; Slavinskienė ve Žardeckaitė-Matulaitienė, 2013). İlişkilere yönelik akılcı olmayan inançlar, evlilik doyumu ile anlamlı ve negatif yönlü bir ilişkiye sahiptir. Bu bulguyu destekler şekilde, Janjani ve diğerlerinin (2017) Kermanshah Tıp Bilimleri Üniversitesi'nde çalışan 250 evli kadınla yaptıkları çalışmada da akılcı olmayan inançlar ile evlilik doyumu arasında anlamlı ve negatif bir ilişki bulunmuştur. Slavinskienė ve Žardeckaitė-Matulaitienė (2013) tarafından yürütülen çalışmada ise, ilişkilere yönelik akılcı olmayan inanç türlerinden "anlaşmazlık zarar verir", "zihin okuma beklenmelidir", "cinsel mükemmeliyetçilik" ve "cinsiyetler farklıdır" alt boyutlarının evlilik doyumunu öngörmede önemli faktörler olduğu belirtilmiştir. Benzer şekilde Esmaeilpour ve diğerlerinin (2013) çalışmasında da "aramızdaki şeyler her zaman mükemmel olmalı", "her şeyi birlikte yapmalıyız" ve "romantizm" gibi bazı ilişkilere yönelik akılcı olmayan inanç türlerinin evlilik doyumunun anlamlı yordayıcıları olduğu görülmektedir. Yordama etkisinin incelendiği bu çalışmalara göre, ilişkilere yönelik akılcı olmayan inançlar ile evlilik doyumu arasında doğrusal bir ilişki bulunmaktadır.

Dördüncü alt hipotezde, değişkenler arasındaki aracılık etkisi incelenmeden önce, Jose (2013) ve Fritz ve MacKinnon'un (2007) önerileri doğrultusunda aracılık etkisinin incelendiği modelde yer alan bağımsız ve aracı değişkenlerin birlikte bağımlı değişkeni yordayıp yormadığı "Anne babaya bağlanma ve ilişkilere yönelik akılcı olmayan inançlar değişkenleri birlikte evlilik doyumunu anlamlı düzeyde yordamaktadır." alt hipotezi ile sınanmış ve bu hipotez doğrulanmıştır. Ayrı ayrı ele alındığında evlilik doyumu ile anlamlı düzeyde ilişkili bulunan bu iki değişkenin birlikte ele alındığında da evlilik doyumunu anlamlı düzeyde yordaması ile değişkenler arasındaki aracılık etkisinin

incelenmesi için ek kanıt sağlanmıştır. Daha önce de belirtildiği gibi, bağlanma ve akılcı olmayan inançların birbirleriyle etkileşimde bulunarak davranış ve tutumları etkilediği bilinmektedir (Gündüz, 2013). Evlilik doyumunun incelenmesinde her iki değişkenin birlikte anlamlı katkı sağlamasının teorik temeli olarak bu açıklama sunulabilmektedir.

Alternatif Model 1'in ilk üç alt hipotezinde değişkenler arasındaki ilişkilerin anlamlı olup olmadığı, dördüncü alt hipotezinde ise bağımsız ve aracı değişkenlerin bağımlı değişkeni anlamlı bir şekilde yordayıp yordamadığı test edilmiştir. Tüm alt hipotezlerin doğrulanması sonrasında modelin ana hipotezi olan ve aracılık ilişkisinin incelendiği "Anne babaya bağlanma ile evlilik doyumu arasındaki ilişkide ilişkilere yönelik akılcı olmayan inançların aracılık rolü vardır." ana hipotezi test edilmiş ve doğrulanmıştır. Bu bulgu ile bağlanma gibi bir kişilerarası etkileşim kalıbının ilişkilere yönelik akılcı olmayan inançlar aracılığı ile evlilik doyumunu şekillendirdiği ve etkilediği bulunmuştur. Bu bulgu Stackert ve Bursik'in (2003) çalışmasında elde ettiği bulgular ile tutarlıdır. Çocukluk döneminde oluşan ve istendik düzeyde olmayan anne baba bağlanmasının kalıntısı, ilişkilerin işleyiş şekliyle ilgili kalıcı akılcı olmayan inançlara sebep olmakta ve bu inançlar da evlilikten elde edilen doyumu azaltabilmektedir (Stackert ve Bursik, 2003). Bulunan aracılık ilişkisi Cirhinlioğlu ve diğerlerinin (2016) çalışmasındaki bulgular ile benzerlik göstermektedir. Hem mevcut çalışmada hem de Cirhinlioğlu ve diğerlerinin (2016) çalışmasında, bağımsız değişken bağlanma; bağımlı değişken ise evliliğe ilişkin bireyin öznel algılarını ifade eden evlilik doyumu/kalitesidir. Bağlanma, mevcut çalışmada ilişkilere yönelik akılcı olmayan inançlar, Cirhinlioğlu ve diğerlerinin (2016) çalışmasında ise dindarlık aracılığı ile bireyin evliliğinden doyum alıp almama durumunu etkilemektedir. Aracı değişkenler incelendiğinde, her iki değişkenin de bireyin aldığı kararların birçoğunda etkili olan bilişler kümesi olduğu görülmektedir. Çocukluk döneminden itibaren bireyin yeni öğrenmeleri ile senkronize bir şekilde güncellenen inançlar, çocukluk döneminde gelişen bağlanma gibi örüntüleri yetişkinliğe aktarmada iletken bir kablo görevi görmektedir.

Alternatif Model 2'ye Ait Bulgulara İlişkin Yorumlar

Alternatif Model 2'nin LISREL programı ile test edildiği analiz sonucunda Hipotez 3 doğrulanmıştır. Bir diğer deyişle; kök aile deneyimlerinin fonksiyonelliği ile evlilik doyumu arasındaki ilişkide, ilişkilere yönelik akılcı olmayan inançların aracı rolünün anlamlı olduğu hipotezi bu tez çalışması kapsamında kabul edilmiştir. Bu

kısımda, kök aile deneyimlerinin fonksiyonelliği, ilişkilere yönelik akılcı olmayan inançlar ve evlilik doyumu arasındaki ilişkiler ve ilişkinin yönüne ilişkin alanyazındaki çalışmalar incelenmiştir.

Aracılık etkisinin sınandığı ana hipotezi yorumlamaya geçmeden önce modele yönelik alt hipotezler incelenmiş ve Baron ve Kenny'nin (1986) önerileri kapsamında değişkenler arasındaki ilişkiler ele alınmıştır. Bu kapsamda, ilk alt hipotez olarak test edilen "Kök aile deneyimlerinin fonksiyonelliği ve evlilik doyumu arasında anlamlı ve pozitif bir ilişki vardır." hipotezi doğrulanmıştır. Evlilik doyumu ile ilişkili değişkenlerin ele alındığı çalışmalar incelendiğinde, kök aile deneyimlerinin fonksiyonelliğinin rolü göze çarpmaktadır. Sabatelli ve Bartle-Haring'e (2003) göre, evli çiftler düşük düzeyde evlilik doyumuna sahip olduklarında bu durum genellikle evli eşlerden birinin veya her ikisinin de kök aileden kaynaklanan sorunlarla başa çıkmakta zorlandığı anlamına gelmektedir. Evlilik sistemi yapısı gereği kapalı bir sistem değildir ve bu sistem içindeki işleyişin bireyin ait olduğu kök aile sisteminden de etkilenmesi beklenmektedir (Botha vd., 2009). Mevcut çalışmada da Sabatelli ve Bartle-Haring'in (2003) ve Botha ve diğerlerinin (2009) açıklamaları ile tutarlı bir sonuç elde edilmiştir. Çalışma kapsamında incelenen birçok araştırmanın kök aile deneyimlerinin fonksiyenelliği ile evlilik doyumu arasındaki ilişkinin anlamlı olduğuna dair sonuçlar sunduğu görülmektedir. Dennison'un (2010) evli bireylerle yürüttüğü çalışmasına göre, bireylerin kök aile deneyimleri, hem kendisinin hem de eşinin evlilik doyumu ile ilişkilidir. Rajabi ve diğerlerinin (2017) çalışmasında da, kök aile deneyimleri ile evlilik doyumu arasında ilişki olduğu ve ek olarak bu ilişkiye kaygılı ve kaçınan bağlanmanın aracılık ettiği bulunmuştur. Son olarak, Dennison ve diğerlerinin (2014) çalışmasında ise ebeveyn boşanması, ebeveyneler arası çatışma gibi kök aile deneyimlerinin özellikle kadınlar için daha düşük evlilik doyumu ile ilişkili olduğunu ortaya koyulmuştur. Bu kapsamda, kök aile deneyimlerinin fonksiyenelliği ile evlilik doyumu arasında olumlu yönde anlamlı bir ilişki vardır ve bu bulgu yapılan çalışmaların bulguları ile benzerlik göstermektedir.

İkinci alt hipotezde ise bir diğer ilişkinin incelendiği "Kök aile deneyimlerinin fonksiyonelliği ve ilişkilere yönelik akılcı olmayan inançlar arasında anlamlı ve negatif bir ilişki vardır." hipotezi doğrulanmıştır. Ellis'e (1962) göre, akılcı olmayan inançların temelleri erken çocukluk dönemine ve kök aile gibi birey için önemli olan kişilerle yaşanan deneyimlere dayanmaktadır. Young, Klosko ve Weishaar (2003) da bu ifadeyi destekler bir biçimde akılcı olmayan inançları "bireyin doğduğu andan itibaren çevresel deneyimler sonucunda oluşturduğu bilişsel örüntüler" olarak tanımlamaktadır. Bu bilgiler

ışığında, bireyin kök ailesindeki deneyimlerinin sağlıklı olmasının akılcı inançlar geliştirmesinde önemli olduğu söylenebilmektedir (Kurt ve Gündüz, 2020). Kök aile deneyimleri; hem genel olarak akılcı olmayan inançlar hem de bu inançların bir alt kümesi olan ilişkilere yönelik akılcı olmayan inançlar ile ilişkili olduğu söylenebilmektedir. Mevcut çalışmada da Ellis (1962), Kurt ve Gündüz (2020) ve Young ve diğerlerinin (2003) açıklamaları ile tutarlı bir bulgu elde edilmiştir. Bu bulgu sonucunda, kök aile deneyimleri fonksiyonel olan bir bireyin ilişkilere yönelik akılcı olmayan inançlar geliştirme düzeyinin anlamlı derecede düşük olduğu ifade edilmektedir. Yukarıda sunulan araştırmacılara ait açıklamalar tekrar incelendiğinde, kök aile deneyimleri ve ilişkilere yönelik akılcı olmayan inançlar değişkenleri arasındaki ilişkinin yönünün kök aile deneyimlerinden akılcı olmayan inançlara doğru olduğu görülmektedir. Bu durumun gerekçesi, kök aile ile yaşanan deneyimlerin ilişkilere yönelik inançlar üretmekten çok daha erken zamanda gerçekleşmeye başlamasıdır. Tüm bu açıklamalar sonucunda kök aile deneyimlerinin fonksiyonelliği ve ilişkilere yönelik akılcı olmayan inançlar arasındaki ilişkinin doğrusal olduğunu söylemek mümkündür.

Üçüncü alt hipotezde, model için son ilişki hipotezi olan "İlişkilere yönelik akılcı olmayan inançlar ve evlilik doyumu arasında anlamlı ve negatif bir ilişki vardır." hipotezi doğrulanmıştır. Bu hipotezle ilgili açıklamalar, Alternatif Model 1'in de 3. alt hipotezinin aynı olması sebebiyle, bir önceki kısımda sunulmuştur. Bu sebeple son alt hipotezin yorumlanmasına geçilmiştir.

Dördüncü alt hipotezde, Jose (2013) ve Fritz ve MacKinnon'un (2007) önerileri doğrultusunda "Kök aile deneyimlerinin fonksiyonelliği ve ilişkilere yönelik akılcı olmayan inançlar değişkenleri birlikte evlilik doyumunu anlamlı düzeyde yordamaktadır." alt hipotezi ile sınanmış ve bu hipotez doğrulanmıştır. Ayrı ayrı ele alındığında evlilik doyumu ile anlamlı düzeyde ilişkili bulunan bu iki değişkenin birlikte ele alındığında da evlilik doyumunu anlamlı düzeyde yordaması ile değişkenler arasındaki aracılık etkisinin incelenmesi için ek kanıt sağlanmıştır.

Alternatif Model 2'nin ilk üç alt hipotezinde değişkenler arasındaki ilişkilerin anlamlı olup olmadığı, 4. alt hipotezinde ise bağımsız ve aracı değişkenlerin bağımlı değişkeni anlamlı bir şekilde yordayıp yordamadığı test edilmiştir. Tüm alt hipotezlerin doğrulanması sonucunda modelin ana hipotezi olan ve aracılık ilişkisinin incelendiği "Kök aile deneyimlerinin fonksiyonelliği ile evlilik doyumu arasındaki ilişkide ilişkilere yönelik akılcı olmayan inançların aracılık rolü vardır." ana hipotezi test edilmiş ve doğrulanmıştır. Bu bulgunun Chen ve Busby'nin (2018) yürüttükleri çalışmanın sonuçları

ile benzerlik gösterdiği görülmektedir. Chen ve Busby (2018), kök aile deneyimleri ve ilişki tatmini arasındaki ilişkiyi geçmiş ilişkilerin etkisi ve nevrotiklik değişkenlerinin aracılığı ile açıklamışlardır. Hem mevcut çalışmada hem de Chen ve Busby'nin (2018) çalışmasında, bağımsız değişken kök aile deneyimleri; bağımlı değişken ise ilişkiden alınan memnuniyeti ölçen evlilik doyumu/ilişki tatmini değişkenleridir. Kök aile deneyimleri, mevcut çalışmada ilişkilere yönelik akılcı olmayan inançlar, Chen ve Busby'nin (2018) çalışmasında ise geçmiş ilişkilerin etkisi ve nevrotiklik aracılığı ile bireyin evliliğinden doyum alıp almama durumunu etkilemektedir. Hem mevcut çalışmanın hem de Chen ve Busby'nin (2018) çalışmasının aracı değişkenleri incelendiğinde ilişkilere yönelik akılcı olmayan inançlar, geçmiş deneyimlerin etkisi ve nevrotiklik değişkenlerinin, kök aile deneyimlerinin fonksiyonelliği değişkenine göre danışma esnasında üzerinde çalışmaya ve danışan da isterse değiştirmeye daha uygun değişkenler olduğu görülmektedir. Bu uygunluğun sebebi, kök aile deneyimlerinin geçmişte yaşanmış ve değişemeyecek olması; ilişkilere yönelik inançların, geçmiş deneyimlerin etkisinin ya da nevrotikliğin ise geçmişte oluşmasına rağmen üzerinde çalışılarak azaltılabilecek türde bir yapıya sahip olmasıdır. Bu açıklama ADDT'ye temel oluşturan Stoacı filozof Epiktetos'un (M.S. 55-135) şu sözleri ile desteklemektedir: "Sizi üzen başınıza gelen talihsizlikler değil, onlara bakış açınızdır" (Ellis vd., 2010). Geçmişte bireyin bakım verenleri ile yaşadığı kök aile deneyimlerinin birey tarafından akılcı ya da akılcı olmayan bir biçimde işlenmesi, evlilikten alınan doyum/tatmin üzerinde önemli etkilere sahiptir. Değişkenler arasındaki aracılık etkisinin incelendiği modelin ana hipotezinin veri ile doğrulanması ile bu açıklamalar da kaynak kazanmıştır.

Mevcut çalışma kapsamında elde edilen bulgular ve alanyazından derlenen çalışmalar incelendiğinde, iki önemli bulguya ulaşıldığı görülmektedir. İlk olarak, anne babaya bağlanma değişkeninin evlilik doyumu üzerindeki etkisinin büyük bir kısmının ilişkilere yönelik akılcı olmayan inançlar değişkeni üzerinden gerçekleştiği bulunmuştur. İkinci önemli bulgu ise, kök aile deneyimlerinin fonksiyonelliği değişkeni ile evlilik doyumu arasındaki ilişkinin yine ilişkilere yönelik akılcı olmayan inançlar üzerinden gerçekleştiğidir. Bu bulgulara göre, anne babaya bağlanma ve kök aile deneyimlerinin fonksiyonelliği değişkenleri aynı modelde yer aldıklarında evlilik doyumunu ilişkilere yönelik akılcı olmayan inançlar aracılığı ile açıklayamasalar da ayrı modellerde yer aldıklarında evlilik doyumu üzerinde anlamlı yordayıcılığı olan değişkenler haline gelmişlerdir.

Son olarak, araştırma kapsamında elde edilen bulgular tüm dünyanın etkisi altında kaldığı Covid-19 pandemisi döneminde toplanmıştır. Sınırlılıklar kısmında da belirtildiği gibi, bu çalışmada pandeminin etkilerini kontrol etmeye yönelik herhangi bir değişkene yer verilmemiştir. Bu sebeple, bulgular ele alınırken, tartışılırken ve yorumlanırken pandeminin göz önünde bulundurulması önemlidir.

BÖLÜM 5

SONUÇLAR VE ÖNERİLER

Bu bölümde ilk olarak araştırma kapsamında kabul edilen model testlerine ilişkin sonuçlar; sonrasında öneriler verilmiştir.

Sonuçlar

Bu bölümde Alternatif Model 1 ve Alternatif Model 2'ye ait model testlerine ilişkin sonuçlar özet halinde verilmiştir.

Alternatif Model 1'in Model Testine İlişkin Sonuçlar

Alternatif Model 1'in model testinde, "Anne babaya bağlanma" bağımsız değişkeninin "Evlilik doyumu" bağımlı değişkeni ile ilişkisinde "İlişkilere yönelik akılcı olmayan inançlar" değişkeninin aracı rolü incelenmiştir. Bu model kapsamında sınanan ana hipotez ve alt hipotezler doğrulanmıştır. Tüm hipotezleri doğrulanan Alternatif Model 1'e ait sonuçlar aşağıda verilmektedir.

1. "Anne babaya bağlanma" ve "Evlilik doyumu" gizil değişkenleri arasında anlamlı ve pozitif bir ilişki vardır.

2. "Anne babaya bağlanma" ve "İlişkilere yönelik akılcı olmayan inançlar" gizil değişkenleri arasında anlamlı ve negatif bir ilişki vardır.

3. "İlişkilere yönelik akılcı olmayan inançlar" ve "Evlilik doyumu" gizil değişkenleri arasında anlamlı ve negatif bir ilişki vardır.

4. "Anne babaya bağlanma" ve "İlişkilere yönelik akılcı olmayan inançlar" gizil değişkenleri birlikte "Evlilik doyumu" değişkenini anlamlı düzeyde yordamaktalardır.

5. "Anne babaya bağlanma" ile "Evlilik doyumu" arasındaki ilişkide "İlişkilere yönelik akılcı olmayan inançlar" değişkeninin aracılık rolü istatistiksel olarak anlamlıdır.

Modele ilişkin elde edilen uyum iyiliği değerleri, Alternatif Model 1'in mevcut çalışmadan elde edilen veri ile "iyi düzeyde" desteklendiğini göstermektedir.

Alternatif Model 2'nin Model Testine İlişkin Sonuçlar

Alternatif Model 2'nin model testinde, "Kök aile deneyimlerinin fonksiyonelliği" bağımsız değişkeninin "Evlilik doyumu" bağımlı değişkeni ile ilişkisinde "İlişkilere yönelik akılcı olmayan inançlar" değişkeninin aracı rolü incelenmiştir. Bu model kapsamında sınanan ana hipotez ve alt hipotezler doğrulanmıştır. Tüm hipotezleri doğrulanan Alternatif Model 2'ye ait sonuçlar aşağıda verilmektedir.

1. "Kök aile deneyimlerinin fonksiyonelliği" ve "Evlilik doyumu" gizil değişkenleri arasında anlamlı ve pozitif bir ilişki vardır.
2. "Kök aile deneyimlerinin fonksiyonelliği" ve "İlişkilere yönelik akılcı olmayan inançlar" gizil değişkenleri arasında anlamlı ve negatif bir ilişki vardır.
3. "İlişkilere yönelik akılcı olmayan inançlar" ve "Evlilik doyumu" gizil değişkenleri arasında anlamlı ve negatif bir ilişki vardır.
4. "Kök aile deneyimlerinin fonksiyonelliği" ve "İlişkilere yönelik akılcı olmayan inançlar" gizil değişkenleri birlikte "Evlilik doyumu" değişkenini anlamlı düzeyde yordamaktalardır.
5. "Kök aile deneyimlerinin fonksiyonelliği" ile "Evlilik doyumu" arasındaki ilişkide "İlişkilere yönelik akılcı olmayan inançlar" değişkeninin aracılık rolü istatistiksel olarak anlamlıdır.

Modele ilişkin elde edilen uyum iyiliği değerleri, Alternatif Model 2'nin mevcut çalışmadan elde edilen veri ile "iyi düzeyde" desteklendiğini göstermektedir.

Öneriler

Bu kısımda, mevcut çalışmadan elde edilen bulgulara dayalı olarak evlilik ve aile psikolojik danışmanlığı alanında çalışan uzmanlara ve araştırmacılara öneriler verilmiştir.

Evlilik ve Aile Psikolojik Danışmanlığı Alanında Çalışan Uzmanlara Yönelik Öneriler

1. Uzmanlar, akılcı olmayan inançlara sahip bireylerle karşılaştıklarında bu inançların kök ailedeki deneyimler ve anne babaya bağlanma gibi öncülleri olduğunu bilerek süreci yapılandırabilirler.

2. Uzmanlar, kök aile deneyimleri fonksiyonsuz ya da anne babaya bağlanma düzeyi düşük olan ve bundan dolayı sıkıntı yaşadığını bildiren danışanlarla çalışırken bilişsel müdahalelerden yardım alabilir ve danışanın geçmişteki deneyimleri değişmese de inançları üzerinde durarak iyi oluşunu güçlendirebilirler.

Araştırmacılara Yönelik Öneriler

1. Bu çalışma kapsamında kök aile deneyimlerinin fonksiyonelliği-evlilik doyumu ve anne babaya bağlanma-evlilik doyumu arasındaki ilişkilerde ilişkilere yönelik akılcı olmayan inançların aracı rolü incelenmiştir. Gelecekte yürütülecek çalışmalarda, ilişkilere yönelik akılcı olmayan inançlar aracı değişkeni yerine araştırmacının müdahale edip geliştirebileceği değişkenlerden nevrotiklik, ruminasyon, pozitif şemalar, sorun çözme becerileri, yılmazlık ve psikolojik ihtiyaç doyumu gibi değişkenler incelenebilir.
2. Mevcut çalışmadaki katılımcı grubunu, en az altı aydır evli ve en az lise eğitimine sahip evli bireyler oluşturmaktadır. Gelecekte yürütülecek çalışmalara yeni evli ve ilkokul ve üstü eğitim düzeyine sahip bireylerin dâhil edilmesinin alanyazına katkı sağlayacağı düşünülmektedir.
3. Evli olmayıp flört ilişkisi içinde olan bireylerle benzer değişkenler üzerinde çalışılmasının alanyazına katkı sağlayacağı düşünülmektedir.
4. Mevcut çalışmada veriler tek bir Online form aracılığı ile toplandığı için tüm ölçekler katılımcılar tarafından aynı sırada doldurulmuştur. Gelecekteki çalışmalarda "sıra etkisi"nin kontrol edilebilmesi adına ölçeklerin katılımcılara farklı sıralarda verilmesi önerilmektedir.
5. Mevcut çalışmada kök aile deneyimlerinin fonksiyonelliği ve anne babaya bağlanma değişkenlerinin bir arada olduğu modelde çoklu doğrusallık varsayımı karşılanmadığı için, birbiri ile benzer olan bu iki değişkenin ilişkilere yönelik akılcı olmayan inançlar aracılığıyla evlilik doyumuna etkilerinin ne derece benzerlik ya da ayrışma gösterdiği incelenememiştir. Gelecekteki araştırmalarda bu iki değişkenin, kuramsal temellerle desteklenebilecek farklı değişkenler üzerindeki etkileri incelenebilir.

KAYNAKLAR

Addis, J., & Bernard, M. E. (2002). Marital adjustment and irrational beliefs. *Journal of Rational-Emotive & Cognitive-Behavior Therapy, 20*, 3–13. doi: 10.1023/A:1015199803099

Ainsworth, M. D. S. (1969). Object relations, dependency, and attachment: A theoretical review of the infant-mother relationship. *Child Development, 40*(4), 969–1025. doi: 10.2307/1127008

Ainsworth, M. D. S. (1979). Attachment as related to mother-infant interaction. *Advances in the Study of Behavior, 9,* 1–51. doi: 10.1016/s0065-3454(08)60032-7

Ainsworth, M. D. S. (1989). Attachments beyond infancy. *American Psychologist, 44*(4), 709–716. doi: 10.1037/0003-066X.44.4.709

Ainsworth, M. D. S., & Bell, S. M. (1970). Attachment, exploration, and separation: Illustrated by the behavior of one-year-olds in a strange situation. *Child Development, 41*(1), 49–67. doi: 10.2307/1127388

Ainsworth, M. D. S., & Bowlby, J. (1991). An ethological approach to personality development. *American Psychologist, 46*(4), 333–341. doi: 10.1037/0003-066X.46.4.333

Ainsworth, M. D. S., Bell, S. M., & Stayton, D. J. (1971). Individual differences in strange- situation behavior of one-year-olds. In H. R. Schaffer (Ed.) *The origins of human social relations* (pp.17–58). London and New York: Academic Press. Retrieved from: https://files.eric.ed.gov/fulltext/ED056742.pdf

Ainsworth, M. D. S., Blehar, M. C., Waters, E., & Wall, S. (1978). *Patterns of attachment: A psychological study of the strange situation.* New Jersey: Lawrence Erlbaum Associates.

Akar, K. (2019). *The role of differentiation of self and attachment anxiety in the associatıon between family of origin functioning and couple relationship quality* (Unpublished master's thesis). Ozyegin University, Istanbul, Turkey.

Akbay, S. E. (2015). *Ana-Babaya Bağlanma ile Romantik Yakınlık ve Otantik Benlik Arasındaki İlişkilerde Bağlanma Stillerinin Aracı Rolünün İncelenmesi* (Yayımlanmamış Doktora Tezi). Mersin Üniversitesi, Mersin, Türkiye.

Aksoy-Bolat, Ş. (2016). *Erken Dönem Uyumsuz Şemaların Evlilik Doyumu ile İlişkisi: Duygulanımın Aracı Değişken Rolü* (Yayımlanmamış Yüksek Lisans Tezi). Hasan Kalyoncu Üniversitesi, Gaziantep, Türkiye.

Allison, M., & Sabatelli, R. M. (1988). Differentiation and individuation as mediators of identity and intimacy in adolescence. *Journal of Adolescent Research, 3*(1), 1–16. doi: 10.1177/074355488831002

Amani, R., & Khosroshahi, A. S. (2020). The structural model of marital quality based on secure attachment style through the mediating role of self-compassion, resilience, and perspective-taking. *The American Journal of Family Therapy*, 1–21. doi: 10.1080/01926187.2020.1813653

Amato, P. R. (1996). Explaining the intergenerational transmission of divorce. *Journal of Marriage and Family, 58*(3), 628–640. Erişim adresi: https://www.jstor.org/stable/353723

Amato, P. R., & Booth, A. (2001). The legacy of parents' marital discord: Consequences for children's marital quality. *Journal of Personality and Social Psychology, 81(*4): 627–638. doi: 10.1037/0022-3514.81.4.627

Amato, P. R., & Deboer, D. D. (2001). The transmission of marital instability across generations: Relationship skills or commitment to marriage? *Journal of Marriage and Family, 63*(4), 1038–1051. doi: 10.1111/j.1741-3737.2001.01038.x

Anderson, J. C., & Gerbing, D. W. (1988). Structural equation modeling in practice: A review and recommended two-step approach. *Psychological Bulletin*, *103*(3), 411–423. doi: 10.1037/0033-2909.103.3.411

Armsden, G. C., & Greenberg, M. T. (1987). The inventory of parent and peer attachment: Individual differences and their relationship to psychological well-being in adolescence. *Journal of Youth and Adolescence, 16*(5), 427–454. doi: 10.1007/bf02202939

Aušraitė, M., & Žardeckaitė-Matulaitienė, K. (2019). The relationship between irrational relationship beliefs and conflict resolution strategies in young adulthood. *International Journal of Psychology: A Biopsychosocial Approach, 23*, 77–93. doi: 10.7220/2345-024X.23.4.

Bandalos, D. L. (2002). The effects of item parceling on goodness-of-fit and parameter estimate bias in structural equation modeling. *Structural Equation Modeling, 9*, 78–102. doi: 10.1207/S15328007SEM0901_5

Baron, R. M., & Kenny, D. A. (1986). The moderator-mediator variable distinction in social psychological research: Conceptual, strategic, and statistical considerations. *Journal of Personality and Social Psychology*, *51*(6), 1173–1182. doi: 10.1037//0022-3514.51.6.1173

Bartholomew, K., & Horowitz, L. M. (1991). Attachment styles among young adults: A test of a four-category model. *Journal of Personality and Social Psychology, 61*(2), 226–244. doi: 10.1037/0022-3514.61.2.226

Bartle, S. E., & Rosen, K. (1994). Individuation and relationship violence. *The American Journal of Family Therapy, 22*(3), 222–236. doi: 10.1080/01926189408251316

Baumrind, D. (1966). Effects of authoritative parental control on child behavior. *Child Development, 37*(4), 887–907. doi: 10.2307/1126611

Baumrind, D. (1971). Current patterns of parental authority. *Developmental Psychology, 4*(1, Pt.2), 1–103. doi: 10.1037/h0030372

Behrens, K. Y., Hesse, E., & Main, M. (2007). Mothers' attachment status as determined by the adult attachment interview predicts their 6-year-olds' reunion responses: A study conducted in Japan. *Developmental Psychology, 43*(6), 1553–1567. doi: 10.1037/0012-1649.43.6.1553

Bernard, M. E., & Cronan, F. (1999). The child and adolescent scale of irrationality: Validation data and mental health correlates. *Journal of Cognitive Psychotherapy, 13*(2), 121–132. doi: 10.1891/0889-8391.13.2.121

Bilge, F. ve Arslan, A. (2001). Yetişkinlerin Akılcı Olmayan Düşüncelerinin Bazı Değişkenlere Göre İncelenmesi. *Türk Psikolojik Danışma ve Rehberlik Dergisi, 2*(16), 23–31. Erişim adresi: https://dergipark.org.tr/tr/pub/tpdrd/issue/21436/229788

Bolat, O, Bolat, T ve Aytemiz-Seymen, O. (2009). Güçlendirici Lider Davranışları ve Örgütsel Vatandaşlık Davranışı Arasındaki İlişkinin Sosyal Mübadele Kuramından Hareketle İncelenmesi. *Balıkesir Üniversitesi Sosyal Bilimler Enstitüsü Dergisi, 12* (21), 215–239. Erişim adresi: https://dergipark.org.tr/tr/pub/baunsobed/issue/50238/648019

Botha, A., Berg, H. S., & Venter, C. A. V. (2009). The relationship between family-of-origin and marital satisfaction. *Health SA Gesondheid, 14*(1), 1–7. doi: 10.4102/hsag.v14i1.441

Bowen, M. (1978). *Family therapy in clinical practice.* United States: Rowman & Littlefiel Publishers.

Bowen, M. (1981). Theory in the practice of psychotherapy. In G. Berenson & H. White (Eds.), *Annual review of family therapy.* New York: Human Sciences Press.

Bowlby, J. (1969). *Attachment and loss*. London: Hogarth Press.

Bradbury, T. N., & Fincham, F. D. (1990). Attributions in marriage: Review and critique. *Psychological Bulletin, 107*(1), 3–33. doi: 10.1037/0033-2909.107.1.3

Brandtstädter, J., & Rothermund, K. (2002). The life-course dynamics of goal pursuit and goal adjustment: A two-process framework. *Developmental Review, 22*(1), 117–150. doi: 10.1006/drev.2001.0539

Bretherton, I. (1985). Attachment theory: Retrospect and prospect. *Monographs of the Society for Research in Child Development, 50*(1/2), 3–35. doi: 10.2307/3333824

Bretherton, I. (1992). The origins of attachment theory: John Bowlby and Mary Ainsworth. *Developmental Psychology, 28*(5), 759–775. doi: 10.1037/0012-1649.28.5.759

Bridges, K. R., & Harnish, R. J. (2010). Role of irrational beliefs in depression and anxiety: A review. Health, 2(8), 862–877. doi: 10.4236/health.2010.28130

Buist, K. L., Deković, M., Meeus, W. H., & Aken, M. A. G. (2004). Attachment in adolescence: A social relations model analysis. *Journal of Adolescent Research, 19*(6), 826–850. doi: 10.1177/0743558403260109

Burke, L. K., Rauer, A., & Sabey, A. K. (2018). A developmental perspective on marital closeness and health in older adulthood. *Journal of Social and Personal Relationships, 36*(8), 2397–2415. doi: 10.1177/0265407518788696

Büyüköztürk, Ş., Kılıç-Çakmak, E., Akgün, Ö. E., Karadeniz, Ş. ve Demirel, F. (2013). *Bilimsel Araştırma Yöntemleri* (14. Baskı). Ankara: Pegem Akademi.

Can, Ö. (2009). *Üniversite Öğrencilerinin Akılcı Olmayan İnançları ve Karar Verme Stilllerinin İncelenmesi* (Yayımlanmamış Yüksek Lisans Tezi). Selçuk Üniversitesi, Konya, Türkiye

Canel, A. N. (2007). *Ailede Problem Çözme, Evlilik Doyumu ve Örnek Bir Grup Çalışmasının Sınanması* (Yayımlanmamış Doktora Tezi). Marmara Üniversitesi, İstanbul, Türkiye.

Cao, H., Yuan, X., Fine, M., Zhou, N., & Fang, X. (2018). Neuroticism and marital satisfaction during the early years of Chinese marriage: The mediating roles of marital attribution and aggression. *Family Process, 58*(2), 478–495. doi: 10.1111/famp.12356

Carvallo, M., & Gabriel, S. (2006). No man is an island: The need to belong and dismissing avoidant attachment style. *Personality and Social Psychology Bulletin, 32*(5), 697–709. doi: 10.1177/0146167205285451

Chen, R., & Busby, D. M. (2018). Family of origin experiences on relationship satisfaction: A mediation model. *Journal of Family Therapy. 41*(1), 80–101. doi: 10.1111/1467-6427.12217

Cihan-Güngör, H. (2007). *Evlilik Doyumunu Açıklamaya Yönelik Bir Model Geliştirme* (Yayımlanmamış Doktora Tezi). Gazi Üniversitesi, Ankara, Türkiye.

Cirhinlioğlu, F. G., Cirhinlioğlu, Z., & Kındap-Tepe, Y. (2016). The mediating role of religiousness in the relationship between the attachment style and marital quality. *Current Psychology, 37*(1), 207–215. doi: 10.1007/s12144-016-9504-5

Conger, R. D., Cui, M., Bryant, C. M., & Elder, G. H. (2000). Competence in early adult romantic relationships: A developmental perspective on family influences. *Journal of Personality and Social Psychology, 79*(2), 224–237. doi: 10.1037/0022-3514.79.2.224

Conrad, R., Forstner, A. J. , Chung, M., Mücke, M., Geiser, F., Schumacher, J. … Carnehl, F. (2021). Significance of anger suppression and preoccupied attachment in social anxiety disorder: A cross-sectional study. *BMC Psychiatry, 21*(116), 1–9. doi: 10.1186/s12888-021-03098-1

Cook, J. R. (2000). *Principles of treatment*. Aegis Psychological Servises Inc. Retrieved from: http://wholebeinginstitute.com/wp-content/uploads/Cook-J_Principles-of-Treatment.pdf

Cox, B. J., Enns, M. W., & Clara, I. P. (2000). The Parental Bonding Instrument: Confirmatory evidence for a three-factor model in a psychiatric clinical sample and in the National Comorbidity Survey. *Social Psychiatry and Psychiatric Epidemiology*, *35*(8), 353–357. doi: 10.1007/s001270050250

Çalışır, M. (2009). Yetişkin Bağlanma Kuramı ve Duygulanım Düzenleme Stratejilerinin Depresyonla İlişkisi. *Psikiyatride Güncel Yaklaşımlar, 1*(3), 240–255. Erişim adresi: https://dergipark.org.tr/tr/download/article-file/115163

Çıtışlı-Turgut, M. K. (2018). *Evlilik Çatışması ve Evlilik Doyumu Arasındaki İlişkide Affetmenin Aracı Rolü* (Yayımlanmamış Yüksek Lisans Tezi). Hasan Kalyoncu Üniversitesi, Gaziantep, Türkiye.

Çivitçi, A. (2014). Akılcı-Duygusal Davranış Terapisi. A. Çivitçi, A. S. Türküm, B. Duy ve Z. Hamamcı (Editörler), *Okullarda Akılcı–Duygusal Davranış Terapisine Dayalı Uygulamalar* (ss. 1–14). Ankara: Pegem Akademi.

Çokamay-Yılmaz, G. (2018). Bilişsel Davranışçı Terapiye Dayalı Anababa Eğitimleri: Kuramsal Bir Gözden Geçirme. *Bilişsel Davranışçı Psikoterapi ve Araştırmalar Dergisi, 7*(3), 133–143. doi: 10.5455/JCBPR.300581

Çokluk, Ö., Şekercioğlu, G. ve Büyüköztürk, Ş. (2018). *Sosyal Bilimler İçin Çok Değişkenli İstatistik: SPSS ve LISREL Uygulamaları* (5. Baskı). Ankara: Pegem Akademi.

Demirbilek, Z. (2019). *Birlikte Yaşayan Çiftlerin Kişilerarası Çatışma Çözme Yaklaşımları: Bağlanma, Başa Çıkma Tutumları ve Kişiliğin Etkisi* (Yayımlanmamış Yüksek Lisans Tezi). Maltepe Üniversitesi, İstanbul, Türkiye.

Dennison, R. P. (2010). *The effect of family of origin on early marriage outcomes: A mixed method approach* (Unpublished doctoral dissertation). The University of Arizona, Arizona, United States.

Dennison, R. P., Koerner, S. S., & Segrin, C. (2014). A dyadic examination of family-of-origin influence on newlyweds' marital satisfaction. *Journal of Family Psychology, 28*(3), 429–435. doi: 10.1037/a0036807

DiGiuseppe, R. A., Doyle, K. A., Dryden, W., & Backx, W. (2014). *A practitioner's guide to rational emotive behavior therapy* (3rd ed.). New York: Oxford University Press.

Doğan, S. (1995). Akılcı-Duygusal Terapi: Kuramsal Bir İnceleme. *Türk Psikolojik Danışma ve Rehberlik Dergisi, 2*(6), 29–36. Erişim adresi: https://dergipark.org.tr/tr/pub/tpdrd/issue/21426/229620

Doğan, T. (2016). Ergenlerde Ana-Babaya Bağlanma: Türkiye Profili. *Psikiyatride Güncel Yaklaşımlar, 8*(4), 406–419. doi: 10.18863/pgy.253446

Doron, G., Moulding, R., Kyrios, M., Nedeljkovic, M., & Mikulincer, M. (2009). Adult attachment insecurities are related to obsessive compulsive phenomena. *Journal of Social and Clinical Psychology, 28*(8), 1022–1049. doi: 10.1521/jscp.2009.28.8.1022

Dryden, W., & Ellis, A. (1988). Rational-emotive therapy. In K. S. Dobson (Eds.), *The Therapies* (pp. 214–236). London: Hutchinson.

Durak, Y. (2020). *Evliliğe Karar Vermiş Bireylerin Romantik İlişki İnançlarını Yordamada Bağlanma Stilleri ve Özsaygı Düzeylerinin Rolü* (Yayımlanmamış Yüksek Lisans Tezi). Ankara Üniversitesi, Ankara, Türkiye.

Duramaz, A. (2020). *Evli Bireylerde Romantik İlişkilerde Akılcı Olmayan İnançlar ile Evlilik Doyumu ve Benlik Saygısı Arasındaki İlişkide Romantik Yakınlığın Aracı Rolünün İncelenmesi* (Yayımlanmamış Yüksek Lisans Tezi). Mersin Üniversitesi, Mersin, Türkiye.

Dursun, Y. ve Kocagöz, E. (2010). Structural equation modeling and regression: A comparative analysis. *Erciyes University Journal of Faculty of Economics and Administrative Sciences, 0*(35), 1–17. Erişim adresi: https://www.researchgate.net/publication/285819534_Structural_equation_modeling_and_regression_a_comparative_analysis

Eberly, M. B., Holley, E. C., Johnson, M. D., & Mitchell, T. R. (2011). Beyond internal and external: A dyadic theory of relational attributions. *Academy of Management Review, 36*(4), 731–753. doi: 10.5465/amr.2009.0371

Eidelson, R. J., & Epstein, N. (1982). Cognition and relationship maladjustment: Development of a measure of dysfunctional relational beliefs. *Journal of Consulting and Clinical Psychology, 50*(5), 715–720. doi: 10.1037//0022-006x.50.5.715

Elçin-Boyacıoğlu, N. ve Küçük, L. (2011). Ergenlikte Mantık Dışı İnançlar Sınav Kaygısını Nasıl Etkiliyor? *Psikiyatri Hemşireliği Dergisi, 2*(1), 40–45. Erişim adresi: https://jag.journalagent.com/phd/pdfs/PHD_2_1_40_45.pdf

Ellis, A. (1962). *Reason and emotion in psychotherapy.* New York: Institute for Rational Living.

Ellis, A. (1979). The theory of rational-emotive therapy. In A. Ellis & J.M. Whiteley (Eds.), *Theoretical and empirical foundations of rational-emotive therapy* (pp. 33–60). California: Brooks/Cole Publishing Company.

Ellis, A. (1984). Expanding the ABCs of RET. *Journal of Rational-Emotive Therapy, 2*(2), 20–24. doi: 10.1007/bf02281207

Ellis, A. (1986). Rational emotive therapy applied to relationship therapy. *Journal of Rational-Emotive Therapy, 4*(1), 4–21. Retrieved from https://link.springer.com/content/pdf/10.1007/BF01073477.pdf

Ellis, A. (1993). Fundamentals of rational-emotive therapy for the 1990s. In W. Dryden & L.K. Hill (Eds.), *Innovations in rational-emotive therapy* (pp. 1–32). Newbury Park, Sage Publications.

Ellis, A. (1995). Changing rational-emotive therapy (RET) to rational emotive behavior therapy (REBT). *Journal of Rational-Emotive & Cognitive-Behavior Therapy, 13*(2), 85–89. doi: 10.1007/bf02354453

Ellis, A. (2003). The nature of disturbed marital interaction. *Journal of Rational Emotive & Cognitive Behavior Therapy, 21*(3), 147–153. doi: 10.1023/A:1025825725522

Ellis, A. (2011) Rational-emotive therapy. In: R. J. Corsini and D. Wedding (Eds.), *Current Psychotherapies*, 9th Edition, (pp. 196–234). Belmont, CA: Brooks/Cole.

Ellis, A., David, D., & Lynn, S. J. (2010). Rational and irrational beliefs: A historical and conceptual perspective In D. David, S. J. Lynn & A. Ellis (Eds), *Rational and irrational beliefs* (pp. 3–22). New York, Oxford University Press.

Enders, C. K. (2001). The impact of nonnormality on full information maximum-likelihood estimation for structural equation models with missing data. *Psychological Methods, 6*(4), 352–370. doi: 10.1037/1082-989x.6.4.352

Epstein, N., Finnegan, D., & Bythell, D. (1979). Irrational beliefs and perceptions of marital conflict. *Journal of Consulting and Clinical Psychology, 47*(3), 608–610. doi: 10.1037/0022-006X.47.3.608

Erişti, A. (2010). *Bağlanma Stilleri, Kişilik Özellikleri ve Evlilik Uyumu Arasındaki İlişki* (Yayımlanmamış Yüksek Lisans Tezi). Ege Üniversitesi, İzmir, Türkiye.

Erus, S. M. (2013). *Evli Bireylerin Problem Çözme Becerilerinin ve İlişkilerde Akılcı Olmayan İnançlarının Evlilikte Öz Yeterliklerini Yordaması* (Yayımlanmamış Yüksek Lisans Tezi). Marmara Üniversitesi, İstanbul, Türkiye.

Eskin, M. (2012). Evlilik Terapisi İçin Başvuran Çiftlerin Evlilik Doyumu ve Evlilik Terapisiyle Hakkındaki Görüşleriyle İlişkili Etmenler. *Klinik Psikiyatri, 15*(4), 226–237. Erişim adresi: https://jag.journalagent.com/kpd/pdfs/KPD_15_4_226_237.pdf

Esmaeilpour, K., Khajeh, V., & Mahdavi, N. (2013). Predicting couples' marital satisfaction based on relationship beliefs and relationship skills. *Journal of Family Research, 9*(1), 29–44. Retrieved from https://jfr.sbu.ac.ir/article_96202.html?lang=en

Farley, J. E. (1979). Family separation-Individuation tolerance – A developmental conceptualization of the nuclear family. *Journal of Marital and Family Therapy, 5*(1), 61–67. doi: 10.1111/j.1752-0606.1979.tb00555.x

Feng, D., Giarusso, R., Bengston, V. L., & Frye, N. (1999). Intergenerational transmission of marital quality and marital instability. *Journal of Marriage and Family, 61*(2) 451–463. doi: 10.2307/353761

Fincham, F. D., & Beach, S. R. H. (2006). Relationship satisfaction (Chapter 31). In Vangelisti, A. L., & Perlman, D. (Eds.). *The cambridge handbook of personal relationships* (pp. 579–594). United States of America: Cambridge University Press. doi: 10.1017/CBO9780511606632.032

Fincham, F. D., & Bradbury, T. N. (1992). Assessing attributions in marriage: The Relationship Attribution Measure. *Journal of Personality and Social Psychology, 62*(3), 457–468. doi: 10.1037/0022-3514.62.3.457

Framo, J. L. (1976). Family of origin as a therapeutic resource for adults in marital and family therapy: You can and should go home again. *Family Process, 15*(2), 193–210. doi: 10.1111/j.1545-5300.1976.00193.x

Fredrickson, B. L., & Carstensen, L. L. (1990). Choosing social partners: How old age and anticipated endings make people more selective. *Psychology and Aging, 5*(3), 335–347. doi: 10.1037/0882-7974.5.3.335

Frisco, M. L., & Williams, K. (2003). Perceived housework equity, marital happiness, and divorce in dual-earner households. *Journal of Family Issues, 24*(1), 51–73. doi: 10.1177/0192513x02238520

Fritz, M. S., & MacKinnon, D. P. (2007). Required sample size to detect the mediated effect. *Psychological Science, 18*(3), 233–239. doi: 10.1111/j.1467-9280.2007.01882.x

Gavin, L. A., & Wamboldt, F. S. (1992). A reconsideration of the family-of-origin scale. *Journal of Marital and Family Therapy, 18*(2), 179–188. doi: 10.1111/j.1752-0606.1992.tb00928.x

Gefen, D., & Ridings, C.M. (2002). Implementation team responsiveness and user evaluation of customer relationship management: A quasi-experimental design study of social exchange theory. *Journal of Management Information Systems, 19*(1), 47–69. doi: 10.1080/07421222.2002.11045717

Gençtanırım, D. ve Voltan-Acar, N. (2007). Akılcı-Duygusal Davranışçı Yaklaşım ve Sezen Aksu şarkıları. *Eğitim ve Bilim, 32*(143), 27–40. Erişim adresi: http://egitimvebilim.ted.org.tr/index.php/EB/article/viewFile/827/180

Girgin, B. ve Şık, B. A. (2018). Çatalca'da Yaşayan Evli Bireylerin Bağlanma Stilleri, Romantik Kıskançlık Düzeyleri ve Evlilik Doyumları Arasındaki İlişki. *Aydın Sağlık Dergisi, 4*(2), 41–54. Erişim adresi: https://dergipark.org.tr/en/pub/asder/issue/43459/530258

Gottman, J., Notarius, C, Gonso, J., & Markman, H. (1976). *A couple's guide to communication.* Champaign III.: Research Press.

Gökmen, A. (2001). *Evli Eşlerin Birbirlerine Yönelik Kontrolcülük ve Bağımlılık Algılarının Evlilik Doyumu Üzerindeki Etkisi* (Yayımlanmamış Yüksek Lisans Tezi). Hacettepe Üniversitesi, Ankara, Türkiye.

Greff, A. P. (2000). Characteristics of families that function well. *Journal of Family Issues, 21*(8), 948–692. doi: 10.1177/019251300021008001

Griffin, D. W., & Bartholomew, K. (1994). Models of the self and other: Fundamental dimensions underlying measures of adult attachment. *Journal of Personality and Social Psychology, 67*(3), 430–445. doi: 10.1037/0022-3514.67.3.430

Gülyüksel-Akdağ, F. ve Cihangir-Çankaya, Z. (2015). Evli Bireylerde Psikolojik İyi Oluşun Yordanması. *Mersin Üniversitesi Eğitim Fakültesi Dergisi*, *11*(3), 646–662. doi: 10.17860/efd.67613

Gündüz, B. (2013). Bağlanma Stilleri, Akılcı Olmayan İnançlar ve Psikolojik Belirtilerin Bilişsel Esnekliği Yordamadaki Katkıları. *Kuram ve Uygulamada Eğitim Bilimleri, 13*(4), 2071–2985. Erişim adresi: https://www.idealonline.com.tr/IdealOnline/pdfViewer/index.xhtml?uId=664&ioM=Paper&preview=true&isViewer=true#pagemode=bookmarks

Gürbüz, S. ve Şahin, F. (2017). *Sosyal Bilimlerde Araştırma Yöntemleri* (4. Baskı). Ankara: Seçkin Yayıncılık.

Haferkamp, C. J. (1999). Beliefs about relationships in relation to television viewing, soap opera viewing, and self-monitoring. *Current Psychology, 18*(2), 193–204. doi: 10.1007/s12144-999-1028-9

Hair, J. F., Black, W. C., Babin, B. J., & Anderson, R. E. (2010). *Multivariate data analysis: A global perspective* (7th ed.), New Jersey: Pearson Educational Inc.

Hall, R. J., Snell, A. F., & Foust, M. S. (1999). Item parceling strategies in SEM: Investigating the subtle effects of unmodeled secondary constructs. *Organizational Research Methods, 2*(3), 233–256. doi: 10.1177/109442819923002

Hamamcı, Z. ve Büyüköztürk, Ş. (2003). İlişkilerle İlgili Bilişsel Çarpıtmalar Ölçeği: Ölçeğin Geliştirilmesi ve Psikometrik Özelliklerinin İncelenmesi. *Çukurova Üniversitesi Eğitim Fakültesi Dergisi, 2*(25), 107–111. Erişim adresi: https://app.trdizin.gov.tr/

Hamamcı, Z., Kapçı, E. G. ve Türkçapar, H. (2010). İlişki İnançları Ölçeğinin Psikometrik Özelliklerinin Değerlendirilmesi. *Anadolu Psikiyatri Dergisi, 11*, 127–132. Erişim adresi: https://www.researchgate.net/publication/286769784

Hawkins, J. L. (1968). Association between companionship, hostility and marital satisfaction. *Journal of Marriage and the Family, 30*(4), 647–650. doi: 10.2307/349510

Hazan, C., & Shaver, P. (1987). Romantic love conceptualized as an attachment process. *Journal of Personality and Social Psychology, 52*(3), 511–524. doi: 10.1037/0022-3514.52.3.511

Heider, F. (1958). *The psychology of interpersonal relations.* John Wiley & Sons Inc. doi: 10.1037/10628-000

Hovardaoğlu, S. (1996). Sosyal Mübadele: Evlilikle İlgili Değerlendirmelere Etkisi. *Türk Psikoloji Dergisi, 11*(36), 12–24. Erişim adresi: https://www.psikolog.org.tr/tr/yayinlar/dergiler/1031828/tpd1300443319960000m000279.pdf

Hovestadt, A. J., Anderson, W. T., Piercy, F. P., Cochran, S. W., & Fine, M. (1985). A family-of-origin scale. *Journal of Marital and Family Therapy, 11*(3), 287–297. doi: 10.1111/j.1752-0606.1985.tb00621.x

Hu, L., & Bentler, P. M. (1999). Cutoff criteria for fit indexes in covariance structure analysis: Conventional criteria versus new alternatives. *Structural Equation Modeling: A Multidisciplinary Journal, 6*(1), 1–55. doi: 10.1080/10705519909540118

Huang, C.-Y., Sirikantraporn, S., Pichayayothin, N. B., & Turner-Cobb, J. M. (2020). Parental attachment, adult-child romantic attachment, and marital satisfaction: An examination of cultural context in Taiwanese and Thai heterosexual couples. *International Journal of Environmental Research and Public Health, 17*(3), 692–705. doi: 10.3390/ijerph17030692

Hüroğlu, G., Timur, A.İ., Erol, E., & Şimşek, Ö. F. (2021). The role of experience and language gap on depression and aggression in hard of hearing individuals. *Current Psychology* (Online published). doi: 10.1007/s12144-021-01660-4

Işınsu-Halat, M. (2009). *Yatırım Kuramı Bağlamında Evli Çiftlerde Uyum, Nedensel ve Sorumluluk Yüklemeleri ile Yalnızlık Arasındaki Bağlantılar* (Yayımlanmamış Doktora Tezi). Ankara Üniversitesi, Ankara, Türkiye.

Janjani, P., Momeni, K. Rai., A., & Saidi, M. R. (2017). Mediating role of irrational beliefs in the relationship between the quality of family communication and marital satisfaction. *Middle East Journal of Family Medicine, 15*(7), 89–94. Retrieved from http://www.mejfm.com/September2017/mediating%20role.pdf

Johnson, M. D., Karney, B. R., Rogge, R., & Bradbury, T. N. (2001). The role of marital behavior in the longitudinal association between attributions and marital quality. In V. Manusov & J. H. Harvey (Eds.), *Advances in personal relations. Attribution, communication behavior, and close relationships* (pp. 173–192). Cambridge University Press.

Jose, P. E. (2013). *Doing statistical mediation & moderation.* New York: The Guilford Press.

Jöreskog, K. G., & Sörbom, D. (1993). *LISREL 8: Structural equation modeling with the SIMPLIS command language.* United States of America: Scientific Software International.

Kalay-Usta, T. (2020). *Psikolojik Danışmanların Etkili Psikolojik Danışman Nitelikleri ile Ruh Sağlığı Süreklilikleri Arasındaki İlişkide Kariyer Uyumluluğunun Aracı Rolü* (Yayımlanmamış Doktora Tezi). Yıldız Teknik Üniversitesi, İstanbul, Türkiye.

Kalkan, M. (2012). İlişkilerde İnanç Envanterinin Geliştirilmesi: Geçerlik ve Güvenirlik Çalışması. *Türk Psikolojik Danışma ve Rehberlik Dergisi, 3*(25), 45–54. Erişim adresi: https://dergipark.org.tr/tr/download/article-file/200122

Kamel Abbasi, A. R., Tabatabaei, S. M., Aghamohammadiyan Sharbaf, H., & Karshki, H. (2016). Relationship of attachment styles and emotional intelligence with marital satisfaction. *Iranian Journal of Psychiatry and Behavioral Sciences, 10*(3), e2778–e2785. doi: 10.17795/ijpbs-2778

Kapçı, E. G. ve Hamamcı, Z. (2010). Aile İşlevi ile Psikolojik Belirtiler Arasındaki İlişki: Erken Dönem Uyum Bozucu Şemaların Aracı Rolü. *Klinik Psikiyatri Dergisi, 13*(3), 127–136. Erişim adresi: http://www.klinikpsikiyatri.org/jvi.aspx?pdir=kpd&plng=tur&un=KPD-17735

Kapçı, E. G. ve Küçüker, S. (2006). Ana Babaya Bağlanma Ölçeği: Türk Üniversite Öğrencilerinde Psikometrik Özelliklerinin Değerlendirilmesi. *Türk Psikiyatri Dergisi, 17*(4), 286–295. Erişim adresi: http://www.turkpsikiyatri.com/C17S4/makale6.pdf

Kaplan, K. (2016). *Evli Bireylerde Toplumsal Cinsiyet Rollerine İlişkin Tutumların, Evlilik Doyumuna ve Psikolojik İyi Oluş Durumuna Etkisinin İncelenmesi* (Yayımlanmamış Yüksek Lisans Tezi). Beykent Üniversitesi, İstanbul, Türkiye.

Karadayı-Kaynak, G. (2020). *Planlanmış Davranış Teorisi Bağlamında Evliliği Sürdürme ve Sonuçları* (Yayımlanmamış Doktora Tezi). Aydın Adnan Menderes Üniversitesi, Aydın, Türkiye.

Karakaş, N. M. ve Şahin-Dağlı, F. (2019). Bebeklerde Bağlanmanın Önemi ve Etkileyen Etmenler. *Türk Pediatri Arşivi, 54*(2), 76–81. Erişim adresi: https://www.journalagent.com/tpa/pdfs/TPA-80269-REVIEW-KARAKAS.pdf

Kaya, C. ve Altınkurt, Y. (2018). Role of psychological and structural empowerment in the relationship between teachers' psychological capital and their levels of burnout. *Education and Science, 43*(193), 63–78. doi: 10.15390/EB.2018.6961

Kaya-Balkan, İ. (2009). *Bağlanma Stillerinin Evlilik İlişkisi Üzerine Etkisi* (Yayımlanmamış Doktora Tezi). İstanbul Üniversitesi, İstanbul, Türkiye.

Kaynak-Malatyalı, M. ve Büyükşahin-Sunal, A. (2020). Evli Çiftlerde Bağlanma Boyutları ile Evlilik Doyumu Arasındaki İlişkide Evlilik Gücünün Aracı Rolü. *Turkish Journal of Psychology. 35*(85), 65–78. doi: 10.31828/tpd1300443320181219m000016.

Kelley, H. H. (1973). The processes of causal attribution. *American Psychologist, 28*(2), 107–128. doi: 10.1037/h0034225

Kerr, M. E., & Bowen, M. (1988). *Family evaluation: An approach based on Bowen theory.* New York: W.W. Norton & Company.

Kesebir, S., Özdoğan-Kavzoğlu, S. ve Üstündağ, M. F. (2011). Bağlanma ve Psikopatoloji. *Psikiyatride Güncel Yaklaşımlar, 3*(2), 321–342. Erişim adresi: https://dergipark.org.tr/en/download/article-file/115119

Kızıldağ, S. (2019). Evlilik Öncesi Psikolojik Danışma. N. Özabacı (Editör), *Evlilik ve Yakın İlişkiler* (ss. 1–36). Ankara, Pegem Yayınevi.

Kline, R. B. (2015). *Principles and practice of structural equation modeling (*4th ed.) New York: Guilford Press.

Koyuncu, A. B. (2019). *Evli Bireylerde Öznel Mutluluk ve İlişkisel Mutluluğun Evlilik Doyumuna Etkisi* (Yayımlanmamış Yüksek Lisans Tezi). İstanbul Sabahattin Zaim Üniversitesi, İstanbul, Türkiye.

Kurşuncu, M. A. (2020). *Çekirdek Ailede Duygusal Süreçler ve Evlilik Doyumu: İlişki ve Öz-Gelişimsel Yönelimlerin Aracı Rolü* (Yayımlanmamış Yüksek Lisans Tezi). Orta Doğu Teknik Üniversitesi, Ankara, Türkiye.

Kurt, A. A. ve Gündüz, B. (2020). Genç Yetişkinlerde Akılcı Olmayan Romantik İlişki İnançları Bilişsel Esneklik ve Benliğin Ayrımlaşması İlişkisinin İncelenmesi. *Çukurova Üniversitesi Eğitim Fakültesi Dergisi, 49*(1), 28–44. Erişim adresi: https://dergipark.org.tr/tr/pub/cuefd/issue/53758/658628

Lan, J., Li, X., Cao, H., Zhou, N., Lin, X., Deng, L., & Fang, X. (2017). Inequity of sacrifice and marital satisfaction in Chinese young couples. *Journal of Family Therapy, 39*(2), 169–192. doi: 10.1111/1467-6427.12153

Lee, R. E., Gordon, N. G., & O'Dell, J. W. (1989). The validity and use of the family-of-origin scale. *Journal of Marital and Family Therapy, 15*(1), 19–27. doi: 10.1111/j.1752-0606.1989.tb00773.x

Li, T., & Fung, H. H. (2011). The dynamic goal theory of marital satisfaction. *Review of General Psychology*, *15*(3), 246–254. doi: 10.1037/a0024694

Li, T., Tsang, V. H.-L., Fung, H. H., Qiu, X.-L., & Wang, W.-C. (2020). Measuring dynamic goals for marriage: Development and validation of the Marital Goal Scale using Rasch modeling. *Psychological Assessment, 32*(3), 211–226. doi: 10.1037/pas0000779

Little, T. D., Cunningham, W. A., Shahar, G., & Widaman, K. F. (2002). To parcel or not to parcel: Exploring the question, weighing the merits. *Structural Equation Modeling: A Multidisciplinary Journal, 9*(2), 151–173. doi: 10.1207/S15328007SEM0902_1

Litzinger, S., & Gordon, K. C. (2005). Exploring relationships among communication, sexual satisfaction, and marital satisfaction. *Journal of Sex & Marital Therapy, 31*(5), 409–424. doi: 10.1080/00926230591006719

Lizardi, H., & Klein, D. N. (2002). Evidence of increased sensitivity using a three-factor version of the Parental Bonding Instrument. *The Journal of Nervous and Mental Disease, 190*(9), 619–623. doi: 10.1097/00005053-200209000-00007

Luborsky, E. B., O'Reilly-Landry, M., & Arlow, J. A. (2011). Psychoanaliysis. In R. J. Corsini and D. Wedding (Eds.), *Current Psychotherapies* (9th Ed.) (pp. 15–66). Belmont, CA: Brooks/Cole.

Maccoby, E. E., & Martin, J. (1983). Socialization in the context of the family: Parent child interaction. In E. M. Hetherington (Ed.), P. H. Mussen (Series Ed.), Hand book of child psychology: *Socialization, personality, and social development* (vol. 4, pp. 1–101). New York: Wiley.

MacLean, J. E. (2016). *Expected mindreading and romantic relationship quality: The role of felt misunderstanding and attributions* (Unpublished master's thesis). The University of Manitoba, Winnipeg, Canada.

Maden, A. (1991). *Evlenme ve Evlenme Şekilleri: Türk Aile Ansiklopedisi.* Ankara: Aile Araştırma Kurumu.

Main, M., & Cassidy, J. (1988). Categories of response to reunion with the parent at age 6: Predictable from infant attachment classifications and stable over a 1-month period. *Developmental Psychology, 24*(3), 415–426. doi: 10.1037/0012-1649.24.3.415

Main, M., Kaplan, N., & Cassidy, J. (1985). Security in infancy, childhood, and adulthood: A move to the level of representation. *Monographs of the Society for Research in Child Development, 50*(1/2), 66–104. doi: 10.2307/3333827

Marsa, F., O'Reilly, G., Carr, A., Murphy, P., O'Sullivan, M., Cotter, A., & Hevey, D. (2004). Attachment styles and psychological profiles of child sex offenders in Ireland. *Journal of Interpersonal Violence, 19*(2), 228–251. doi: 10.1177/0886260503260328

Martin, G., Bergen, H. A., Roeger, L., & Allison, S. (2004). Depression in young adolescents. Investigations using 2 and 3 factor versions of the Parental Bonding Instrument. *The Journal of Nervous and Mental Disease, 192*(10), 650–657. doi: 10.1097/01.nmd.0000142028.10056.c6

Martinko, M. J., Harvey, P., & Douglas, S. C. (2007). The role, function, and contribution of attribution theory to leadership: A review. *Leadership Quarterly, 18*(6), 561–585. doi: 10.1016/j.leaqua.2007.09.004

Maydeu-Olivares, A., Shi, D., & Rosseel, Y. (2017). Assessing fit in structural equation models: A Monte-Carlo evaluation of RMSEA versus SRMR confidence intervals and tests of close fit. *Structural Equation Modeling: A Multidisciplinary Journal, 25*(3), 389–402. doi: 10.1080/10705511.2017.1389611

McCormick, C. B., & Kennedy, J. H. (1994). Parent-child attachment working models and self-esteem in adolescence. *Journal of Youth and Adolescence, 23*(1), 1–18. doi: 10.1007/bf01537139

McGoldrick, M., Carter, E. A., & Garcia-Preto, N. (2014). *The expanded family life cycle: Individual, family, social perspectives.* United States: Pearson.

Menard, S. (1995). *Applied logistic regression analysis: Sage University series on quantitative applications in the social sciences.* Thousand Oaks, CA: Sage.

Mertler, C. A., & Vannatta, R. A. (2005). *Advanced and multivariate statistical methods: Practical application and interpretation* (3rd ed.). Los Angeles: Pyrczak.

Mickelson, K. D., Claffey, S. T., & Williams, S. L. (2006). The moderating role of gender and gender role attitudes on the link between spousal support and marital quality. *Sex Roles, 55*(1–2), 73–82. doi: 10.1007/s11199-006-9061-8

Mohammadi, K., Samavi, A., & Ghazavi, Z. (2016). The relationship between attachment styles and lifestyle with marital satisfaction. *Iranian Red Crescent Medical Journal, 18*(4), e23839. doi: 10.5812/ircmj.23839

Morsünbül, Ü. ve Çok, F. (2011). Bağlanma ve İlgili Değişkenler. *Psikiyatride Güncel Yaklaşımlar, 3*(3), 553–570. Erişim adresi: https://dergipark.org.tr/en/download/article-file/115112

Mulaik, S. A. (1987). Toward a conception of causality applicable to experimentation and causal modeling. *Child Development, 58*(1), 18–32. doi: 10.2307/1130288

Murdock, N. L. (2018). *Psikolojik Danışma ve Psikoterapi Kuramları* (F. Akkoyun Çev. Ed.). Ankara: Nobel Akademi Yayıncılık. (2008).

Murray, S. L., Holmes, J. G., & Griffin, D. W. (1996a). The benefits of positive illusions: Idealization and the construction of satisfaction in close relationships. *Journal of Personality and Social Psychology, 70*(1), 79–98. doi: 10.1037/0022-3514.70.1.79

Murray, S. L., Holmes, J. G., & Griffin, D. W. (1996b). The self-fulfilling nature of positive illusions in romantic relationships: Love is not blind, but prescient. *Journal of Personality and Social Psychology, 71*(6), 1155–1180. doi: 10.1037/0022-3514.71.6.1155

Nakash-Eisikovits, O., Dutra, L., & Westen, D. (2002). Relationship between attachment patterns and personality pathology in adolescents. *Journal of the American Academy of Child & Adolescent Psychiatry*, *41*(9), 1111–1123. doi: 10.1097/00004583-200209000-00012

Nazlı, S. (2014). *Aile Danışmanlığı.* (11. Baskı). Ankara: Anı Yayıncılık.

Nelson-Jones, R. (1982). *Danışma Psikolojisi Kuramları.* (Akkoyun, F. Çev.). Ankara: TDFO Ltd. Şti.

Öz, T. (2019). *Çiftlerde Depresyon, Mutluluk ve Psikolojik İyi Oluş İle Evlilik Doyumu Arası İlişkilerde Evlilik Süresinin Aracı Rolünün İncelenmesi* (Yayımlanmamış Yüksek Lisans Tezi). Fatih Sultan Mehmet Vakıf Üniversitesi, İstanbul, Türkiye.

Öztahtacı, D. (2017). *Evli Kadınlarda Evlilik Doyumu, Yetişkin Bağlanma Stilleri ve Depresyon Düzeyinin İlişkisinin İncelenmesi* (Yayımlanmamış Yüksek Lisans Tezi). Hasan Kalyoncu Üniversitesi, Gaziantep, Türkiye.

Pallant, J. (2001). *SPSS survival manual: A step by step guide to data analysis using SPSS for Windows (versions 10 and 11): SPSS student version 11.0 for Windows.* Milton Keynes: Open University Press.

Parker, G., Roussos, J., Hadzi-Pavlovic, D., Mitchell, P., Wilhelm, K., & Austin, M. P. (1997). The development of a refined measure of dysfunctional parenting and assessment of its relevance in patients with affective disorders. *Psychological Medicine, 27*(5), 1193–1203. doi: 10.1017/s003329179700545x

Parker, G., Tupling, H., & Brown, L. B. (1979) A parental bonding instrument. *British Journal of Medical Psychology, 52*(1), 1–10. doi: 10.1111/j.2044-8341.1979.tb02487.x

Paterson, J., Pryor, J., & Field, J. (1995). Adolescent attachment to parents and friends in relation to aspects of self-esteem. *Journal of Youth and Adolescence, 24*(3), 365–376. doi: 10.1007/bf01537602

Pietromonaco, P. R., & Barrett, L. F. (2000). The internal working models concept: What do we really know about the self in relation to others? *Review of General Psychology, 4*(2), 155–175. doi: 10.1037/1089-2680.4.2.155

Qadir, F., Stewart, R., Khan, M., & Prince, M. (2005). The validity of the Parental Bonding Instrument as a measure of maternal bonding among young Pakistani women. *Social Psychiatry and Psychiatric Epidemiology, 40*(4), 276–282. doi: 10.1007/s00127-005-0887-0

Rajabi, G., Mohammadi, R. K. A., & Taghipoor, M. (2017). Evaluating the model of relationship between family of origin and marital satisfaction with mediator role of insecure attachment dimensions in nurses. *Journal of Family Research, 13*(1), 153–169. Erişim adresi: https://doaj.org/article/a2332364d05e47e5b44c9de126d038f1

Reti, I. M., Samuels, J. F., Eaton, W. W., Bienvenu, O. J., Costa, P. T., & Nestadt, G. (2002). Influences of parenting on normal personality traits. *Psychiatry Research, 111*(1), 55–64. doi: 10.1016/s0165-1781(02)00128-2.

Riskind, J. H., Williams, N. L., Altman, M. D., Black. D. O., Balaban, M. S., & Gessner, T. L. (2004). Developmental antecedents of the looming maladaptive style: Parental bonding and parental attachment insecurity. *Journal of Cognitive Psychotherapy, 18*(1), 43–52. doi: 10.1891/jcop.18.1.43.28050

Romans, J. S. C., & DeBord, J. (1995). Development of the Relationship Beliefs Questionnaire. *Psychological Reports, 76*(3_suppl), 1248–1250. doi: 10.2466/pr0.1995.76.3c.1248

Rosenstein, D. S., & Horowitz, H. A. (1996). Adolescent attachment and psychopathology. *Journal of Consulting and Clinical Psychology, 64*(2), 244–253. doi: 10.1037/0022-006x.64.2.244

Rucker, D. D., Preacher, K. J., Tormala, Z. L., & ve Petty, R. E. (2011). Mediation analysis in social psychology: Current practices and new recommendations. *Social and Personality Psychology Compass, 5*(6), 359–371. doi: 10.1111/j.1751-9004.2011.00355.x

Sabatelli, R. M., & Bartle-Haring, S. (2003). Family-of-origin experiences and adjustment in married couples. *Journal of Marriage and Family, 65*(1), 159–169. doi: 10.1111/j.1741-3737.2003.00159.x

Sachs, B. (2016). Autonomy in families. *Encyclopedia of Couple and Family Therapy*, 1–3. doi: 10.1007/978-3-319-15877-8_510-1

Sarı, T. ve Korkut-Owen, F. (2016). Romantik İlişkilerde Akılcı Olmayan İnançların ve Bağlanma Boyutlarının İlişki Doyumu Üzerindeki Yordayıcı Rolünün İncelenmesi. *Mehmet Akif Ersoy Üniversitesi Eğitim Fakültesi Dergisi, 1*(37) , 204–216. Erişim adresi: https://dergipark.org.tr/tr/pub/maeuefd/issue/19410/206447

Satir, V. (1967). *Conjoint family therapy.* California: Science and Behavior Books.

Schumacker, R. E., & Lomax, R. G. (1996). *A beginner's guide to structural equation modeling.* New Jersey: Lawrence Erlbaum Associates.

Schweer-Collins, M. L., Mintz, B., & Skowron, E. A. (2017). Differentiation of self in Bowen family systems theory. In J. Lebow, A, Chambers & D. C. Breunlin (Eds.), *Encyclopedia of Couple and Family Therapy.* Springer, Cham. doi: 10.1007/978-3-319-15877-8_345-1

Seifer, R., & Schiller, M. (1995). The role of parenting sensitivity, infant temperament, and dyadic interaction in attachment theory and assessment. *Monographs of the Society for Research in Child Development, 60*(2-3), 146–174. doi: 10.2307/1166176

Sezer, Ö ve Oğuz, V. (2010). Üniversite Öğrencilerinde Kendilerini Değerlendirmelerinin Ana Baba Tutumları ve Bazı Sosyo-demografik Değişkenler

Açısından İncelenmesi. *Kastamonu Eğitim Dergisi, 18*(3), 743–758. Erişim adresi: https://dergipark.org.tr/tr/pub/kefdergi/issue/49056/625856

Sharf, R. S. (2014). *Psikoterapi ve Psikolojik Danışma Kuramları* (Çev. Ed. N. Voltan-Acar; Çev. A. Tunç). Ankara: Nobel Akademi.

Skowron, E. A., & Friedlander, M. L. (1998). The differentiation of self inventory: Development and initial validation. *Journal of Counseling Psychology, 45*(3), 235–246. doi: 10.1037/0022-0167.45.3.235

Slavinskienė, J., & Žardeckaitė-Matulaitienė, K. (2013). Sutuoktinių turimų klaidingų įsitikinimų apie bendravimą poroje ir pasitenkinimo santuoka ryšys. *International Journal of Psychology: A Biopsychosocial Approach, 13*, 49–68. doi: 10.7220/1941-7233.13.3

Soysal, A. Ş., Bodur, Ş., İşeri. E. ve Şenol, S. (2005). Bebeklik Dönemindeki Bağlanma Sürecine Genel Bir Bakış. *Klinik Psikiyatri Dergisi. 8*(2), 88–99. Erişim adresi: https://jag.journalagent.com/kpd/pdfs/KPD_8_2_88_99.pdf

Stackert, R. A., & Bursik, K. (2003). Why am I unsatisfied? Adult attachment style, gendered irrational relationship beliefs, and young adult romantic relationship satisfaction. *Personality and Individual Differences, 34*(8), 1419–1429. doi: 10.1016/s0191-8869(02)00124-1

Steiger, J. H. (1990). Structural model evaluation and modification: An interval estimation approach. *Multivariate Behavioral Research, 25*, 173–180. doi: 10.1207/s15327906mbr2502_4

Sternberg, R. J. (1986). A triangular theory of love. *Psychological Review, 93*(2), 119–135. doi: 10.1037/0033-295x.93.2.119

Stevens, J. (2002). *Applied multivariate statistics for the social sciences* (4th ed.). New Jersey: Erlbaum

Subaşı, N. ve Kazan, H. (2020). Çocukluk Dönemi Bağlanma Stillerinin Yetişkin İletişimindeki Etkisi. *The Turkish Online Journal of Design Art and Communication, 10*(2), 147–162. Erişim adresi: https://dergipark.org.tr/tr/pub/tojdac/issue/53514/712536

Sutton, T. E. (2010). *The intergenerational transmission of violence: Examining the mediating roles of attachment and destructive disagreement beliefs* (Unpublished master's thesis). The University of Georgia, Georgia, United States.

Sümer, N. ve Güngör, D. (1999). Yetişkin Bağlanma Stilleri Ölçeklerinin Türk Örneklemi Üzerinde Psikometrik Değerlendirmesi ve Kültürlerarası Bir Karşılaştırma. *Türk Psikoloji Dergisi, 14*(43), 71–106. Erişim adresi: https://www.psikolog.org.tr/tr/yayinlar/dergiler/1031828/tpd1300443319990000m000245.pdf

Şahin, D. ve Güvenç, G. B. (1996). Ergenlerde Aile Algısı ve Benlik Algısı. *Türk Psikoloji Dergisi, 11*(38), 22–32. Erişim adresi: https://www.psikolog.org.tr/tr/yayinlar/dergiler/1031828/tpd1300443319960000m000267.pdf

Şimşek, Ö. F. (2007). *Yapısal Eşitlik Modellemesine Giriş, Temel İlkeler ve Lisrel Uygulamaları.* Ankara: Ekinoks Yayınları.

Şimşek, Ö. F. ve Demir, M. (2013). Parental support for basic psychological needs and happiness: The importance of sense of uniqueness. *Social Indicators Researh, 112*(3), 661–678. doi: 10.1007/s11205-012-0075-z.

Tabachnick, B. G., & Fidell, L. S. (2001). *Using multivariate statistics*. (4th. Ed.) Boston, MA: Allyn & Bacon.

Tabachnick, B. G., & Fidell, L. S. (2007). *Using multivariate statistics* (5th ed.). Needham Heights, MA: Allyn & Bacon.

Tezer, E. (1996). Evlilik İlişkisinden Sağlanan Doyum: Evlilik Yaşamı Ölçeği. *Psikolojik Danışma ve Rehberlik Dergisi, 2*(7), 1–7. Erişim adresi: https://toad.halileksi.net/sites/default/files/pdf/evlilik-yasami-olcegi-toad.pdf

Thibaut, J. W., & Kelley, H. H. (1959). *The social psychology of groups.* New York: Wiley.

Thompson, J. S., & Snyder, D. K. (1986). Attribution theory in intimate relationships: A Methodological review. *The American Journal of Family Therapy, 14*(2), 123–138. doi: 10.1080/01926188608250629

Thompson, L. (1988). Women, men, and marital quality. *Journal of Family Psychology, 2*(1), 95–100. doi: 10.1037/h0080478

Thompson, R. A. (2013). *Attachment theory and research.* Oxford Handbooks Online. doi: 10.1093/oxfordhb/9780199958474.013.0009

TMK "(Türk Medeni Kanunu) (4721 S.K.)", *Resmi Gazete,* 24607 (Aralık, 2001): 27.

Turanlı, P. (2010). *Orta Yetişkinlikte Evlilik Uyumu ile Benlik Saygısı ve Bağlanma Stilleri Arasındaki İlişkinin Saptanması* (Yayımlanmamış Yüksek Lisans Tezi). Maltepe Üniversitesi, İstanbul, Türkiye.

Türk Dil Kurumu (TDK) (2020). *Aile.* Erişim adresi: https://sozluk.gov.tr/

Türkiye Cumhuriyeti Anayasası, 1982, Md. 41.

Türkiye İstatistik Kurumu (TÜİK) (2021). *Evlenme ve boşanma istatistikleri, 2020.* 9 Haziran 2021 tarihinde https://data.tuik.gov.tr/Bulten/Index?p=Evlenme-ve-Bosanma-Istatistikleri-2020-37211 adresinden alınmıştır.

Türkmen, C. (2019). *Kadın Öğretmenlerin Eşten Beklenti Düzeyi ve Evlilik Doyumu* (Yayımlanmamış Yüksek Lisans Tezi). Yakın Doğu Üniversitesi, Lefkoşa, Kuzey Kıbrıs Türk Cumhuriyeti.

Uehara, T., Sato, T., Sakado, K., & Someya, T. (1998). Parental bonding instrument and the inventory to diagnose depression lifetime version in a volunteer sample of Japanese workers. *Depression and Anxiety, 8*(2), 65–70. doi: 10.1002/(sici)1520-6394(1998)8:2<65::aid-da4>3.0.co;2-p

Ullman, J. B. (2001). Structural equation modeling. In B. G. Tabachnick, & L. S. Fidell (Eds.), *Using multivariate statistics* (4th ed., pp. 653–771). Needham Heights, MA: Allyn & Bacon

Uluyol, F. M. (2014). *Bağlanma Örüntüleri, Eşe Yönelik Kişilerarası Şemalar Ve Evlilik Sorunlarıyla Başa Çıkabilme Düzeyleri Arasındaki İlişkiler* (Yayımlanmamış Yüksek Lisans Tezi). Hacettepe Üniversitesi, Ankara, Türkiye.

Vangeel, L., Vandenbosch, L., Eggermont, S., & Wright, P. J. (2019). A longitudinal investigation of television viewing in adolescence and sexual perfectionism and satisfaction in adulthood. *Communication Monographs, 87*(2), 223–243. doi: 10.1080/03637751.2019.1683216

Velicer, W. F., & Fava, J. L. (1998). Affects of variable and subject sampling on factor pattern recovery. *Psychological Methods, 3*(2), 231–251. doi: 10.1037/1082-989x.3.2.231

Waters, E., & Beauchaine, T. P. (2003). Are there really patterns of attachment? Theoretical and empirical perspectives. *Development Psychology*, *39*(3), 417–422. Retrieved from: http://citeseerx.ist.psu.edu/viewdoc/download?doi=10.1.1.113.7397&rep=rep1&type=pdf

Watter, D.N. (1988) Rational-Emotive education: A review of the literature. *Journal of Rational-Emotive and Cognitive-Behavior Therapy, 6*(3), 139–145. Retrieved from https://link.springer.com/content/pdf/10.1007/BF01064075.pdf

Weiner, B. (1986). *An attributional theory of motivation and emotion.* New York: Springer-Verlag. doi: 10.1007/978-1-4612-4948-1

Weiner, B., Frieze, I. H., Kukla, A., Reed, L., Rest, S., & Rosenbaum, R. M. (1971). *Perceiving the causes of success and failure.* Morristown, NJ: General Learning Press. Retrieved from https://www.researchgate.net/publication/232428593_Perceiving_the_Causes_of_Success_and_Failure

Williams, B., Ospina, J. P., Jalilianhasanpour, R., Fricchione, G. L., & Perez, D. L. (2018). Fearful attachment linked to childhood abuse, alexithymia, and depression in motor functional neurological disorders. *The Journal of Neuropsychiatry and Clinical Neurosciences, 31*(1), 65–69. doi: 10.1176/appi.neuropsych.18040095

Yang, C., Nay, S., & Hoyle, R. H. (2010). Three approaches to using lengthy ordinal scales in structural equation models: Parceling, latent scoring, and shortening scales. *Applied Psychological Measurement, 34*(2), 122–142. doi: 10.1177/0146621609338592

Yelsma, P., Hovestadt, A. J., Anderson, W. T., & Nilsson, J. E. (2000). Family-of-origin expressiveness: Measurement, meaning, and relationship to alexithymia. *Journal of Marital and Family Therapy, 26*(3), 353–363. doi: 10.1111/j.1752-0606.2000.tb00304.x

Yıldırım, İ. (2007). Üniversite Öğrencilerinin Eş Seçme Kriterleri. *Türk Psikolojik Danışma ve Rehberlik Dergisi, 3*(27), 15–30. Erişim adresi: https://dergipark.org.tr/tr/download/article-file/200205

Yıldız, M. (2012). Bağlanma Kuramı Açısından Yaşlılık Dönemine Genel Bir Bakış. *Cumhuriyet Üniversitesi Edebiyat Fakültesi Sosyal Bilimler Dergisi, 36*(1), 1–30. Erişim adresi: https://dergipark.org.tr/tr/pub/cumusosbil/issue/4346/59424

Yılmaz, A. (1999). Çocuk Yetiştirme Tutumları: Kuramsal Yaklaşımlar ve Görgül Çalışmalar. *Türk Psikoloji Yazıları, 1*(3), 99–118. Erişim adresi: https://www.psikolog.org.tr/tr/yayinlar/dergiler/1031828/tpy1301996119990000m000240.pdf

Yılmaz, V. (2004). Consumer behaviour of shopping center choice. *Social Behavior and Personality An International Journal, 32*(8), 783–790. doi: 10.2224/sbp.2004.32.8.78.

Young, J. E., Klosko, J. S., & Weishaar, M. E. (2003). *Schematherapy: A practitioner's guide*. New York: The Guilford Press.

EKLER

EK 1. Ölçeklerin Kullanım İzinleri

Evlilik Yaşamı Ölçeği Kullanım İzni

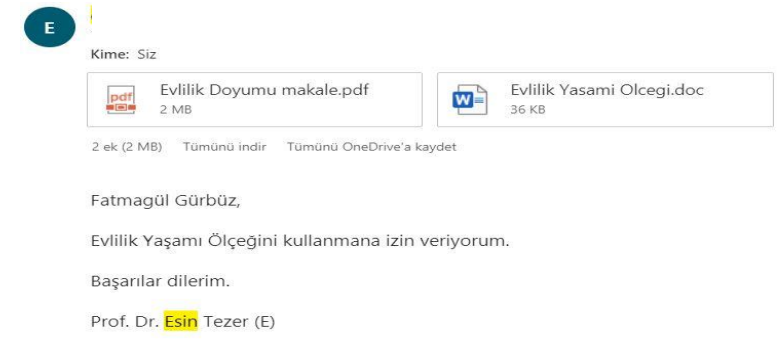

E

Kime: Siz

Evlilik Doyumu makale.pdf
2 MB

Evlilik Yasami Olcegi.doc
36 KB

2 ek (2 MB) Tümünü indir Tümünü OneDrive'a kaydet

Fatmagül Gürbüz,

Evlilik Yaşamı Ölçeğini kullanmana izin veriyorum.

Başarılar dilerim.

Prof. Dr. Esin Tezer (E)

Ana Babaya Bağlanma Ölçeği Kullanım İzni

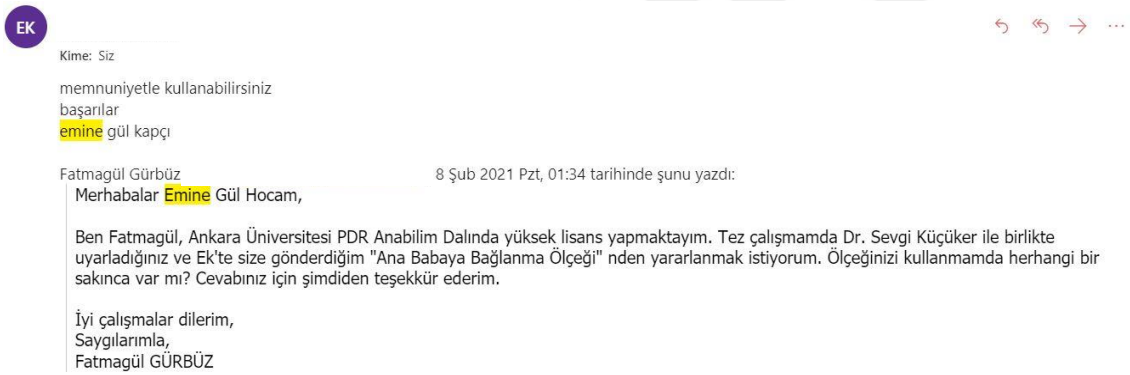

EK

Kime: Siz

memnuniyetle kullanabilirsiniz
başarılar
emine gül kapçı

Fatmagül Gürbüz 8 Şub 2021 Pzt, 01:34 tarihinde şunu yazdı:

Merhabalar Emine Gül Hocam,

Ben Fatmagül, Ankara Üniversitesi PDR Anabilim Dalında yüksek lisans yapmaktayım. Tez çalışmamda Dr. Sevgi Küçüker ile birlikte uyarladığınız ve Ek'te size gönderdiğim "Ana Babaya Bağlanma Ölçeği" nden yararlanmak istiyorum. Ölçeğinizi kullanmamda herhangi bir sakınca var mı? Cevabınız için şimdiden teşekkür ederim.

İyi çalışmalar dilerim,
Saygılarımla,
Fatmagül GÜRBÜZ

Kök Aile Ölçeği Kullanım İzni

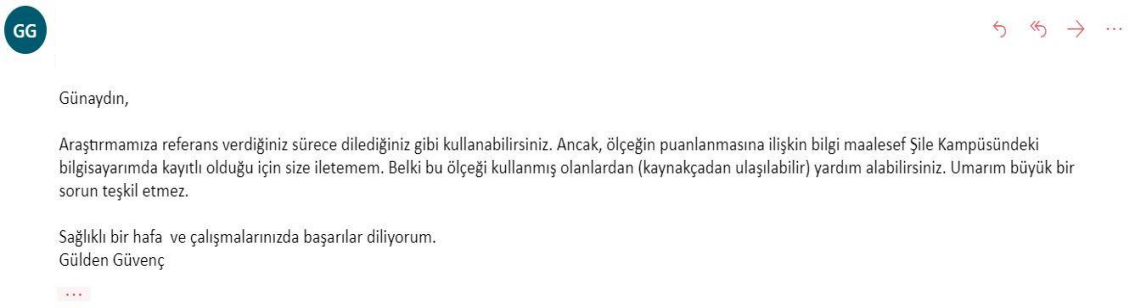

GG

Günaydın,

Araştırmamıza referans verdiğiniz sürece dilediğiniz gibi kullanabilirsiniz. Ancak, ölçeğin puanlanmasına ilişkin bilgi maalesef Şile Kampüsündeki bilgisayarımda kayıtlı olduğu için size iletemem. Belki bu ölçeği kullanmış olanlardan (kaynakçadan ulaşılabilir) yardım alabilirsiniz. Umarım büyük bir sorun teşkil etmez.

Sağlıklı bir hafa ve çalışmalarınızda başarılar diliyorum.
Gülden Güvenç

İlişki İnançları Ölçeği Kullanım İzni

Pts, Kas 9, 2020 10:23 tarihinde , zeynep hamamcı tarafından yazıldı:

> merhaba ölçeği çalışmanızda kullanabilirsiniz. kolay gelsin ancak bilgisayarım bozuldu ölçeği bulmam zaman alaabilir
>
> Fatmagül Gürbüz , 6 Kas 2020 Cum, 12:46 tarihinde şunu yazdı:
>
> > Zeynep Hocam merhabalar,
> >
> > Ben Ankara Üniversitesi Rehberlik ve Psikolojik Danışmanlık Anabilim Dalında yüksek lisans yapmaktayım. Doç. Dr. Gökhan Atik danışmanlığında tez çalışmamı yürüteceğim. Emine Gül Kapçı ve Hakan Türkçapar hocalarla beraber uyarladığınız "İlişki İnançları Ölçeği'ni (2010) izninizle tez çalışmamda kullanmak istiyorum. Ölçeğinizi kullanmamda herhangi bir sakınca var mı? Eğer yoksa ölçek maddelerini müsait bir zamanınızda gönderebilir misiniz?
> >
> > İyi çalışmalar dilerim,
> > Saygılarımla.
> >
> > *Arş. Gör. Fatmagül GÜRBÜZ*
> >
> > Trakya Üniversitesi, Eğitim Fakültesi
> > Eğitim Bilimleri Bölümü
> > Rehberlik ve Psikolojik Danışmanlık Anabilim Dalı

EK 2. Kişisel Bilgi Formu

Aşağıda verilen ifadeleri size uygun olanı seçerek doldurunuz.

1. Cinsiyetiniz : Kadın ( ) Erkek ( )
2. Yaşınız : …
3. Yaşadığınız yerleşim birimini nasıl tanımlarsınız? : Köy ( ) İlçe ( ) Şehir ( ) Büyükşehir ( )
4. En son tamamlamış olduğunuz eğitim düzeyi nedir? : Lise ( ) Lisans ( ) Yüksek Lisans ( ) Doktora ( )
5. Eşinizin en son tamamlamış olduğu eğitim düzeyi nedir? : Lise ( ) Lisans ( ) Yüksek Lisans ( ) Doktora ( )
6. Evinize giren aylık para miktarı : …
7. Eşinizle tanışma şekliniz : Görücü usulü ( ) Görücü usulü tanıştırılıp kendi kararımızla ( ) Tanışarak / Anlaşarak ( ) Diğer (Lütfen belirtiniz) : …
8. Eşinizle kaç yıldır evlisiniz? : …
9. Kaç çocuk sahibisiniz? : Yok ( ) 1 ( ) 2 ( ) 3 ( ) 4 ( ) Diğer ( )

EK 3. Evlilik Yaşamı Ölçeği

(Örnek Maddeler)

Aşağıda evlilik yaşamınıza ilişkin cümleler verilmiştir. Her cümleyi dikkatle okuyunuz ve sizin evlilik yaşamınıza uyan seçeneği işaretleyiniz.

	Kesinlikle Katılmıyorum	Katılmıyorum	Kararsızım	Katılıyorum	Kesinlikle Katılıyorum
1. Evlilikten beklediklerimin çoğu gerçekleşti.					
3. Evliliğimizi çok anlamlı buluyorum.					
6. Huzurlu bir ev yaşamım var.					
7. Evliliğimiz her geçen gün daha iyiye doğru gitti.					
10. Baş başa kaldığımız zaman benim canım hiç sıkılmaz.					

EK 4. Ana Babaya Bağlanma Ölçeği

(Örnek Maddeler)

Aşağıda, ana-babanızın çeşitli tutum ve davranışlarına ilişkin ifadeler yer almaktadır. 16 yaşınıza kadar olan dönemde annenizi ve babanızı hatırlamaya çalışarak, her bir ifadede en uygun seçeneği işaretleyiniz.

	ANNEM					BABAM			
	Tamamen böyleydi	Kısmen böyleydi	Pek böyle değildi	Hiç böyle değildi		Tamamen böyleydi	Kısmen böyleydi	Pek böyle değildi	Hiç böyle değildi
1.Benimle yumuşak ve arkadaşça bir tarzda konuşurdu.									
3. Hoşlandığım şeyleri yapmama izin verirdi.									
5. Sorunlarımı ve endişelerimi anlıyor görünürdü.									
9.Yaptığım her şeyi kontrol etmeye çalışırdı.									
14. İhtiyaçlarımı ve isteklerimi anlamıyor gibiydi									
16. İstenmediğimi hissettirirdi.									
21. İstediğim kadar özgürlük tanırdı.									
25.İstediğim gibi giyinmeme izin verirdi.									

EK 5. Kök Aile Ölçeği

(Örnek Maddeler)

Kök aile, çocukluk yıllarında zamanınızın çoğunu ya da tümünü birlikte geçirdiğiniz kişilerin oluşturduğu aileyi ifade eder. Kök ailenizde ilişkilerin nasıl olduğunu anlatmanıza yardımcı olmak amacıyla, çeşitli tanımlayıcı ifadeleri içeren ölçek hazırlanmıştır.

Bu ölçekte yer alan ve ailedeki ilişkileri yansıtan ifadelerin doğru ya da yanlışlığından söz edilemez; çünkü her aile benzersizdir ve birçok şeyi kendine özgü biçimde gerçekleştirir. Önemli olan mümkün olduğunca sizin sorulara samimi cevaplar vermenizdir.

Aşağıdaki ifadeleri okurken, onları hatırlayabildiğiniz kadarıyla içinde yetiştiğiniz aileye uygulamaya çalışın. Her bir ifadenin yetiştiğiniz aileye ne derece uyduğunu yanında yer alan seçeneklerden uygun olanın altındaki boşluğu işaretleyerek belirtiniz.

	Aileme tümüyle uymakta	Aileme oldukça uymakta	Kararsızım	Aileme pek uymamakta	Aileme hiç uymamakta
1. Ailemde hem olumlu hem olumsuz duyguları göstermek normal karşılanırdı.					
5. Ailemde herkes hatalarına çoğu zaman bahane bulurdu.					
6. Annem ve babam, aile üyelerinin birbirlerini dinlemesini teşvik ederdi					
11. Annem ve babam hatalı olduklarında bunu açıkça kabul ederlerdi.					
14. Ailemdeki bireyler birbirlerinin yaşam hakkındaki görüşlerine açıktı.					
15. Annem ve babam görüşlerimi ifade etmem için beni teşvik ederlerdi.					
24. Ailemin diğer üyelerinin ne demek istediklerini ve neler hissettiklerini kolayca anlardım.					
32. Ailemde bazı duyguların açıklanmasına izin verilmezdi.					
40. Ailemi sıcak ve destekleyici olarak görürdüm.					

EK 6. İlişki İnançları Ölçeği

(Örnek Maddeler)

Aşağıda, sizin eşinizle olan ilişkinizde hissedebileceğiniz ifadeler tanımlanmaktadır. Her bir ifadenin doğru olduğuna ya da yanlış olduğuna ne kadar katıldığınızı ya da katılmadığınızı belirtiniz.

	Bu ifadenin doğru olduğuna kesinlikle inanıyorum	Bu ifadenin doğru olduğuna inanıyorum	Bu ifadenin yanlış olmasından daha çok, doğru olduğuna inanıyorum	Bu ifadenin doğru olmasından daha çok, yanlış olduğuna inanıyorum	Bu ifadenin yanlış olduğuna inanıyorum	Bu ifadenin yanlış olduğuna kesinlikle inanıyorum
1. Eğer eşiniz sizinle aynı fikirde olmadığını söylerse, muhtemelen hakkınızda pek olumlu düşünmüyordur.						
5. Eşim, önemli bir fikrime katılmazsa bunu kendime yapılmış bir hakaret olarak görürüm.						
10. Eşimin, üzüleceğim şeyleri yapması, bunları tekrar yapacağı anlamına gelmez.						
16. Eşim isterse, değişebileceğine inanıyorum.						
23. Kadın ve erkek, birbirleri için daima bir sır olarak kalacaktır.						

EK 7. Etik Kurul Onayı

ANKARA ÜNİVERSİTESİ
SOSYAL BİLİMLER ALT ETİK KURULU
KARAR ÖRNEĞİ

Karar Tarihi : **29/03/2021**
Toplantı Sayısı : **05**
Karar Sayısı : **101**

101-Eğitim Bilimleri Enstitüsü yüksek lisans öğrencisi **Fatmagül Gürbüz**'ün "Kök Aile Deneyimlerinin Fonksiyonelliği ile Anne Babaya Bağlanma ve Evlilik Doyumu Arasındaki ilişkide Akılcı Olmayan İnançların Aracı Rolü" başlıklı tezi ile ilgili "İnsan Üzerinde Yapılan Klinik Dışı Araştırmalar Başvuru Formu" Etik Kurulumuzca incelendi.

Eğitim Bilimleri Enstitüsü yüksek lisans öğrencisi **Fatmagül Gürbüz**'ün "Kök Aile Deneyimlerinin Fonksiyonelliği ile Anne Babaya Bağlanma ve Evlilik Doyumu Arasındaki ilişkide Akılcı Olmayan İnançların Aracı Rolü" başlıklı tezi ile ilgili araştırma protokolüne uyulması ve etik onay tarihinden itibaren geçerli olması koşuluyla uygulanmasının etik açıdan uygun olduğuna oybirliği ile karar verildi.

BENZERLİK BİLDİRİMİ

"İlişkilere Yönelik Akılcı Olmayan İnançların Kök Aile Deneyimlerinin Fonksiyonelliği ile Anne Babaya Bağlanmanın Evlilik Doyumu ile Olan İlişkisinde Aracı Rolü" başlıklı tezimin ana bölümü (ön bölüm, kaynaklar ve ekler hariç) Turnitin İntihali Engelleme Programı aracılığıyla incelenmiş ve ilgili rapor danışmanım tarafından da kontrol edilmiştir. Kontrol sırasında (1) "Beş sözcükten daha az olan benzeşmeler" (2) "Kaynaklar" (3) "Doğrudan Alıntılar" dışarıda tutulmuştur. Benzerlik kontrolüne ilişkin rapordan elde edilen sonuçlar aşağıda sunulmuştur.

Rapor Tarihi	: 30.07.2021
Gönderim Numarası	: 1614271872
Sayfa Sayısı	: 106
Sözcük Sayısı	: 28.111
Karakter Sayısı	: 196.676
Benzerlik Oranı	: %6
Savunma Tarihi	: 29.07.2021

Yukarıda belirtilen sonuçları gösteren Turnitin İntihali Engelleme Programı'na ilişkin orijinal raporu, sonuçlarda herhangi bir değişiklik yapmaksızın bu beyanım ekinde Enstitüye teslim ettiğimi, tezimin %10'dan fazla benzerlik oranı içerdiğinin belirlenmesi durumunda, bundan doğabilecek tüm yasal sorumluluğu kabul ettiğimi bildirir, saygılarımı sunarım.

Öğrencinin Adı Soyadı: Fatmagül GÜRBÜZ

Tarih: 02.07.2021

İmza: .....

ÖZGEÇMİŞ

Kişisel Bilgiler

Adı ve Soyadı : Fatmagül GÜRBÜZ

E-Posta Adresi :

İş Deneyimi :

Unvan	Görev Yeri	Yıl
Araştırma Görevlisi	Trakya Üniversitesi / Eğitim Fakültesi / Eğitim Bilimleri Bölümü / Rehberlik ve Psikolojik Danışmanlık Anabilim Dalı	2019

Akademik Bilgiler

Öğrenim Durumu:

Derece	Bölüm/Program	Üniversite	Yıl
Lisans	Rehberlik ve Psikolojik Danışmanlık	Ankara Üniversitesi	2018

Yayınlar:

Sözel Bildiriler*:*

- Gurbuz, F. (2019, Sep). Career counseling with cliets whose interests are unclear. Paper presented at the Fourteenth International Balkan Congress for Education and Science September, Ohrid, Macedonia.

Yer Aldığı Projeler:

- Düşler Odası, Rönesans Eğitim Vakfı, Yürütücü: Güney-Karaman, Neslihan. Araştırmacılar: Gürbüz, Fatmagül; Atalan-Ergin, Derya. 16/1/2019 – 20/03/2019 (Ulusal)

Aldığı Eğitimler:

- LISREL Programı ile Yapısal Eşitlik Modellemesi (YEM) Eğitimi (Eğitmen: Prof. Dr. Ömer Faruk ŞİMŞEK, 23 Kasım – 08 Aralık 2019)

- Bilişsel Davranışçı Terapiler Derneği - Bilişsel ve Davranışçı Terapide Değerlendirme ve Yapılandırılmış Görüşme Eğitimi (Eğitmenler: Doç. Dr. Ali Ercan ALTINÖZ ve Dr. Olga GÜRİZ, 27-30 Ocak 2021)
- Bilişsel Davranışçı Terapiler Derneği - BDT Temel Eğitimi (Eğitmenler: Prof. Dr. Hakan Türkçapar, Prof. Dr. Aslıhan Dönmez, Prof. Dr. Selçuk Aslan, Doç. Dr. Kadir ÖZDEL ve Dr. Öğr. Üyesi Ahmet Emre SARGIN, 6 Şubat – 2 Mayıs 2021)

Bilimsel Kuruluşlara Üyelikler:

- Türk Psikolojik Danışma ve Rehberlik Derneği, Üye, 2019